SlimPatio 68

SlimPatio 68

REYNAERS
aluminium

Cat. nr. 47J
Art. nr. AD.089.J47C.00
Edition 04/2019

Inhoud
Sommaire
Content
Inhalt

Inhoud

Algemene informatie

Algemene informatie systeme

Profielen

Werktekeningen

Montagetekeningen

Toebehoren

INHOUDSTAFEL
TABLE DES MATIERES
TABLE OF CONTENTS
INHALTSANGABE

Sommaire

Généralités

Généralités séries

Profilés

Coupes et débits

Fabrication et montage

Accessoires

INHOUDSTAFEL
TABLE DES MATIERES
TABLE OF CONTENTS
INHALTSANGABE

Content

General Information

General Information System

Profiles

Work drawings

Assembly drawings

Accessories

INHOUDSTAFEL
TABLE DES MATIERES
TABLE OF CONTENTS
INHALTSANGABE

Inhalt

Allgemeine Information

Allgemeine Information Syste

Profile

Werkzeichnungen

Montagezeichnungen

Zubehör

INHOUDSTAFEL
TABLE DES MATIERES
TABLE OF CONTENTS
INHALTSANGABE

INHOUDSTAFEL
TABLE DES MATIERES
TABLE OF CONTENTS
INHALTSANGABE

INHOUDSTAFEL
TABLE DES MATIERES
TABLE OF CONTENTS
INHALTSANGABE

A

REYNAERS aluminium

Algemene informatie
Généralités
General Information
Allgemeine Information

SlimPatio 68

SYMBOLENLIJST
LISTE DES SYMBOLES
LIST OF SYMBOLS
ZEICHENERKLAERUNG

REYNAERS aluminium

A

Profiel Profilé Profile Profil	Perfil Profil Profili	
Anodisatie- of lakoppervlakte Surface anodisée ou laquée Anodizing or coating surface Eloxierte oder lackierte Oberfläche		Superficie anodizada o lacada Powierzchnia anodowana lub malowana Superficie anodizzata o verniciata
Polijstoppervlakte Surface à polir Polishing surface Polieroberfläche	Superficie pulida Powierzchnia polerowana Superficie lucidata	
Lengte Longueur Length Länge	Longitud Dlugosc Lunghezza	
Afmetingen Dimensions Dimensions Abmessungen	Dimensiones Wymiary Dimensioni	
Toepassing Application Application Anwendung	Applicación Zastosowanie Utilizzo	
Bevestigingsmiddelen Moyens de fixation Fixations Befestigungsmittel	Fijación Mocowanie Fissaggio	
Schroeven niet meegeleverd Fourniture sans vis Delivered without screws Lieferung ohne Schrauben		Entregado sin tornillos Dostarczane bez wkretow Consegnato senza viti
Montagevolgorde Ordre de montage The order of assembly Montagereihenfolge	Orden de montaje Kolejnosc montazu Ordine di montaggio	
Dichtingsmiddel Matière d'étanchéité Sealing agent Abdichtungsmittel	Agente sellante Masa uszczelniajaca Siliconatura	
Verlijmen Coller Glue Verkleben	Collado Klej Colla	
Vulcaniseerlijm Colle vulcanisante Vulcanizing glue Vulkanisierkleber	Vulcanizante Klej wulkanizacyjny Colla vulcanizzante	
Referentiemaat Dimension de référence Reference dimension Referenzmass	Dimension de referencia Punkt odniesienia wymiarowania Dimensioni di riferimento	
Merkteken Marquage Mark Merkzeichen	Indicación Znak Contrassegno	
Struktureel gelijmd glaswerk Vitrage extérieur collé Structural sealing glazing UV-beständiger Scheibenrandverbund		Sellado acristalado estructural Szyba klejona spoiwem konstrukcyjnym Siliconatura vetro strutturale
Primaire zichtzijde van een profiel Côté visible primaire d'un profilé Primary visible side of a profile Primäre sichtbare Seite eines Profils		Cara vista principal del perfil Glowna widoczna powierzchnia profilu Primo lato visibile di un profilo
Secundaire zichtzijde van een profiel Côté visible secondaire d'un profilé Secondary visible side of a profile Sekund. sichtbare Seite eines Profils		Cara vista secundaria del perfil Drugorzedna widoczna powierzchnia profilu Secondo lato visibile di un profilo

Kleur buitenschaal (e) eerst aangeven in geval van bicolor (.69)	Para perfil en bicolor (.69) debe indicarse primero el color del perfil externo (e)
En cas de bicolore (.69) il faut indiquer d'abord la couleur du profilé extérieur (e)	Dla profili dwukolorowych (.69) w pierwszej kolejnosci powinnien być wskazany kolor zewnetrznej strony profilu (e)
For bicolor profiles (.69) first of all one should indicate the colour of the outer profile (e)	Nei profili bicolore (.69) prima di tutto indicare il colore del profilo esterno (e)
Falls zweifarbig (.69) soll man erst die Farbe des Aussenprofils (e) angeben	

Verstek Onglet Mitre Gehrung	Inglete Połaczenie katowe Taglio
Aantal Nombre Number Anzahl	Número Ilosc Numero
Zie pagina Voir page See page Siehe Seite	Ver página Patrz strona Vedi pagina
Type toebehoren Type accessoires Type accessories Typ Zubehör	Tipos de accesorios Rodzaj okuc Tipo di accessorio
Glasmaten Dimensions vitres Glass sizes Glasmasse	Dimensiones de los vidrios Wymiary szyby Dimensioni del vetro
Toepassing Application Utilization Anwendung	Applicación Zastosowanie Riferimenti
Asymmetrisch profiel Profilé asymétrique Asymmetrical profile Asymmetrisches Profil	Perfil asimetrico Profil niesymetryczny Profilo assimmetrico
Pagina Page Page Seite	Página Strona Pagina
Laatste editie Dernière édition Last edition Letzte Edition	Edición Poprzednie wydanie Ultima edizione
Vorige blz Page précédente Previous page Vorige Seite	Página siguiente Poprzednia strona Pagina precedente
Verstevigingsprofiel Profil de renforcement Reinforcement profile Verstaerkungsprofil	Perfil refuerzo Profil wzmacniajacy Profilo di rinforzo
Links van buiten gezien Gauche vue exterieur Left seen from outside Links Aussenansicht	Vista izquierda desde el exterior Na lewo widok od zewnątrz Sinistro visto da fuori
Rechts van buiten gezien Droite vue exterieur Right seen from outside Rechts Aussenansicht	Vista derecha desde el exterior Na prawa widok od zewnątrz Destro visto da fuori
Reynaprotector Reynaprotector Reynaprotector Reynaprotector	Reynaprotector Reynaprotector Reynaprotector

D0099740

SlimPatio 68

SYMBOLENLIJST
LISTE DES SYMBOLES
LIST OF SYMBOLS
ZEICHENERKLAERUNG

A

Inbraakwerend
Anti-vol
Burglar proof
Einbruchhemmend

Protección anti-robo
Antywlamaniowe
Antiscasso

Basisveiligheid
Securité de base
Basic safety
Basissicherheit

Seguridad básica
Antywlamaniowosc podstawowa
Antiscasso base

2 ENV

Testen uitgevoerd volgens norm DIN V ENV 1627
Essais effectués par conformément la norme DIN V ENV 1627
Tests carried out according to standard DIN V ENV 1627
Einbruchhemmende Prüfungen gemäß Norm DIN V ENV 1627

Ensayos realizados según norma DIN V ENV 1627
Badania wykonane wedlug normy DIN V ENV 1627
Antiscasso secondo DIN V ENV 1627

2 NEN

Testen uitgevoerd volgens norm NEN 5096 + ENV 1627
Essais effectués par conformément la norme NEN 5096 + ENV 1627
Tests carried out according to standard NEN 5096 + ENV 1627
Einbruchhemmende Prüfungen gemäß Norm NEN5096 + ENV1627

Ensayos realizados según norma NEN 5096 + ENV 1627
Badania wykonane norm NEN 5098 + ENV 1627
Antiscasso secondo NEN 5098 + ENV 1627

Testen uitgevoerd door instituut IBS (Oostenrijk) volgens norm Ö B 3800/3850
Essais effectués par IBS(Autriche) conformément la norme Ö B 3800/3850
Tests carried out by IBS (Austria) according to standard Ö B 3800/3850
Brandschutzprüfungen durchgeführt beim IBS (Österreich) gemäß Norm Ö B 3800/3850

Ensayos hechos por IBS (Austria) según la estandard Ö B 3800/3850
Badania wykonane przez IBS (Austria) wedlug norm Ö B 3800/3850
Testato presso IBS (Austria) IBS secondo Ö B 3800/3850

Testen uitgevoerd door instituut TNO (Nederland) volgens norm NEN 6069:1997
Essais effectués par TNO (Hollande) conformément la norme NEN 6069:1997
Tests carried out by TNO (The Netherlands) according to standard NEN 6069/1997
Brandschutzprüfungen durchgeführt beim IBS (Österreich) gemäß Norm Ö B 3800/3850

Ensayos realizados fuera por TNO(Holanda) según norma NEN 6069/1977
Badania wykonane przez TNO (Holandia) wedlug norm NEN 6069/1977
Testato presso TNO (Paesi Bassi) secondo NEN 6069/1977

Brandwerend
Anti-feu
Fire-proof
Feuerhemmend

Resistente al fuego
Ognioodporne
Anti fuoco

E N
E I 60

E N
E I 30

Testen uitgevoerd volgens norm EN 1634-1(deuren) en EN 1364-1 (beglaasde wanden)
Essais effectués par conformément la norme EN 1634-1(portes) et EN 1364-1(parois vitrés)
Tests carried out according to standard EN 1634-1(doors) EN 1364-1(glazed partitioning)
Prüfungen gemäß Norm EN 1634-1(Türen) und EN 1364-1(verglaste Wände)

Ensayos realizados según norma 1634-1/ EN 1364-1 -
Badania wykonane wedlug normy 1634-1 / EN 1364-1 -
Antifuoco secondo EN 1634-1 / EN 1364-1 -

F

Toebehoren brandwerend
Accessoires anti-feu
Fire-proof accessories
Feuerhemmender Zubehör

Accessorios resistente al fuego
Akcesoria ognioodporne
Accessori Anti fuoco

Gelaagd glas
Verre feuilleté
Laminated glass
Verbundglas

Vidrio Laminado
Szyba laminiowana
Vetro laminato

Glas
Verre
Glass
Glas

Vidrio
Szyba
Vetro

Handleiding
Manuel
Manual
Gebrauchsanweisung

Manual
Instrukcja
Manuale

CS 59

Alleen voor CS 59
Seulement pour CS 59
Only for CS 59
Nur für CS 59

Solo para CS 59
Tylko do CS 59
Solo per CS 59

CS 68

Alleen voor CS 68
Seulement pour CS 68
Only for CS 68
Nur für CS 68

Solo para CS 68
Tylko do CS 68
Solo per CS 8

Pershoekverbinding
Equerre à sertir
Crimp corner cleat
Presseckverbinder

Escuadra de ensamblar
Naroznik zaciskany
Squadrette a cianfrinare

Hoekverbinding met schroefhoek
(*) enkel voor klembaar beslag
Equerre à blocage (*) seulement pour accessoires encastrables
Corner cleat with screw
(*) only for clamping accessories
Eckverbinder mit Spannschraube
(*) nur für klemmbaren Beschlag

Escuadra de atornillar
(*) solo para accesorios apretables
Naroznik skrecany
(*) tylko dla akcesoriow zatrzaskiwanych
Squadrette ad avvitare
(*) solo per accessori a scatto

T-verbinding met schroef
Jonction-T avec vis
T-bracket with screw
T-Verbinder mit Schraube

Tope de union con tornillo
Lacznik teowy skrecany
Giunti con viti

T-verbinding met schroef voor buitendraaiend raam
Jonction-T avec vis pour fenêtre ouvrant vers l'ext.
T-bracket with screw outside opening window
T-Verbinder mit Schraube aussen öffnendes Fenster

Tope Unión con tornillo apertura exterior
Lacznik teowy skrecany do okien otwieranych na zewnatrz
Cavallotti conuiti ap est.

Vulhoek
Equerre de remplissage
Corner support
Fülleckwinkel

Escuadra de relleno
Wspornik narozny
Squadretta di rempirento

Steunhoek
Cale de feuillure
Rebate support
Glasanschlagwinkel

Escuadra de alineamiento
Katowy naroznik
Squadrette di allineamento

Verstelbare schroefhoek
Equerre à visser réglable
Adjustable screw corner cleat
Verstellbarer Schraubeckwinkel

Escuadra de atornillar regulable
Katowy naroznik skrecany
Squadrette ad avvitare regolabili

Steunhoeken verstelbaar
Cales de feuillure réglables
Rebate supports adjustable
Verstellbare Eckwinkel Glasanschlag

Escuadra de alineamiento regulable
Katowy naroznik nastawny
Squadretta di allineamento regolabile

Hoekverbinding met nagel
Equerre avec cheville
Corner cleat with drive pin
Eckverbinder mit Stift

Escuadra con clavia
Lacznik narozny sworzniowy
Squadretta a spinare

T-verbinding met nagel
Jonction-T avec cheville
T-bracket with drive pin
T-Verbinder mit Stift

Tope de union con clavia
Lacznik teowy sworzniowy
Cavallotto a spinare

T-verbinding met nagel voor buitendraaiend raam
Jonction-T avec cheville pour fenêtre ouvrant vers l'ext.
T-bracket with drive pin outward opening window
T-Verbinder mit Stift nach aussen öffnendes Fenster

Tope unión con clavia apertura exterior
Lacznik teowy sworzniowy do okien otwieranych na zewnatrz
Cavallotto a spinare ap. est.

Verstelbare T-verbinding
Jonction-T réglable
Adjustable T-bracket
Verstellbarer T-Verbinder

Union T regulable
Lacznik teowy nastawny
Giunti a T regolabili

Kruisverbindingen
Jonctions transversales
Cross connections
Kreuzverbindungen

Uniones transversales
Polaczenie krzyzowe
Collegamento a croce

Kruisverbinding met schroef
Jonction transversale avec vis
Cross connection with screw
Kreuzverbindung mit Schraube

Union transversal con tornillo
Polaczenie krzyzowe skrecane
Collegamento a croce con viti

Bevestiging drager
Fixation chevon
Fixation rafter
Beferstigung Dachsparren

Fijacion mainel
Mocowanie krokwi
Fissaggio montante

CS 77

Alleen voor CS 77
Seulement pour CS 77
Only for CS 77
Nur für CS 77

Solo para CS 77
Tylko do CS 77
Solo per CS 77

SlimPatio 68

SYMBOLENLIJST
LISTE DES SYMBOLES
LIST OF SYMBOLS
ZEICHENERKLAERUNG

A

	Eénpuntsluiting Fermeture à 1 point 1-Point lock Einfachverriegelung	Cerradura de 1 punto Zamek 1-punktowy Serratura a 1 punto di chiusura
1	Eénpuntsluiting met dagschieter Fermeture à 1 point à pêne 1-Point lock with latch Einfachverriegelung mit Falle	Cerradura 1 punto golpe Zamek 1-punktowy Serratura a 1 punto di chiusura con scrocco
1 ●	Eénpuntsluiting met rol Fermeture à 1 points à rouleau 1-Point lock with roller Einfachverriegelung mit Rolle	Cerradura de 1 punto con rodillo Zamek 1-punktowy z barylka Serratura a 1 punto di chiusura con rullino
1	Haakslot Serrure à crochet Hook lock Hakenschloss	Cerradura gancho Zamek hakowy Serratura a gancio
2	Tweepuntsluiting Fermeture à 2 points 2-Point lock Zweifachverriegelung	Cerradura de 2 puntos Zamek 2-punktowy Serratura a 2 punti di chiusura
3	Driepuntsluiting Fermeture à 3 points 3-Point lock Dreifachverriegelung	Cerradura de 3 puntos Zamek 3-punktowy Serratura a 3 punti di chiusura
3 ●	Driepuntsluiting met rol Fermeture à 3 points à rouleau 3-Point lock with roller Dreifachverriegelung mit Rolle	Cerradura de 3 puntos con rodillo Zamek 3-punktowy z barylka Serratura a 3 punti di chiusura con rullino
4	Vierpuntsluiting Fermeture à 4 points 4-Point lock Vierfachverriegelung	Cerradura de 4 puntos Zamek 4-punktowy Serratura a 4 punti di chiusura
5	Vijfpuntsluiting Fermeture à 5 points 5-Point lock Fünffachverriegelung	Cerradura de 5 puntos Zamek 5-punktowy Serratura a 5 punti di chiusura
5 ●	Vijfpuntsluiting met rol Fermeture à 5 points à rouleau 5-Point lock with roller Fünffachverriegelung mit Rolle	Cerradura de 5 puntos con rodillo Zamek 5-punktowy z barylka Serratura a 5 punti di chiusura con rullino
6	Zespuntsluiting Fermeture à 6 points 6-Point lock Sechsfachverriegelung	Cerradura de 6 puntos Zamek 6-punktowy Serratura a 6 punti di chiusura
7	Zevenpuntsluiting Fermeture à 7 points 7-Point lock Siebenfachverriegelung	Cerradura de 7 puntos Zamek 7-punktowy Serratura a 7 punti di chiusura
	Espagnoletslot Fermeture espagnolette Espagnolette Lock Treibriegelverschluss	Cierre ventana Zamek drzwiowy do blokady pionowej Serratura a spagnoletta
	Cilinders Cylindres Cylinders Zylinder	Bombines Cylindry Cilindri
	Cilinderplaten Ecussons Cylinder covers PZ-Rosette	Escudos bombin Oslona wkladki bebenkowej Copertura cilindri
	Slotpaden Gâches Receivers Schliessbleche	Gancho Gniazdo rygla zamka Riscontri
	Deursluiters Ferme-porte Door closer Türschliesser	Cierrapuertas Samozamykacz drzwiowy Chijdiporta

	Elektrische deuropener Gâche pour serrure électrique Electric door opener Elektrischer Türöffner	Portero automatico Elektrorygiel Apertura porta elettrica
	Deurgrendels en kantschuiven Verrous de condamnation portes Flush and door bolts Kantriegel und Türriegel	Pasadores puerta Rygle biernych skrzydel drzwiowych Catenacciolo chiusura centrale
	Geen elektrische spanning bij gesloten deur En cas de porte fermé pas des tension électrique No electric tension in case of closed door Keine elektrische Spannung bei geschlossen Tür	Sin tensión eléctrica en caso de que la puerta esté cerrada Brak elektrycznego napiecia w przypadku zamknietych drzwi Stacco tensione a porta chiusa
	Raampompen Crémones Window handles Handhebel	Cremona Klamka okienna Cremonese
	Deurkrukken Béquilles Door handles Türdrücker	Manubrios Klamka drzwiowa Maniglie
	Sluitingen dubbele deur Serrures pour porte double Locks for double door Türtreibriegel	Cerradura puerta doble Blokada drzwi dwuskrzydlowych Serratura porta a 2 ante
e	Raampomp naar buiten draaiend raam Crémone fenêtre ouvrant vers l'extérieur Handle outward opening window Handhebel nach aussen öffnendes Fenster	Cremona ventana apertura exterior Klamka okna otwieranego na zewnatrz Cremonese apertura est.
	Raamscharnieren Paumelles pour fenêtres Window hinges Fensterbänder	Bisagras ventana Zawias okienny Cerniere
	Deurscharnieren 2-delig Paumelles porte 2-partite Door hinges 2-part Türbänder 2-teilig	Pernio puerta 2 palas Zawias drzwiowy 2-czesciowy Cerniera 2 ali
	Deurscharnieren 3-delig Paumelles porte 3-partite Door hinges 3-part Türbänder 3-teilig	Pernio puerta 3 palas Zawias drzwiowy 3-czesciowy Cerniera 3 ali
	Afstandsbussen Pièces de distance Set of distance bushes Distanzbuchsen	Piezas distanciadoras Tuleje dystansowe Set distanzialli
	Geen afstandsbussen nodig Pas de pièces de distance No distance bushes needed Keine Distanzbuchse	No necesario piezas distanciadoras Brak koniecznosci stosowania tuleji dystansowych Senza distanziali
●	Inbraakwerende kogel Bille anti-vol Anti-burglar ball Einbruchhemmende Kugel	Bola proteccion antirobbo Kulka antywlamaniowa Antiscasso
	Dieveklauw Pene anti-degondage Anti-lift pin Sicherheitsbolzen	Perno antielevador Bolec antywywazeniowy Antisollevarento
	Kozijndorpelveer Pivot de frein aerien Overhead closer Obentürschliesser	Muelle aereo Samozamykacz gorny Chiudi porta sup.
	Vloerveer Pivot de frein au sol Floor closer Bodentürschliesser	Muelle pavimento puerta Samozamykacz podlogowy Chiudi porta inf.

SlimPatio 68

SYMBOLENLIJST
LISTE DES SYMBOLES
LIST OF SYMBOLS
ZEICHENERKLAERUNG

A

Eindstuk deurvleugel
Pièce finale ouvr. porte
End piece door vent
Endkappe Türflügel
Tapeta hoja puerta
Koncowka do skrzydla drzwiowego
Terminale anta

Eindstukken bodemprofiel
Pièces finales profilé de seuil
End pieces floor profile
Endkappe Schwelle
Piezas terminales perfil suelo
Koncowki profilu podlogowego
Terminale soglia

Eindstukken Z-T deur
Bouchon profilé porte Z-T
End pieces Z-T door
Endkappe Z-T Tür
Tapetas puerta Z-T
Element koncowy Z-T drzwi
Terminale profili porte Z e T

Afdichtingen dorpels
Profilés latéral pour bavettes
Sill end pieces
Endstück für Wetterschenkel
Tapetas condensacion
Koncowki do profili podokiennych
Tappi soglia

Glassteunen
Supports cale de vitrage
Glazing supports
Klotzbrücken
Soportes vidrio
Podporka pod przeszklenie
Supporti per vetro

Afdekkap voor waterafvoersleuven
Capuchon écoulement d'eau
Weep hole cover
Abdeckkappe Entwässerung
Deflector aire
Maskownica otworu drenazowego
Paratempesta

Eindstukken stolpprofielen
Bouchons double ouvrant
End parts double casement profile
Endkappe Stulpprofil
Tapetas perfil doble hoja
Koncowka profilu ruchomego slupka
Tappo inversione

Koppelstuk
Piece de raccordement
Connection piece
Kopplungsstueck
Pieza de union
Element Laczacy
Accessori collegamento

Eindstukken voor stolpprofielen
Bouchons pièce finale pour profilé double ouvrant
End parts for double casement profiles
Endkappen für Stulpprofile
Tapeta perfil doble hoja
Koncowka profilu ruchomego slupka
Tappi 2 ante

Afdichting goot
Fermeture gouttière
End piece gutter
Endkappe Rinne
Tapetas canal
Koncowka rynny
Terminale gronda

Eindstuk
Piece finale
End piece
Endkappe
Terminal
Koncowka
Terminale

Stootplaat
Arrêt vitrage toiture
Glass panel stop
Endstück Verglasung
Tope del panel de vidrio
Ogranicznik wypelnienia
Ferro x vetro

Veranda type 1
Veranda type 1
Veranda type 1
Veranda Typ 1
Veranda tipo 1
Weranda typu 1
Veranda tipo 1

Paniekdeur
Porte de panique
Panic door
Paniktür
Puenta antipánico
Drzwi antypaniczne
Porta antipanico

Diversen
Divers
Miscellaneous
Diverse
Diversos
Elementy uzupelniajace
Varie

Klemstuk
Clip
Clip
Federklemme
Clip
Uchwyt
Clip

Nokbevestiging
Fixation de la faîtière
Fixation of the ridge
Firstanschluss
Fijacion del resalte
Element mocujacy kalenicowy
Fissaggio colmo

Binnenbeglazingsdichting
Joint à bourrer
Inner glazing gasket
Innenverglasungsdichtung
Junta de acristalado interior
Uszczelka przyszybowa wewnetrzna
Guarnizione del vetro interna

Buitenbeglazingsdichting
Joint de vitrage extérieur
Outer glazing gasket
Aussenverglasungsdichtung
Junta de acristalado exterior
Uszczelka przyszybowa zewnetrzna
Guarnizione del vetro esterna

Buitenbeglazingsdichting
Joint de vitrage extérieur
Outer glazing gasket
Aussenverglasungsdichtung
Junta de acristalado exterior
Uszczelka przyszybowa zewnetrzna
Guarnizione del vetro esterna

Akoestische dichting
Joint acoustique
Acoustical seal gasket
Flügelaufschlagdichtung
Junta acustica
Uszczelka akustyczna
Guarnizione di isolamento acustico

Middendichtingen
Joints centraux
Central gaskets
Mitteldichtungen
Junta central
Uszczelka centralna
Guarnizione centrale

Aanslagdichting
Joint de butée
Butt strip
Anschlagdichtung
Junta tope
Uszczelka
Guarnizione di battuta

Dilatatiedichtingen
Joints de dilatation
Expansion gaskets
Dehnungsdichtungen
Junta de dilatacion
Uszczelka dylatacyjna
Guarnizione di espansione

Dichting
Joint
Gasket
Dichtung
Junta
Uszczelka
Guarnizione

Dichting
Joint
Gasket
Dichtung
Junta
Uszczelka
Guarnizione

Afdichtingsstuk
Pièce d'étanchéité
Sealing piece
Dichtstück
Pieza de sellado
Element uszczelniajacy
Accessorio per sigillatura

Opzwellende Dichting
Joint Gonflant
Swelling Gasket
Schwellende Dichtung
Junta veranda
Uszczelka do werandy
Guarnizione espansione

Dichting veranda
Joint véranda
Gasket veranda
Dichtung Wintergarten
Junta veranda
Uszczelka do werandy
Guarnizione veranda

Borsteldichtingen
Joints brosse
Brushes
Bürstendichtungen
Cepillos
Szczotki
Spazzole

Isolerend vulstuk
Pièce de remplissage isolante
Insulating filling piece
Isolierendes Füllstück
Pieza de relleno aislante
Wkladka izolacyjna
Riempinento isolanta

Einddichting
Joint d'assemblage
End gasket
Enddichtung
Junta
Uszczelka koncowa
Angolo prestampato

Isolatie
Isolant
Insulation
Isolation
Aislamiento
Izolacyja
Isolante

Brievenkleppen
Entrées de courrier
Letter boxes
Briefeinwurf
Buzones
Skrzynka na listy
Cassetta posta

Automatische deurdichtingen
Fermetures automatiques
Automatic door latches
Automatische Türdichtungen
Cierrapuertas automaticos
Drzwiowa automat. opadajaca listwa
Dispositivo di chiusura soglia

Variant
Variante
Variant
Variante
Variante
Wariant
Variante

SlimPatio 68

SYMBOLENLIJST
LISTE DES SYMBOLES
LIST OF SYMBOLS
ZEICHENERKLAERUNG

A

Stolp-kipraam
Fenêtre double ouvr.-batt.
Double casem.-tilt window
Stulpfenster D/DK

Ventana abatible doble hoja
Okno rozwierano-uchylne dwuskrzydlowe
Finestra a 2 ante ribalta

Draaikip
Oscillo-battant
Turn and tilt
Drehkipp

Oscilobatiente
Okno rozwierno-uchylne
Anta ribalta

Kipdraai
Battantes-ouvrantes
Tilt and turn
Kippdreh

Batiente oscilante
Okno uchylno-rozwierane
Anta ribalta inversa

Draairaam
Fenêtre ouvrante
Side-hung window
Drehfenster

Ventana practicable
Okno rozwierane
Battente

Stolpraam
Fenêtre double ouvrant
Double casement window
Stulp-Flügel Fenster

Ventana doble hoja
Okno rozwierane wuskrzydlowe
Finestra a 2 ante

Valraam
Fenêtre à soufflet
Bottom hung window
Kipp-Fenster

Ventana abatible
Okno uchylne
Wasistas

Afstandbedieningen valraam
Commandes à distance pour fenêtre à soufflet
Remote control for fanlight window
Oberlichtbeschlag für Kipp-Flügel

Funcionamiento a distancia para ventana de techo
Mechanizm do dystansowego uchylania okien
Vasistas con telecmando

DRAAISCHUIFRAAM
OUVRANT PROJETANT
SIDE-HUNG SLIDING WINDOW
DREHSCHIEBEFENSTER

Buitendraaiend raam
Fenêtre ouvrant vers l'extérieur
Outside opening window
Nach aussen öffnendes Fenster

Ventana apertura exterior
Okno otwierane na zewnatrz
Finestra ad apertura esterna

Uitzetzakraam
Châssis à l'Italienne
Top-hung window
Senk-Klappfenster

Ventana proyectante con compas
Okno wychylne na zewnatrz
Sporgere con frizioni

Tuimel- en taatsraam
Châssis pivotant
Pivot window
Schwingflügel

Ventana pivotante
Okno obrotowe
Bilico

Vouwdeur
Porte pliante
Folding door
Falttür

Puerta plegable
Drzwi harmonijkowe
Veranda libro

Schuifkip (TF)
Coulissant-tombant (TF)
Slide and tilt (TF)
Schiebekipptür (TF)

Paralela
Uchylno-przesuwny
Scorrevole parallelo

Schuifraam
Fenêtre coulissante
Sliding window
Schiebefenster

Ventana corredera
Okno przesuwne
Scorrevole

Parallel opengaand raam
Fenêtre ouvrant parallele
Parallel opening window
Parallelausstellfenster

Ventana proyectante paralela
Okno rownolegle wysuwane na zewnatrz
Sporgere parallelo

Kipraam
Fenêtre battante
Tilt window
Kippfenster

Oscilo
Okno uchylne
Vasisdas

Dubbele deur buitendraaiend
Porte double ouvrant vers l'ext.
Double door outward opening
Zweiflügelige Tür aussen öffnend

Puerta doble apertura exterior
Drzwi dwuskrzydlowe otw. na zew.
Porta due ante apertura esterna

Deur binnendraaiend
Porte ouvrant vers l'int.
Door inward opening
Tür nach innen öffnend

Puerta apertura interior
Drzwi otw. do wewnatrz
Porta apertura interna

Deur buitendraaiend
Porte ouvrant vers l'ext.
Door outward opening
Tür aussen öffnend

Puerta apertura exterior
Drzwi otw. na zewnatrz
Porta apertura esterna

Verankeringen
Ancrages
Fixing lugs
Verankerungen

Anclajes
Kotwy
Ancoraggio

Sluitpennen en sluitstukken
Rouleaux et gâches
Lock pins and lock plates
Schliessrollen und Schliessstücke

Bulones y cerraderos
Plytka i kolek ryglujacy
-

Goot
Gouttière
Gutter
Rinne

Canal
Rynna
Gronda

Dakvenster
Tabatière
Attic window
Dachfenster

Ventana de techo
Okno dachowe
Lucernario

Kunststof dakbedekking
Toiture synthétique
Synthetic roofing
Kunststoff Dachdeckung

Cubierta en material sintetico
Wypelnienie poliweglanem na dachy
Pannello

Zelfklevende dubbelzijdige tape
Bande autocollante 2 faces
Self-adhesive double sided tape
Selbstklebendes beidseitiges Band

Cinta autoadhesiva de dos caras
Biadesivo

Domotica
Domotique
Domotics
Domotik

Domótica
Domotica
-

Profielen met hoge isolatiewaarde
Profilés avec valeur d'isolation élevée
Profiles with high insulation value
Profile mit höhen Isolationswert

Perfiles alto aislamiento térmico
Profile o wysokiej izolacyjnosci termicznej
Alto isolarento

Wielen
Galets
Rollers
Laufwagen

Ruletas
Wozki
Carrelli

Regeltringels
Tringles de réglage
Adjustment rods
Regulierstange

Varilla de ajuste
Listwy regulacyjne
Astina

Geleidingsplaat
Guide
Guide plate
Führung

Placa guia
Element naprowadzajacy
Guida

SlimPatio 68

SYMBOLENLIJST
LISTE DES SYMBOLES
LIST OF SYMBOLS
ZEICHENERKLAERUNG

A

Gereedschap Outillage Tool Werkzeug	Util Narzedzie Utensile	
Gereedschappen en machines voor ontwatering van kader Outillage et machinerie pour drainage dormant Tools and machinery for draining outer frame Werkzeuge und Maschinen für Entwässerung Blendrahmen	Utiles y maquinaria para el drenaje del marco Narzedzia i maszyny do drenazy oscieznic Utensili e macchinari per il drenaggio del telaio	
Gereedschappen en machines voor ontwatering van vleugel Outillage et machinerie pour drainage ouvrant Tools and machinery for draining vent Werkzeuge und Maschinen für Entwässerung Flügel	Utiles y maquinaria para el drenaje de la hoja Narzedzia i maszyny do drenazy skrzydel Utensili e macchinari per il drenaggio dell'anta	
Decompressie Decompression Decompression Dekompression	Descompresion Dekompresja Decompressione	
Gereedschappen en machines voor T-verbinding Outillage et machinerie pour jonction-T Tools and machinery for T-brackets Werkzeuge und Maschinen für T-Verbinder	Utiles y maquinaria para topes de unión Narzedzia i maszyny do polaczen teowych Utensili e macchinari per i giunti	
Gereedschappen en machines voor krukuitsparing Outillage et machinerie pour fermeture Tools and machinery for closure Werkzeuge und Maschinen für Beschläge	Utiles y maquinaria para el cierre Narzedzia i maszyny do zamkniec Utensili e macchinari per le chiusure	
Multifunctionele matrijs Matrice multifonctionnelle Multifunctional punch tool Mehrzweckstanzwerkzeug	Matriz multifuncional Wykrojnik wielofunkcyjny Punzonatrice multifunzionale	
Geleide matrijs Matrice guidée Punch tool Stanzwerkzeug	Matriz Wykrojnik Punzonatrice	
Handmatig gereedschap Outillage manuel Manual tools Handwerkzeuge	Util manual Narzedzie reczne Dime	
Freessjabloon Calibre de fraisage Stencil plate for milling head Fräseschablone	Plantilla para copiadora Szablon do frezarki Maschera per pantografo	
Enkelkopse freesmachine Frais. à copier à une broche Copy router 1 spindle Einspindel-Kopierfräse	Copiadora de un cabezal Frezarka z jedna glowica Pantografo di copia a 1 mandrino 1 mandrino	
Frees- en boormachine Fraiseuse et foreuse Router and drilling machine Fräse- und Bohrgerät	Copiadora taladradora Frezarka z wiertarka Centro dilavoro	
Bewerkingscentrum Centre d'usinage Machining center Bearbeitungszentrum	Centre de mecanizado Centrum obrodcze Centro di lavorno	

Hydropneumatische pers Presse hydropneumatique Hydropneumatic press Hydropneumatische Presse	Prensa neumática Prasa hydropneumatyczna Pressa idropneumatica
Zaagmachine Tronçonneuse Sawing machine Kreissäge	Maquina de corte Pila do ciec przestrzennych Macchina per taglio
Hoekenpers Sertisseuse Crimper Eckverbindungsmaschine	Ensambladora Zaciskarka narozy Cianfrinatrice
Handmatrijs Matrice manuelle Manual punch tool Handstanzwerkzeug	Prensa manual Wykrojnik reczny Punzonatrice manuale
Gereedschap voor lijminjectie Outillage pour encollage Tool for injection Werkzeug fuer Klebeinjektion	Util para inyeccion Narzedzie do wtrysku kleju Utensile colla
Gereedschap voor krukken Outillage pour cremones Tool for handles Werkzeug fuer Handhebel	Util para manetas Narzedzie do klamek Utensile per maniglie
Gereedschap voor sluitlatten Outillage pour tringles Tool for linkbars Werkzeug fuer Schubstange	Util para barras union Narzedzie do listew sterujacych okuciami Utensile per barre di collegamento
Gereedschap voor T-verbindingen Outillage pour connections-T Tool for T-connections Werkzeug fuer T-Verbindungen	Util para topes de union Narzedzie do polaczen Teowych Utensile per travesi
Klemblokken Blocs de serrage Clamping blocks Spannbacken	Bloques de presión Bloki zaciskowe Blocchetti di supporto
Gereedschap voor ontwatering buitenkaders Outillage pour drainage dormants Tool for drainage outer frames Werkzeug fuer Entwaesserung Blendrahmen	Util drenaje marco Narzedzie do drenazy oscieznic Utensile per drenaggio telaio
Gereedschap voor hoekverbinding Outillage pour connection d'equerre Tool for corner connection Werkzeug fuer Eckverbindung	Util union esquina Narzedzie do polaczen narozynych Utensile per connessioni d'angolo
Gereedschap voor montage Outillage pour montage Tool for assembly Werkzeug für Montage	Util para colocacion Narzedzie do montazu Utensile assemblaggio
Gereedschap voor deursluiter Outillage pour fermeture porte Tool for door closer Werkzeug für Türschliesser	Util para cierrapuertas Narzedzie do samozamykacza drzwiowego Utensile chiu di porta
Gereedschap voor scharnieren Outillage pour charnieres Tool for hinges Werkzeug für Bänder	Util para bisagras Narzedzie do zawiasy Utensile cerniere
Gereedschap voor sloten Outillage pour fermetures Tool for locks Werkzeug für Schlösser	Util para cerraduras Narzedzie do zamka Utensile serrature
Gereedschap voor wisselprofielen Outillage pour chicanes Tool for sections Werkzeug für Wechselprofile	Util para encuentros centrales Narzedzie do przekrojow Utensile chicanes
Gereedschap voor beglazing Outillage pour vitrage Tool for glazing Werkzeug für Verglasung	Util para acristalamiento Narzedzie do przeszklen Utensile vetro
Gereedschap voor diverse toepassingen Outillage pour applications divers Tool for miscellaneous applications Werkzeug für diverse Anwendungen	Utiles para varias aplicaciones Narzedzie do montazu elementow uzupelniajacych Utensile vari

SYMBOLENLIJST
LISTE DES SYMBOLES
LIST OF SYMBOLS
ZEICHENERKLAERUNG

	Gereedschap voor dichtingen Outillage pour joints Tool for gaskets Werkzeug für Dichtungen	Util para juntas Narzedzie do uszczelki Utensile guarnizioni
	Gereedschap voor bevestiging wielen Outillage pour fixation des roulettes Tool for fixation rollers Werkzeug für Befestigung Laufräder	Util para fijación de ruletas Narzedzie do montazu wozkow Utensile carrelli
	Gereedschap voor ontwatering vleugels Outillage pour drainage ouvrants Tool for drainage vents Werkzeug für Entwässerung Flügel	Util para drenaje hoja Narzedzie do drenazu skrzydla Utensile drenaggio anta
	Uitfrezing voor inbouw bovenspeun in kozijn Fraisage pour encastrement gond supérieur dans la fenêtre Milling for building in upper pivot in window Ausfräsung für Einbau eines oberen Lagers im Rahmen	Fresado para pivotante en marco superior Frez do montazu gornego sworznia w oknie Lavorazioni super. finestra pivottante
	Uitfrezing voor inbouw vloerspeun in vleugel Fraisage pour encastrement gond inférieur dans l'ouvrant Milling for building in floor pivot in vent Ausfräsung für Einbau eines Bodenlagers im Flügel	Fresado para pivotante en hoja inferior Frez do montazu dolnego sworznia w skrzydle Lavorazioni infer. finestra pivottante
	Uitfrezing voor inbouw bovenspeun in vleugel Fraisage pour encastrement gond supérieur dans l'ouvrant Milling for building in upper pivot in vent Ausfräsung für Einbau eines oberen Lagers im Flügel	Fresado para pivotante en hoja superior Frez do montazu gornego sworznia w skrzydle Lavorazione super. finestra pivottante
	Monteertafel Table de montage Assembly bench Montagetisch	Banco de montaje Stol montazowy Banco montaggio
	Elektrische aansluiting Fixation électrique Electric connection Elektrisches Anschluss	Conexión eléctrica Polaczenie elektryczne Connessione elettrica
	Compressor Compresseur Compressor Kompressor	Compresor Kompresor Compressore
	Kogel Dr. Hahn Bille Dr. Hahn Ball Dr. Hahn Kugel Dr. Hahn	Bola Dr. Hahn Kulka Dr. Hahn -
	Mechanische aansluiting Fixation mecanique Mechanical connection Mechanischer Anschluss	Conexión mecánica Polaczenie mechaniczne Fissaggio meccanico
	Pneumatische aandrijving Propulsion pneumatic Pneumatic drive Pneumatische Antrieb	Destornillador neumatico Pneumatyczny naped Cilindro pneumatica
	Ponsunit Unité d'étamper Punch unit Stanzeinheit	Punzon Wykrojnik Unita punzonatrice
	Land Pays Country Land	Pais Kraj Nazione
L_{min}	Min. profiellengte Longueur min. de profilé Min. length of profile Min. Profillänge	Longitud mínima del perfil Minimalna dlugosc profilu Lunghezza minima profilo
L_{max}	Max. profiellengte Longueur max. de profilé Max. length of profile Max. Profillänge	Longitud máxima del perfil Maksymalna dlugosc profilu Lunghezza max profilo
	Max. profielhoogte Hauteur max. de profilé Max. height of profiles Max. Profilhöhe	Altura máxima del perfil Maksymalna wysokosc profilu Max altezza
	Max. horizontale beweging Movement max. horizontale Max. horizontal movement Max. horizontale Versetzung	Movimiento horizontal máximo Maksymalny ruch poziomy Spostamento orizz. max
	Horizontaal hoekbereik Intervalle d'équerre horizontale Horizontal corner range Eckbereich Horizontal	Rango de corte a inglete horizontal Zakres katow poziomych Dimensione taglio orizz.
	Verticaal hoekbereik Intervalle d'équerre verticale Vertical corner range Eckbereich Vertikal	Rango de corte a inglete vertical Zakres katow pionowych Dimensione taglio vert.
M	Motor Moteur Motor Antrieb	Motor Silownik napedowy Motore
kg	Gewicht Poids Weight Gewicht	Pesos Ciezar Peso
	Max. toerental Vitesse d'axe max. Max. spindle speed Max. Drehzahl	Velocidad de sierra Maksymalna predkosc obrotowa Velocita max lama

B

REYNAERS aluminium

Algemene informatie systemen
Généralités séries
General Information System
Allgemeine Information System

VERWERKINGSVOORSCHRIFTEN

I. ALGEMEEN

Zie catalogus “1.Algemene informatie” (089.C01E.00 editie 11/2004)

II. VERWERKINGSVOORSCHRIFTEN SLIM PATIO 68

II.1 CONSTRUCTIEVOORSCHRIFTEN

Om blijvend een perfect eindproduct te garanderen, dienen tijdens de verwerking volgende regels in acht genomen te worden.

II.1.1 Verspanende bewerkingen

Onder verspanende bewerkingen wordt verstaan: alle mechanische bewerkingen zoals zagen, frezen, boren ponsen en knippen. Voor gelakte profielen is het essentieel dat de laklagen aan de randen niet loskomen tijdens deze bewerkingen.
Het is daarom van groot belang voor de kwaliteit van de verbindingen dat:

- Het verspanende gereedschap geschikt en voldoende scherp is.
- De machines goed afgeregeld zijn (bv. Toerental).
- Een regelmatige controle van het gereedschap gebeurt.
- Het verspanende gereedschap correct en voldoende gesmeerd wordt:
  - Smeerstick Reynalube (art. Nr. 086.9191.UN) voor zaagbladen.
  - Snijmiddel (art.nr. 086.9175.UN) voor ponsgereedschap.
  - Of de door de machineleverancier voorgeschreven koel- en smeermiddelen.
- De gepaste klemblokken worden gebruikt. (zie montagetekening “klemblokken”)
- De aan- en afvoertafel vrij zijn van spanen en verontreinigingen.
- Eventuele koeling gebeurt met chemische neutrale producten die de oppervlaktebehandeling niet aantasten.

Positie / klemming van de profielen tijdens het zagen:
De positie van de profielen op de zaagtafel tijdens het verzagen is zeer belangrijk en is de basis om perfecte verstekken te bekomen na montage van schuifelementen.
De grootste druk moet steeds op de „referentiezijde“ van de profielen uitgeoefend worden.
De „referentiezijde“ moet perfect horizontaal of verticaal op de zaagtafel geplaatst worden.
Klemblokken moeten gebruikt worden:

a. om te vermijden dat de speling op de profielen de kwaliteit van het verstek zou beïnvloeden.
b. om te vermijden dat de profielen zouden kantelen op de tafel.

II.1.2 Assemblage

Wij maken de volgende onderverdeling:

1. Hoekverbindingen;
2. T-verbindingen en kruisverbinding;
3. Ontwatering, ontluchting en uitsparingen voor het beslag;
4. Dichtingen;

II.1.2.1 Hoekverbindingen

Stappen:

a. Correct zagen van de buitenkader profielen.
b. Schroefgaten boren in de verticale buitenkader profielen (_10mm;_5mm).
c. Zaag of frees de verticale buitenkader profielen
d. Beschermen van de zaagsneden en bewerkte vlakken door:
   - Ontbramen (indien noodzakelijk).
   - Verwijderen van stof en zaagresten op de zaagsnede en in de profielkamer.
   - Ontvetten (Reynafinish 60 art. nr. 086.9210.--);
   - Aanbrengen van Reynaprotector (art. nr. 086.9208.SY + 086.9225.--)
e. Afdichten van buitenkader-profiel door aanbrengen van een neutraal, elastisch dichtingmiddel:
   - Op de zaagsneden;
   - Op de bevestigingsgaten;

f. De samengevoegde elementen dienen aan de zichtvlakken gereinigd te worden van dichtingresten en dit uitsluitend met een niet-agressief middel (Reynafinish 60, art. nr. 086.9210.--).

Opmerkingen:

Om een goede afdichting te verkrijgen van de buitenkader dient men een extra afdichtingsstuk te voorzien tussen de rechte hoekverbinding.

- 2-rail:
  - Onderaan en bovenaan art. nr. 080.9727.04
  - Onderaan art. Nr. 062.9321.04
- 3-rail:
  - Onderaan en bovenaan art. nr. 080.9728.04
  - Onderaan art. nr. 062.9322.04
- 1-rail:
  - Onderaan en bovenaan art. nr. 080.9729.04
  - Onderaan art. nr. 062.9323.04
- Flat Bottom:
  - Onderaan art. nr. 080.9734.04
  - Bovenaan art. nr. 080.9727.04

II.1.2.2 T-Verbindingen

B

Stappen:

a. Correct zagen, frezen, ponsen en boren van het T-profiel (zie F-pagina's).

b. Bescherming van de zaagsneden en bewerkte vlakken door:
- Ontbramen (indien noodzakelijk);
- Verwijderen van stof en zaagresten op de zaagsnede en in de profielkamer;
- Ontvetten (Reynafinish 60 art. nr. 086.9210.--);
- Aanbrengen van Reynaprotector (art. nr. 086.9208.SY + 086.9225.--) op zaagsnedes en Reynaers Anti-corro (art.nr. 086.9606.--) op de freessnedes.

c. Afdichten van T-profiel door aanbrengen van een neutraal, elastisch dichtingmiddel:
- Op de zaagsneden;
- Op de bevestigingsgaten;

d. De samengevoegde elementen dienen aan de zichtvlakken gereinigd te worden van dichtingresten en dit uitsluitend met een niet-agressief middel (Reynafinish 60 art. nr. 086.9210.--)

II.1.2.3 Ontwatering, ontluchting en uitsparingen voor het beslag

Stappen:

a. Aftekenen uitsparingen.

b. Correct ponsen, boren of frezen.

c. Beschermen van de bewerkte vlakken door:
- Ontbramen (indien noodzakelijk).
- Verwijderen van stof en zaagresten op de zaagsnede en in de profielkamer.
- Ontvetten (Reynafinish 60 art. nr. 086.9210.--).
- Aanbrengen van Reynaers Anti-corro (art. nr. 086.9606.--)

Aandachtspunten bij de ontwatering / ontluchting:
Eventueel binnendringend water moet vlot en gecontroleerd kunnen afgevoerd worden en de druk in de binnenkamers moet gelijk blijven aan die van de buitenlucht.

Bij elk schuifelement worden er <u>ontwateringopeningen</u> voorzien met een maximale afstand tot de hoek van 250 mm voor de vleugel en 150 mm voor het vast kader. De afstand tussen 2 ontwateringopeningen bedraagt max. 800 mm.
Per raam<u>vak</u> dienen min. 2 ontwateringsopeningen voorzien te worden!

Alle types schuifelementen moeten voorzien zijn van een ontwateringsysteem in de onderregels en / of de horizontale T-profielen. De minimale oppervlakte van deze ontwateringsopeningen bedraagt 50 mm² per opening in de vleugel, hetzij een ronde opening van minimum 8 mm diameter, hetzij langwerpige openingen van minimaal 5 mm bij 15 mm. Voor het vast kader bedraagt de minimale oppervlakte 150 mm² per opening hetzij 3 ronde openingen van min. 8 mm diameter, hetzij een langwerpige opening van minimaal 8 mm bij 34 mm. Ontwateringgaten die aan de buitenzijde van het schuifelement zichtbaar zijn, worden afgedekt met kunststofkapjes.

Bij elk schuifelement worden er <u>ontluchtingsgaten</u> voorzien. De functie hiervan is de drukegalisatie rond de beglazing te waarborgen.
Aan de zijkant bovenaan de vleugel wordt steeds minimum 1 opening van minimum 5 mm geboord.
Opmerking: Voor specifieke ontwateringen verwijzen wij naar bladzijde 23.F. …

II.1.2.4 Dichtingen

Alle dichtingrubbers zijn van weer- en verouderingsbestendig EPDM. De verwerking ervan dient zorgvuldig te gebeuren, aangezien hiervan de dichtheid van het schuifelement afhangt.

a. Het aanbrengen van de beglazingsdichtingen/dichtingen.
Stappen:
1. Correct versnijden: Het versnijden van de beglazingsdichting dient met een speciale schaar (art. nr. 090.0121.UN) te gebeuren. De dichting kan naargelang de soort profielverbinding in verstek of recht versneden worden. Benodigde overlengte (ca 10 mm per meter) dient voorzien te worden.
2. Aanbrengen dichting: de dichtingen worden aangebracht in de daarvoor voorziene groeven van de profielen. De overlengte wordt lichtjes opgestuikt om uitzetten of krimpen op te vangen. Moeilijkheden bij het inbrengen kunnen opgevangen worden met een siliconenspray (art. nr. 086.9551.--).
3. Verlijmen (afdichten): in de hoeken dient de beglazingsdichting verlijmd te worden met vulkaniseerlijm (Unizionement art. nr. 084.9108.04). Doordat de verbinding elastisch blijft, sluit de dichting ook in de hoeken perfect aan. Het verlijmen dient zowel in het verstek als over een afstand van min. 50mm te gebeuren (Reynaglue art. nr. 084.9107.--), te beginnen van de uiteinden.

b. Het aanbrengen van de borsteldichtingen.
Stappen:
1. Correct versnijden: het versnijden van de borsteldichting dient met een speciale schaar (art. nr. 090.0121.UN) te gebeuren en de dichting kan naargelang van de soort profielverbinding in verstek of recht versneden worden.
2. Aanbrengen borsteldichting: de borsteldichtingen worden geschoven in de daarvoor voorziene groeven van de profielen.
3. Verlijmen: Naargelang de soort profielverbinding (recht) dient de borsteldichting aan de uiteinden verlijmd te worden met secondenlijm (Reynaglue art. nr. 084.9107.--) . Deze verlijming is noodzakelijk om het uitglijden van de borsteldichting te vermijden.

c. Het aanbrengen van een afdichting onder- en bovenaan het wisselprofiel.
Om een goede water- en winddichtheid te bekomen dient onder- en bovenaan het wisselprofiel een extra afdichting geplaatst te worden:
- Onderaan art. Nr. 022.5550.04
- Bovenaan art. Nr. 022.5606.04

II.1.2.5 Fabricatie toleranties

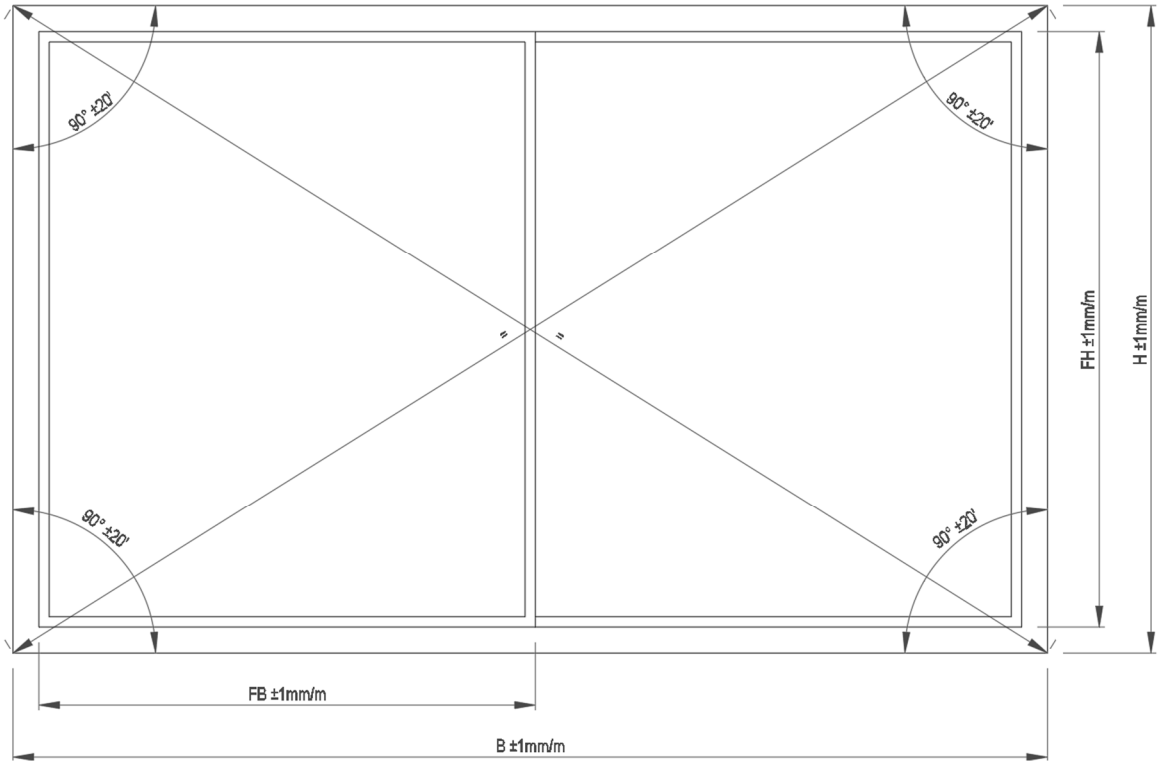

XQ: **ΔB – (ΔFB1 + ΔFB2) < 4mm**
XX: **ΔB – (ΔFB1 + ΔFB2) < 2mm**
XXQ/QXXQ: **ΔB – (ΔFB1 + ΔFB2 + ΔFB…) < 6mm**
XXX/XXXX: **ΔB – (ΔFB1 + ΔFB2 + ΔFB…) < 4mm**

ΔH – ΔFH < 2mm

Voorbeeld 1:
XQ 3000mx2200m:
ΔB – (ΔFB1 + ΔFB2) = (+3) – ((-1) + (+1)) = +3 => 3 < 4 OK

Voorbeeld 2:
XQ 3000mx2200m:
ΔB – (ΔFB1 + ΔFB2) = (+3) – ((-1) + (-1)) = +5 => 5 < 4 NOK

Voorbeeld 3:
XQ 3000mx2200m:
ΔH – ΔFH < 2mm = (+2) – (+1) = +1 => 1 < 2 OK

II.2 MONTAGEVOORSCHRIFTEN

II.2.1 Inbouw in de ruwbouw

De bevestiging aan de ruwbouw gebeurt ofwel rechtstreeks doorheen de profielen met bijvoorbeeld schroeven en pluggen, ofwel met behulp van bevestigingsankers.

a. De bevestigingen mogen niet minder dan 40 mm van de wand van de ruwbouw worden aangebracht.
b. De verankering mag geenszins het draagvermogen van de aangrenzende bouwonderdelen beïnvloeden.
c. Alle verankeringen, voor zover niet uit aluminium of roestvrij staal, dienen afdoende tegen corrosie te zijn beschermd en mogen zelf ook geen aantasting van het aluminium veroorzaken.
d. Bij de plaatsing van de schuifelementen worden er voldoende bevestigingen voorzien:

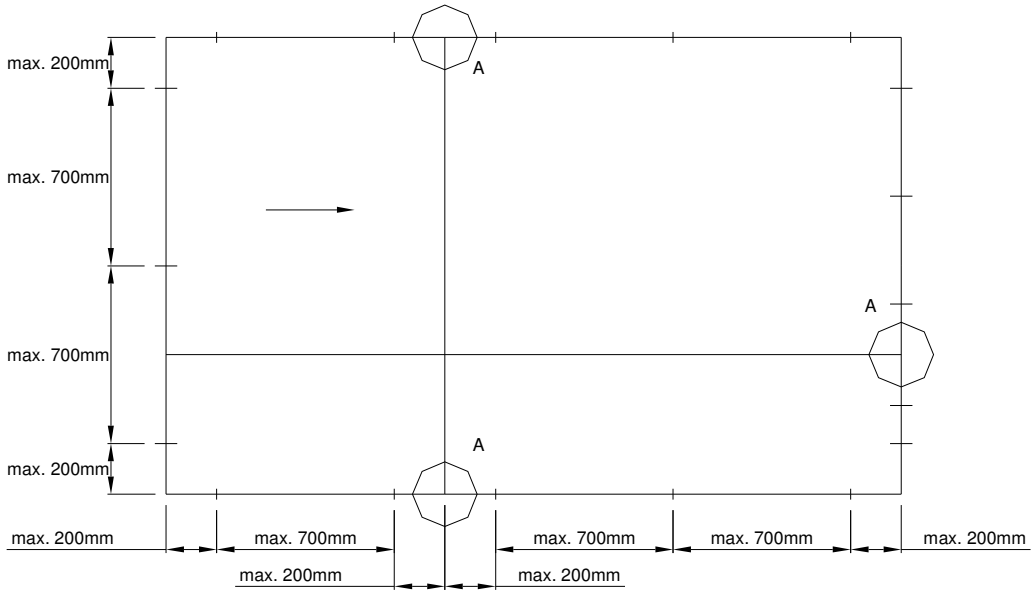

e. Er dienen aan alle zijden minstens 2 bevestigingen aangebracht te worden met een maximale afstand tot de hoek van 200 mm.
f. De afstand van de bevestigingen onderling bedraagt maximum 700 mm.
g. Op de plaatsen waar een tussenregel of tussenstijl op de zijstijl, boven- of onderregel aansluit, moet de verankering op maximum 200 mm naast de stijl- of regelaansluiting worden aangebracht. (A).
Hierdoor wordt bereikt dat de tussenregel en de tussenstijl een lengteverandering (ten gevolge van temperatuurverandering) zonder schade kunnen ondergaan.
h. Aan te raden is de bevestigingen te positioneren ter hoogte van ieder sluitpunt.

Opmerking: De verankeringen dienen dusdanig aangebracht te worden dat ze eventuele zettingen van het schuifelement kunnen opvangen.

Bij gebruik van schroeven en pluggen doorheen de profielen mogen de kamers in het onderste vast kader niet doorboord worden om geen waterinfiltratie te bekomen ter hoogte van deze bevestiging.

II.2.2 Inbouw van het beslag

Keuze van bevestigingspunten, aantal sluitpunten, max. Vleugelgewicht, max. Vleugelafmetingen, toegepast vleugelprofiel e.a. dient te gebeuren volgens de richtlijnen van de systeemleverancier en de beslagfabrikant.
Glijdende en bewegende delen zijn van neutraal vet te voorzien.
Bij montage controleren of het beslag soepel en zonder hapering te bedienen is.

II.3 BEGLAZING

Alle Reynaers systemen zijn ontworpen voor beglazing met EPDM-rubbers of neutrale siliconenkit. Bij siliconenbeglazing dient een rugvulling aangebracht te worden om een correcte opening tussen het glaspaneel en het aluminiumkader te creëren. Wij raden u aan onze speciaal ontwikkelde beglazingsrubbers te gebruiken. De beglazing hiermee zal vlotter en betrouwbaar verlopen, duurzamer zijn in de tijd, en beschadigde glaspanelen zullen gemakkelijker vervangen kunnen worden.

Bij de beglazing dient rekening te worden gehouden met volgende punten:

- Door opstuiken van de rubber wordt vermeden dat er daarna openingen ontstaan in de hoeken.
- Drainagegaten dienen geboord te worden om waterophoping te vermijden (zie montagetekeneningen drainage).

Plaatsing van de glaspanelen

De glaspanelen mogen niet in contact komen met het aluminium; gebruik altijd glassteunen en beglazingsrubbers.
Door het opspieën van het glas vermijdt men niet enkel dit contact, maar wordt eveneens een juiste plaatsing in het schuifelement bekomen en het eigen gewicht van het glas wordt op de juiste wijze overgebracht naar de wielen teneinde een eventuele vervorming van de vleugel te voorkomen.

B

Er zijn 3 types glassteunen:

Steunblokjes

Stelblokjes

Correctieblokjes

C1: Steunblokjes
Deze blokjes brengen het gewicht van het glas over op de vleugel of het raamkozijn. Hun goede plaatsing is van groot belang voor de goede werking van de schuifelementen.

C2: Stelblokjes
Deze blokjes verzekeren de positionering van het glas tussen de sponning. Ze worden aangebracht zonder forceren. Hun doel is elke beweging van het glas in zijn vlak uit te schakelen.

C3S: Correctieblokjes
Deze glassteunen zijn bedoeld om de spanningen in het glas te beperken, voornamelijk tijdens het verplaatsen van het element. Deze glassteunen worden geplaatst op Hv/2.

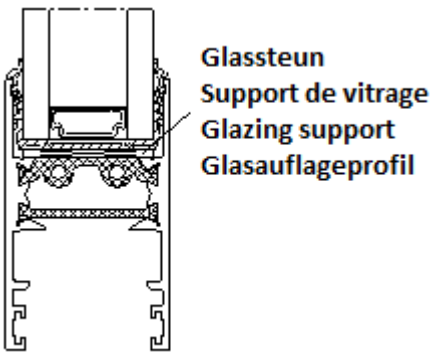

De volgende schetsen geven de plaatsing van de beglazingsblokjes in de verschillende types schuifelementen aan.

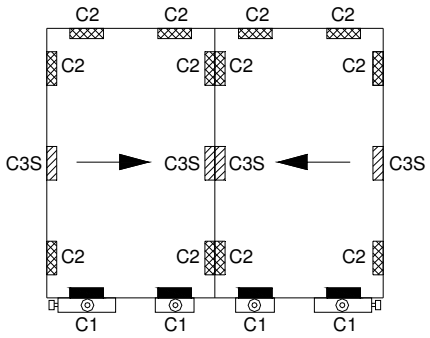

Bij schuivende vleugels dient het glasgewicht overgebracht te worden naar de wielen. De steunblokjes (C1) moeten dus onderaan geplaatst worden ter hoogte van de wielen.
Bij vaste vleugels dient het glasgewicht overgebracht te worden naar het steunstuk van de vaste vleugel. De steunblokjes moeten dus geplaatst worden ter hoogte van het steunstuk.

B

II.4 AANBEVOLEN VLEUGELPROFIELEN

Aanbevolen vleugelprofielen voor optimaal gebruiksgemak:

VLEUGELGEWICHT	AANBEVOLEN VLEUGELPROFIELEN
0-160 kg	STANDAARD OF GROOT VLEUGELPROFIEL ZONDER HANDGREEP STANDAARD OF GROOT VLEUGELPROFIEL MET HANDGREEP VOOR SCHUIVENDE VLEUGELS: 013.6300.XX 013.6301.XX 013.6312.XX 013.5312.XX 013.6310.XX 013.6311.XX 013.6313.XX 013.5313.XX 013.6400.XX 013.6401.XX 013.6410.XX 013.6411.XX
160-200 kg	STANDAARD VLEUGELPROFIEL MET HANDGREEP VOOR SCHUIVENDE VLEUGELS: 013.6400.XX 013.6401.XX 013.5312.XX
160-250 kg	GROOT VLEUGELPROFIEL MET HANDGREEP VOOR SCHUIVENDE VLEUGELS: 013.6410.XX 013.6411.XX 013.5313.XX

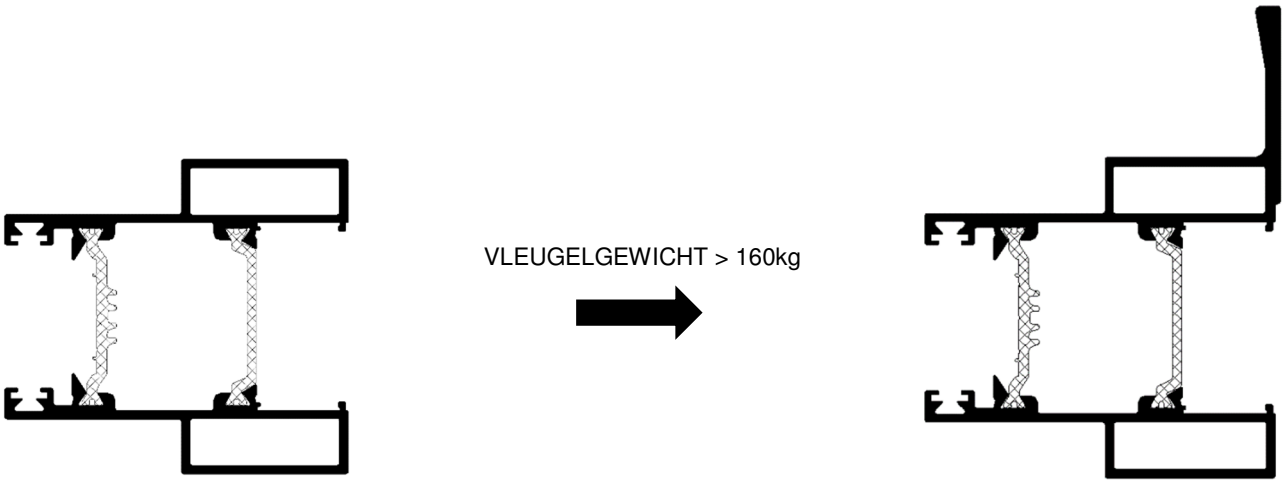

PRESCRIPTIONS DE MISE EN OEUVRE

I. GÉNÉRALITÉS

Voir catalogue « 1. Informations générales » (089.C01E.00 édition 11/2004)

II. INSTRUCTIONS DE PRODUCTION SLIM PATIO 68

II.1 INSTRUCTIONS DE FABRICATION

Afin de pouvoir garantir continuellement la qualité du produit fini, les règles suivantes devront être respectées durant le traitement.

II.1.1 Opérations d'usinage

On entend par opérations d'usinage toutes les opérations mécaniques telles que sciage, fraisage, perçage, poinçonnage ou découpe. Sur les profilés peints, il est primordial d'éviter que les couches de peinture se détachent des bords durant ces opérations.
Aussi est-il très important pour la qualité des liaisons que :
- L'outil d'usinage soit adéquat et suffisamment affûté
- La machine soit bien réglée (p.ex. régime)
- L'outil soit contrôlé régulièrement
- L'outil d'usinage soit correctement et suffisamment lubrifié :
  - Graisse en stick Reynalube (art. n° 086.9191.UN) pour scies
  - Spray de coupe (art.nr. 086.9175.UN) pour poinçons
  - Ou les agents de refroidissement et de lubrification préconisés par le fournisseur de la machine.
- Les blocs de serrage corrects soient utilisés (voir schéma de montage « blocs de serrage »)
- La table d'amenée et d'évacuation soit exempte de copeaux et de salissures
- Le refroidissement éventuel soit assuré par des produits chimiquement neutres qui n'attaquent pas le traitement de surface.

Position / serrage des profilés pour le sciage :
Pendant cette opération, la position des profilés sur la table de sciage est très importante. C'est essentiel pour obtenir des onglets parfaits après montage des éléments coulissants.
La plus forte pression doit toujours être exercée sur le « coté de référence » des profilés.
Le « coté de référence » doit être parfaitement horizontal ou vertical sur la table de sciage.
Utilisez des blocs de serrage pour :
a. éviter que le jeu des profilés affecte la qualité des onglets
b. éviter que les profilés basculent sur la table.

II.1.2 Assemblage

Nous distinguons les opérations suivantes :
1. Liaisons d'angle ;
2. Liaisons en T et en croix ;
3. Drainage, ventilation et découpes pour les accessoires ;
4. Joints.

II.1.2.1 Liaisons d'angle

Étapes :
a. Scier correctement les profilés du cadre extérieur.
b. Forer les trous de vis dans les profilés verticaux du cadre extérieur (_10mm;_5mm).
c. Scier ou fraiser les profilés verticaux du cadre extérieur
d. Protection des coupes et des surfaces traitées par :
   - Ébavurage (si nécessaire).
   - Élimination de la poussière et des copeaux au niveau de la coupe et dans la chambre du profilé.
   - Dégraissage (Reynafinish 60 art. n° 086.9210.--).
   - Application de Reynaprotector (art. n° 086.9208.SY + 086.9225.--)
e. Étanchéité des profilés du cadre extérieur à l'aide d'un mastic neutre et élastique :
   - Sur les coupes ;
   - Sur les trous de fixation.

f. Les surfaces apparentes des éléments assemblés doivent être nettoyées des résidus de mastic, exclusivement avec un produit non agressif (Reynafinish 60, art. n° 086.9210.--).

Remarques :

Pour la bonne étanchéité du cadre extérieur, il faut prévoir un joint supplémentaire au niveau de la liaison en angle droit.

- 2-rails :
  - En haut et en bas art. n° 080.9727.04
  - En bas art. n° 062.9321.04
- 3-rails :
  - En haut et en bas art. n° 080.9728.04
  - En bas art. n° 062.9322.04
- 1-rail :
  - En haut et en bas art. n° 080.9729.04
  - En bas art. n° 062.9323.04
- Flat Bottom :
  - En bas art. n° 080.9734.04
  - En haut art. n° 080.9727.04

II.1.2.2 Liaisons en T

B

Étapes :

a. Scier, fraiser, poinçonner et percer le profil en T (voir pages F).

b. Protection des coupes et des surfaces traitées par :
- Ébavurage (si nécessaire) ;
- Élimination de la poussière et des copeaux au niveau de la coupe et dans la chambre du profilé ;
- Dégraissage (Reynafinish 60 art. n° 086.9210.--) ;
- Application de Reynaprotector (art. n° 086.9208.SY + 086.9225.--) sur les coupes de scie et de Reynaers Anti-corro (art. n° 086.9606.--) sur les coupes de fraisage.

c. Étanchéité des profilés en T à l'aide d'un mastic neutre et élastique :
- Sur les coupes ;
- Sur les trous de fixation.

d. Les surfaces apparentes des éléments assemblés doivent être nettoyées des résidus de mastic, exclusivement avec un produit non agressif (Reynafinish 60, art. n° 086.9210.--).

II.1.2.3 Drainage, ventilation et découpes pour les accessoires

Étapes :

a. Tracer les découpes.

b. Poinçonner, percer ou fraiser correctement.

c. Protection des surfaces traitées par :
- Ébavurage (si nécessaire) ;
- Élimination des poussières et des copeaux au niveau de la coupe et dans la chambre du profilé.
- Dégraissage (Reynafinish 60 art. n° 086.9210.--) ;
- Application de Reynaers Anti-corro (art. n° 086.9606.--)

À surveiller concernant drainage/ventilation :
L'eau qui pénètre dans les profilés doit s'évacuer de manière rapide et contrôlée. La pression dans les chambres intérieures doit rester égale à celle de l'atmosphère extérieure.

Pour chaque élément coulissant, on prévoit des <u>orifices de drainage</u> situés au maximum à 250 mm de l'angle pour le battant et 150 mm pour le cadre fixe. La distance entre 2 orifices de drainage ne peut dépasser 800 mm.
Il faut prévoir au minimum 2 orifices de drainage par <u>plan</u> de fenêtre !

Tous les types d'éléments coulissants doivent être dotés d'un système de drainage au niveau des traverses basses et / ou des profilés en T horizontaux. La surface minimale de ces orifices de drainage est de 50 mm² par orifice dans l'ouvrant, soit une ouverture ronde de minimum 8 mm de diamètre, soit une ouverture allongée de minimum 5 mm sur 15 mm. En ce qui concerne le cadre fixe, la surface minimale est de 150 mm² par orifice, soit 3 orifices ronds de minimum 8 mm de diamètre, soit une ouverture allongée de minimum 8 mm sur 34 mm. Les orifices de drainage visibles sur la face extérieure de l'élément coulissant seront couverts par des bouchons en plastique.

Chaque élément coulissant comporte aussi des <u>orifices de ventilation</u>. Leur fonction consiste à égaliser la pression autour du vitrage.
Sur le flanc en haut du battant, on pratique toujours au minimum 1 ouverture d'au moins 5 mm.
Remarque : Pour les drainages spécifiques, nous renvoyons à la page 23.F. …

II.1.2.4 Joints

Tous les joints en caoutchouc sont en EPDM résistant aux intempéries et au vieillissement. Ces joints doivent être posés avec soin : l'étanchéité de l'élément coulissant en dépend.

a. Pose des joints de vitrage/joints

Étapes :

1. Coupe correcte : le joint de vitrage doit être coupé avec des ciseaux spéciaux (art. n° 090.0121.UN). Selon le type de profilés assemblés, le joint sera coupé en onglet ou droit.
   Prévoir une longueur supplémentaire (env. 10 mm par mètre).
2. Application du joint : les joints sont appliqués dans les rainures des profilés prévues à cet effet. La longueur supplémentaire est légèrement refoulée pour neutraliser le rétrécissement. En cas de difficulté d'introduction du joint, utiliser un spray au silicone (art. n° 086.9551.--).
3. Collage (étanchéité) : dans les coins, il faut coller le joint de vitrage à la colle de vulcanisation (Unizionement art. n° 084.9108.04). La liaison restant élastique, le joint s'ajuste parfaitement même dans les angles. La colle doit être appliquée sur la jointure et sur une distance mini. de 50 mm à partir des extrémités (Reynaglue art. n° 084.9107.--).

b. Installation des brosses.

Étapes :

1. Coupe correcte : couper la brosse avec les ciseaux spéciaux (art. n° 090.0121.UN) et couper le joint en onglet ou droit selon le type de liaison.
2. Installation des brosses : les brosses sont placées dans les rainures prévues à cet effet dans les profilés.
3. Collage : selon le type de liaison (droite), la brosse sera collée aux extrémités avec de la colle instantanée (Reynaglue art. n° 084.9107.--). Le collage est nécessaire pour empêcher la brosse de glisser.

c. Installation d'un joint en dessous et au-dessus du profilé d'inversion.

Pour obtenir une bonne étanchéité à l'eau et au vent, on prévoit un joint supplémentaire en dessous et au-dessus du profilé d'inversion :

- En bas art. n° 022.5550.04
- En haut art. n° 022.5606.04

II.1.2.5 Tolérances de fabrication

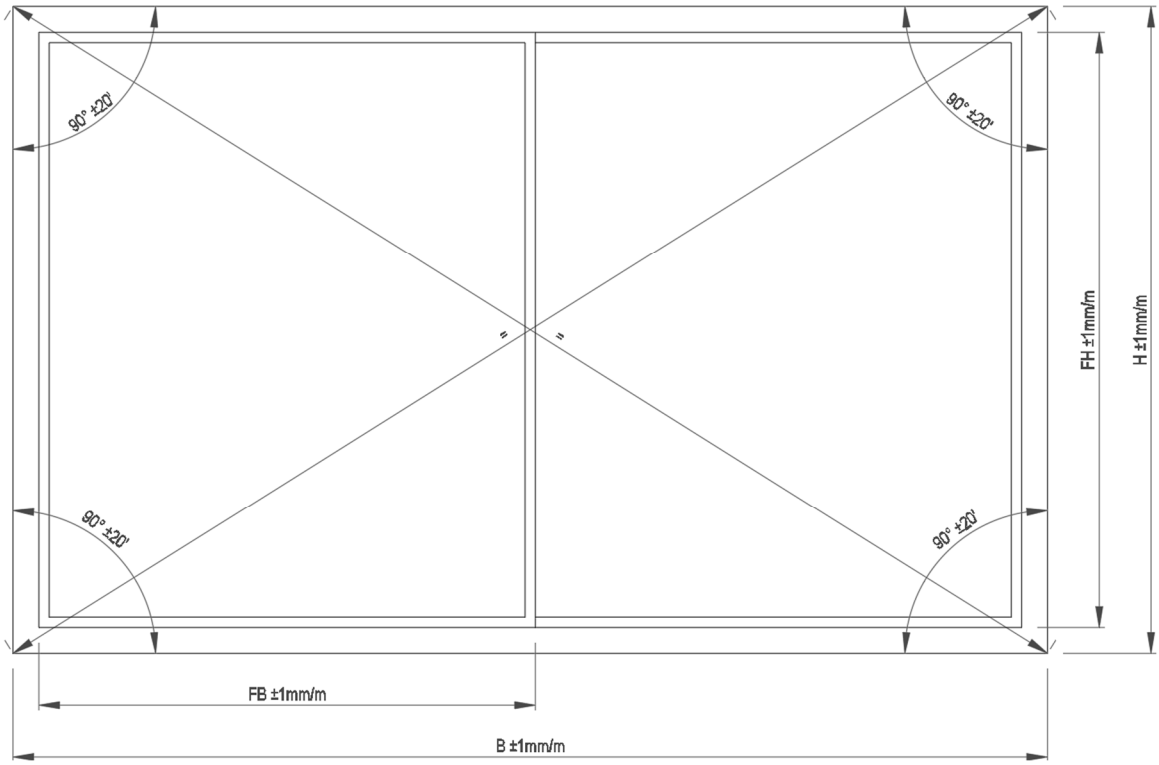

XQ: **ΔB – (ΔFB1 + ΔFB2) < 4mm**
XX: **ΔB – (ΔFB1 + ΔFB2) < 2mm**
XXQ/QXXQ: **ΔB – (ΔFB1 + ΔFB2 + ΔFB…) < 6mm**
XXX/XXXX: **ΔB – (ΔFB1 + ΔFB2 + ΔFB…) < 4mm**

ΔH – ΔFH < 2mm

Exemple 1:
XQ 3000mx2200m:
ΔB – (ΔFB1 + ΔFB2) = (+3) – ((-1) + (+1)) = +3 => 3 < 4 OK

Exemple 2:
XQ 3000mx2200m:
ΔB – (ΔFB1 + ΔFB2) = (+3) – ((-1) + (-1)) = +5 => 5 < 4 NOK

Exemple 3:
XQ 3000mx2200m:
ΔH – ΔFH < 2mm = (+2) – (+1) = +1 => 1 < 2 OK

II.2 INSTRUCTIONS DE MONTAGE

II.2.1 Encastrement dans le gros-œuvre

La fixation au gros-œuvre se fait directement à travers les profilés, par exemple avec des vis et chevilles, ou avec des ancrages de fixation.

a. Les fixations ne seront pas posées à moins de 40 mm de la paroi du gros-œuvre.
b. L'ancrage ne peut en aucun cas influencer la capacité portante des éléments de construction adjacents.
c. Tous les ancrages, s'ils ne sont pas en aluminium ou en inox, doivent être convenablement protégés de la corrosion. Ils ne peuvent entamer eux-mêmes l'aluminium.
d. Pour placer les éléments coulissants, on prévoit des fixations en suffisance :

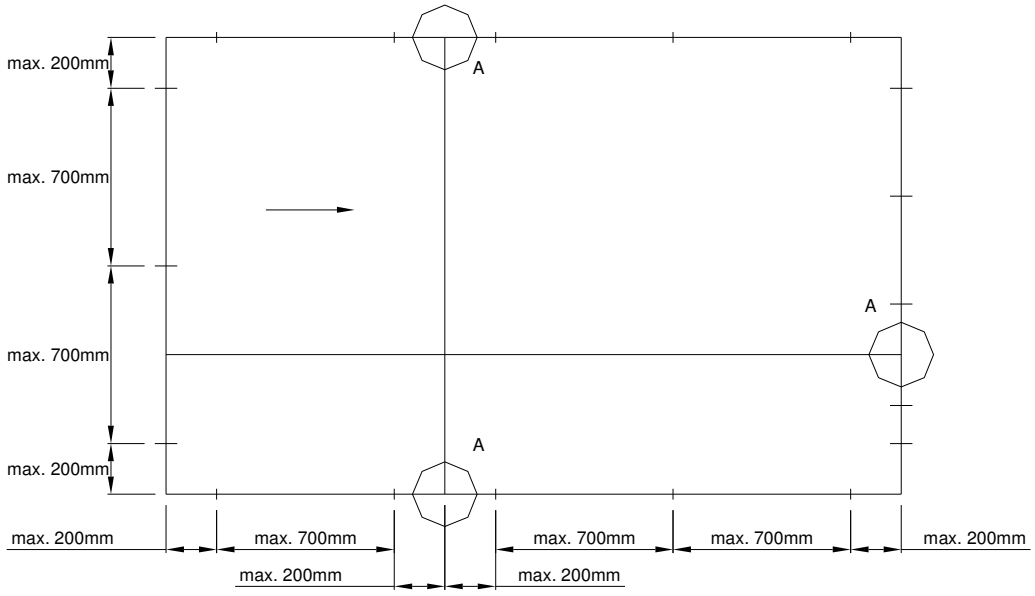

e. Par côté, il faut au moins 2 fixations. La distance entre la dernière fixation et l'angle ne peut dépasser 200 mm.
f. La distance entre deux fixations ne dépassera pas 700 mm.
g. Aux endroits où une traverse intermédiaire ou un meneau rejoint un montant latéral ou une traverse haute ou basse, l'ancrage sera installé au maximum à 200 mm du point de jonction. (A).
De cette manière, la traverse intermédiaire et le meneau pourront voir leur longueur changer (sous l'effet d'une fluctuation de température) sans dommage.
h. Il est conseillé de disposer les fixations à hauteur de chaque point de fermeture.

Remarque : Les ancrages seront placés de manière à pouvoir absorber un éventuel tassement de l'élément coulissant.

Si on utilise des vis et chevilles à travers les profilés, on évitera de percer les chambres dans le bas du cadre fixe afin de prévenir les infiltrations d'eau à hauteur de cette fixation.

II.2.2 Installation des accessoires

Le choix des points de fixation, du nombre de points de fermeture, du poids maxi. de l'ouvrant, des dimensions maxi. de l'ouvrant, du profilé de l'ouvrant, etc., respectera les préconisations du fabricant de systèmes et d'accessoires.
Les éléments coulissants et mobiles seront lubrifiés à la graisse naturelle.
Au montage, on s'assurera que les accessoires fonctionnent avec fluidité et sans à-coups.

II.3 VITRAGE

Tous les systèmes Reynaers sont conçus pour un vitrage avec caoutchouc EPDM ou mastic silicone neutre. Dans le cas du silicone, il faut prévoir un adossement pour obtenir une ouverture correcte entre le panneau vitré et le cadre en aluminium. Nous vous recommandons d'utiliser nos caoutchoucs spécialement développés à cet effet. Le vitrage fonctionnera plus facilement, sans défauts, il sera plus durable, et les panneaux endommagés seront plus faciles à remplacer.

En ce qui concerne le vitrage, tenir compte des points suivants :

- En refoulant le caoutchouc, on évite des vides dans les angles.
- Pratiquer des orifices de drainage pour éviter l'accumulation d'eau (voir schémas de montage drainage).

Pose des panneaux vitrés

Les vitres ne peuvent entrer en contact avec l'aluminium. Toujours utiliser des supports de vitre et des caoutchoucs.
En calant la vitre, on évite non seulement ce contact, mais on obtient aussi un placement correct dans l'élément coulissant.
Le poids de la vitre est correctement transmis aux roues afin de prévenir une éventuelle déformation de l'ouvrant.

On distingue 3 types de supports de vitre :

B

Cales de support

Cales d'ajustement

Cales de correction

C1 : Cales de support
Ces cales transmettent le poids du verre à l'ouvrant ou à l'allège. Un placement correct est très important pour le bon fonctionnement des éléments coulissants.

C2 : Cales d'ajustement
Ces cales garantissent le positionnement du verre dans la feuillure. Elles sont appliquées sans forcer. Leur but est d'empêcher tout mouvement du verre dans son plan.

C3S : Cales de correction
Ces supports sont conçus pour limiter les tensions dans le verre, surtout au stade de l'installation. Ils sont mis en place sur Hv/2.

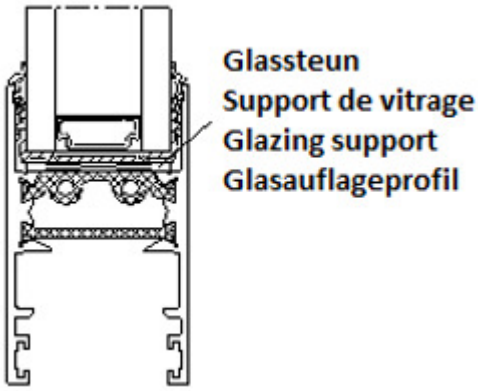

Les schémas suivants illustrent la position des cales de vitrage dans les différents types d'éléments coulissants.

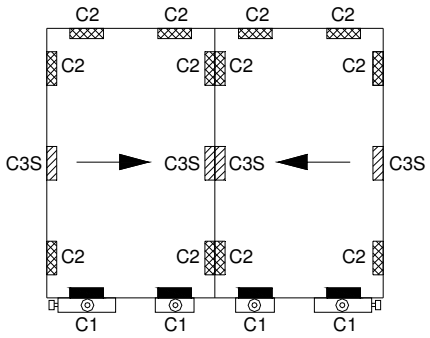

Sur les ouvrants coulissants, le poids du verre doit être transféré aux roues. Il faut donc disposer les cales de support (C1) dans le bas au niveau des roues.
Sur les ouvrants fixes, le poids du verre doit être transféré à la pièce qui supporte l'ouvrant fixe. Il faut donc disposer les cales de support à hauteur de cette pièce.

B

II.4 PROFILE OUVRANT RECOMMANDE

Profile ouvrant recommandé pour assurer optimal facilité d'utilisation :

POIDS DU VANTAIL	PROFILE OUVRANT RECOMMANDE
0-160 kg	CLASSIQUE OU GRAND PROFILE OUVRANT SANS POIGNEE CLASSIQUE OU GRAND PROFILE OUVRANT AVEC POIGNEE DANS LES BESOIN DES VANTAILS COULISSANT: 013.6300.XX 013.6301.XX 013.6312.XX 013.5312.XX 013.6310.XX 013.6311.XX 013.6313.XX 013.5313.XX 013.6400.XX 013.6401.XX 013.6410.XX 013.6411.XX
160-200 kg	CLASSIQUE PROFILE OUVRANT AVEC POIGNEE DANS LES BESOIN DES VANTAILS COULISSANT: 013.6400.XX 013.6401.XX 013.5312.XX
160-250 kg	GRAND PROFILE OUVRANT AVEC POIGNEE DANS LES BESOIN DES VANTAILS COULISSANT: 013.6410.XX 013.6411.XX 013.5313.XX

PROCESSING DATA

I. GENERAL

See catalogue “1.General information” (099.C01E.00 edition 11/2004)

II. PROCESSING DATA SLIM PATIO 68

II.1 FABRICATING PRESCRIPTIONS

In order to guarantee a perfect end product, the following guidelines should be adhered to during the production process.

II.1.1 Metal-removing operations

Metal-removing operations are understood to mean all mechanical operations such as sawing, milling, drilling, punching and cutting. For painted profiles it is essential that the paint coatings do not come off on the edges during these operations. Therefore it is very important for the quality of the connections that:

- The metal-removing tools are appropriate and sufficiently sharp.
- The machines are well adjusted (e.g. number of revolutions).
- The tools are regularly checked.
- The metal-removing tools are greased sufficiently and correctly:
  - Reynalube cutting grease block (art. no. 086.9191.UN) for saw blades.
  - Cutting spray (art. no. 086.9175.--) for punch tools.
  - Or the cooling agents and lubricants prescribed by the machine suppliers.
- The appropriate clamp blocks are used. (see assembly drawing “clamp blocks saw”)
- The cutting table is free of swarf and dust.
- Possible cooling is done by means of chemically neutral products which do not attack the surface treatment.

II.1.2 Assembly

We make the following subdivisions:

1. Corner connections;
2. T-brackets;
3. Drainage, aeration and recesses for the accessories;
4. Gaskets.

II.1.2.1 Corner connections

Steps:

a. Correct sawing of the outer frame profiles.
b. Applying screw holes vertical outer frame profile (_ 10mm; _ 5mm).
c. Double-saw or mill the vertical outer frame profile
d. Protection of the saw cuts and treated surfaces by:
   - Deburring (if necessary);
   - Removing dust and saw-dust on the saw cut and in the profile chamber;
   - Degreasing (Reynafinish 60 art. no 086.9210.--);
   - Applying Reynaprotector (art. no. 086.9208.SY + 086.9225.--).
e. Sealing of the outer frame profile by applying a neutral sealing agent:
   - On the saw cuts;
   - On the fixing holes;
f. The sealing agent residue on the visible sides of the completed elements has to be removed by means of a nonaggressive product (Reynafinish 60 art.no. 086.9210.--).

Remarks:

To obtain a good sealing of the outer frame a closer should be fitted between the straight corner connection.

- 2-rail:
  - At bottom and top art. No 080.9727.04
  - At bottom art. no. 062.9321.04
- 3-rail:
  - At bottom and top art. no. 080.9728.04
  - At bottom art. no. 062.9322.04
- 1-rail:
  - At bottom and top art. no. 080.9729.04
  - At bottom art. no. 062.9323.04
- Flat Bottom:
  - At bottom art. no. 080.9734.04
  - On top art. no. 080.9727.04

II.1.2.2 T-brackets

Steps:

a. Correct sawing, milling, punching and drilling of the profile (see F-pages).

b. Protection of the saw cuts and treated surfaces by:
- Deburring (if necessary);
- Removing dust and saw-dust on the saw cut and in the profile chamber;
- Degreasing (Reynafinish 60 art. no 086.9210.--);
- Applying Reynaprotector (art.nr. 086.9208.SY + 086.9225.--) on the cuttingsurfaces and Reynaers Anti-corro (art. no. 086.9606.--) on the millingsurfaces.

c. Sealing of the transom-mullion by applying a neutral sealing agent:
- On the saw cuts;
- On the fixing holes;

d. The sealing agent residue on the visible sides of the completed elements has to be removed by means of a non-aggressive product (Reynafinish 60 art.no. 086.9210.--).

II.1.2.3 Drainage and recesses for the accessories

B

Steps:

a. Marking of recesses.

b. Correct punching, drilling or milling.

c. Protection of the treated surfaces by:
- Deburring (if necessary);
- Removing dust and saw-dust on the saw cuts and in the profile chamber.
- Degreasing (Reynafinish 60 art. no. 086.9210.--).
- Applying Reynaers Anti-corro (art. no. 086.9606.--).

Special attentions should be paid to the following regarding drainage / aeration:
Possible infiltrating water must be drained smoothly under control and one must be sure that the profile's chambers remain at the atmospheric pressure.

For all sliding elements, drainage holes should be a maximum of 250 mm from the corner for the sliding panel and 150 mm for the outer frame. The maximum distance between 2 drainage holes is 800 mm.
Each glazed surface should be provided with min. 2 drainage holes!

All types of sliding elements should be provided with a drainage system in the sills and / or the horizontal transoms.
The minimum surface of these openings is 50 mm² per opening in the sliding panel, either a round opening of minimum 8 mm diameter, or elongated openings of minimum 5 mm by 15 mm. For the outer frame the minimum surface is 150 mm² per opening, either 3 round openings of minimum 8 mm diameter, or an elongated opening of minimum 8 mm by 34 mm.
Drainage holes which are visible on the outside of the sliding element are covered with drainage covers in synthetic material.

All sliding elements are provided with ventilation holes. Its function is to guarantee the pressure equalization around the glazing.
On the side at the top of the sliding panel at least 1 opening of minimum 5 mm should always be drilled.

Remark: For specific drainage we refer to pages 23.f. …

II.1.2.4 Gaskets

All gaskets are of EPDM resistant to weathering and ageing. They should be carefully applied since the tight sealing of the sliding elements depends on their correct application.

a. Applying the glazing gaskets/gaskets.

Steps:

1. Correct cutting: the glazing gasket should be cut with special gasket shears (art. no. 090.0121.UN) and can be cut straight or mitred according to the kind of profile connection. Extra overhanging (about 10 mm per meter) is required.
2. Application of the gasket: the gaskets are applied in the appropriate grooves within the profiles. They should be cut slightly longer than is necessary to compensate for any shrinkage that may occur. Difficulties in applying the gasket can be solved by the use of silicone spray (art. no. 086.9551.--).
3. Gluing (sealing): in the corners, glazing gaskets should be glued with vulcanizing agent (Unizionement art. no. 084.9108.04). This vulcanizing agent will remain elastic and because of this the gasket will also fit perfectly into the corners. Gluing must be mitred over a minimum distance of 50mm (with Reynaglue art. no. 084.9107.--), beginning at the ends.

b. Applying the brushes.

Steps:

1. Correct cutting: the brush should be cut with special gasket shears (art. no. 090.0121.UN) and can be cut straight or mitred according the kind of profile connection.
2. Application of the brush: the brushes are applied in the appropriate grooves within the profiles.
3. Gluing: In function of the type of profile connection (straight), the brush should be glued at the ends with contact glue (Reynaglue art. no. 084.9107.--). This gluing is necessary to avoid the slipping away of the brush.

c. Applying a closer at the bottom and the top of the meeting section

To obtain a good water tightness, an extra closer should be fitted at the bottom and top of the meeting section:

- At bottom art. no. 022.5550.04
- At top art. no. 022.5606.04

II.1.2.5 Fabrication tolerances

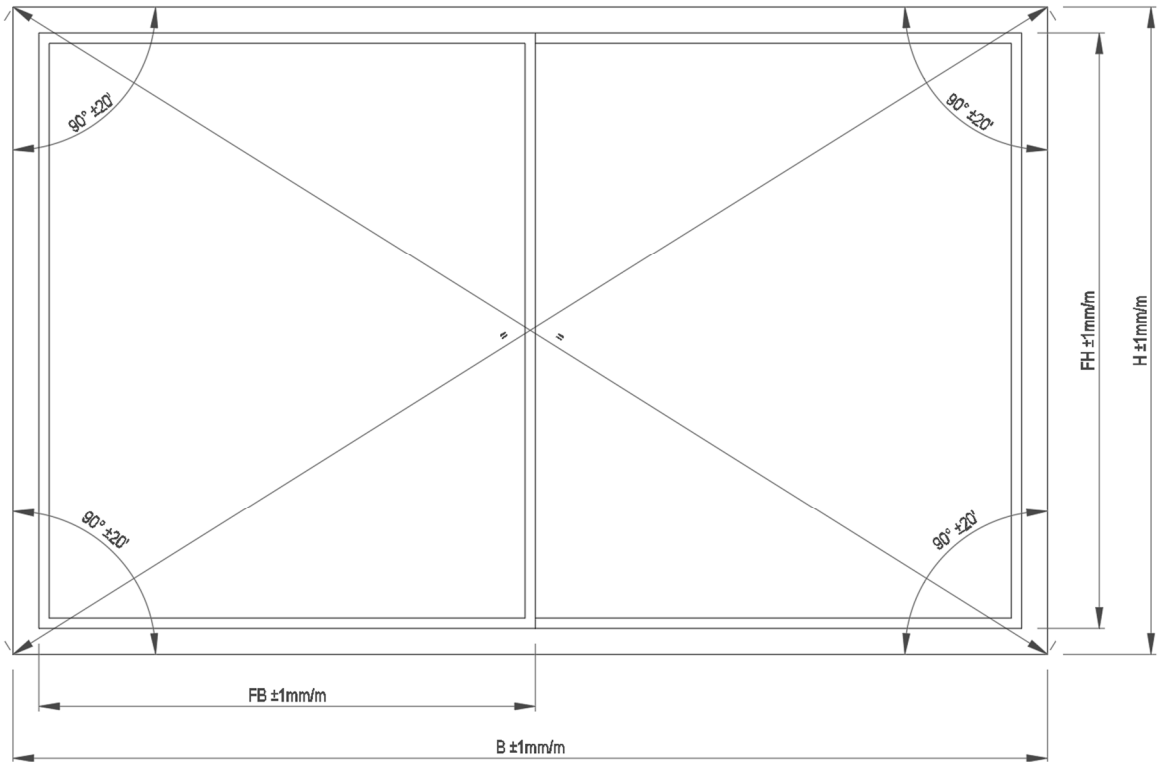

XQ: ΔB – (ΔFB1 + ΔFB2) < 4mm
XX: ΔB – (ΔFB1 + ΔFB2) < 2mm
XXQ/QXXQ: ΔB – (ΔFB1 + ΔFB2 + ΔFB…) < 6mm
XXX/XXXX: ΔB – (ΔFB1 + ΔFB2 + ΔFB…) < 4mm

ΔH – ΔFH < 2mm

Example 1:
XQ 3000mx2200m:
ΔB – (ΔFB1 + ΔFB2) = (+3) – ((-1) + (+1)) = +3 => 3 < 4 OK

Example 2:
XQ 3000mx2200m:
ΔB – (ΔFB1 + ΔFB2) = (+3) – ((-1) + (-1)) = +5 => 5 < 4 NOK

Example 3:
XQ 3000mx2200m:
ΔH – ΔFH < 2mm = (+2) – (+1) = +1 => 1 < 2 OK

II.2 FITTING

II.2.1 Fitting in the structural work

The fixing to the structural work is done either directly through the profiles by means of for instance screws and plugs, or by means of fixing lugs.

a. The fixings may not be applied less than 40 mm of the wall of the structural work.
b. The anchoring may in no way influence the bearing power of the adjacent building parts.
c. All anchoring, as far as they are not made of Aluminium or stainless steel, should be adequately corrosion-protected and may not attack the Aluminium themselves.
d. When fitting the sliding elements, sufficient fixings are required:

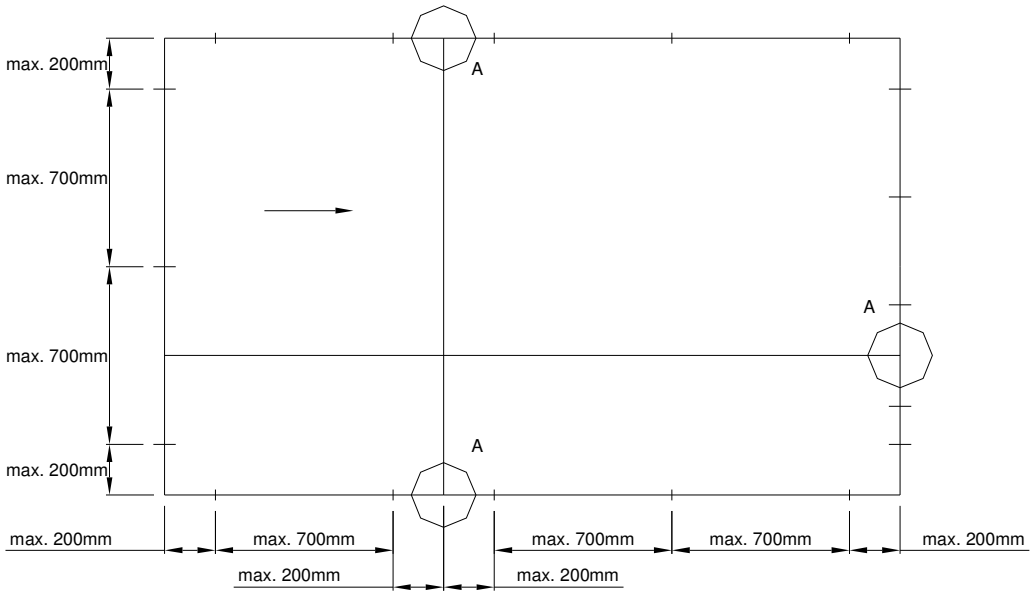

e. At least two fixings should be applied on all sides; the maximum distance to the corner is 200 mm.
f. The distance between the fixings is maximum 700 mm.
g. Where transom/mullions and outer frame profiles meet, the fixing must be applied maximum 200 mm from both sides of the transom/mullion (A).
In this way, expansion and shrinkage of the transom/mullion (because of fluctuations of temperature) are possible without any damage.
h. We recommend to position the fixings at the height of each locking point.

Remark: The anchoring should be applied in such a way that possible expansion / shrinkage of the sliding element is not obstructed.

When screws and plugs are used directly through the profiles, the chambers in the bottom outer frame may not be pierced to avoid water infiltration at the height of this fixing.

II.2.2 Fitting of the accessories

The choice of the fixing points, number of locking points, max. Weight of the sliding panel, max. Sizes of the sliding panel, panel profile used etc. depends on the instructions of the system supplier and the accessory producer.
Sliding and moving parts should be provided with neutral grease.
When fitting, please check whether all accessories can be operated easily and without getting stuck.

II.3 GLAZING

Reynaers' systems are designed for EPDM gasket or neutral silicone glazing. In case of silicone glazing a backing rod should be applied to create a correct opening between the glass panel and the aluminium frame. For easy and reliable fitting, durability and reglazing simplicity, we recommend using only Reynaers' gaskets - specially adapted for our profiles.

The following precautions should be taken when fitting the glazing:

- Cut the glazing gaskets slightly longer than is necessary to avoid openings in the corners at a later stage.
- Drainage holes should be drilled to avoid a build-up of moisture (see assembly drawing 'drainage').

Fitting of the glass panels

Glass panels should not come into contact with the aluminium frame; always use glazing blocks and gaskets.
Wedging prevents this contact and also ensures correct positioning of the glass in the frame, distributing the weight equally onto the rollers to avoid deformation.

There are 3 types of glazing blocks:

Support block

Adjusting block

Correcting block

C1: Support blocks
These support blocks distribute the weight of the glass onto the sliding panel. Correct positioning is very important for the sliding panel to function correctly.

C2: Adjusting blocks
These blocks guarantee the correct positioning of the glass between the rebates. They must be positioned without twisting or damaging the profile. Adjusting blocks also prevent the glass panels from moving.

C3S: Correcting blocks
These blocks are used to limit stress or vent, especially during handling or working operations. These blocks are placed at Hv/2.

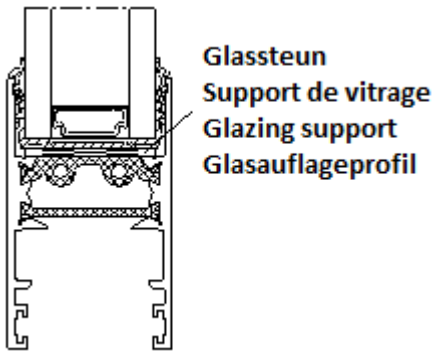

The following sketches indicate the different glazing blocks in different types of sliding elements.

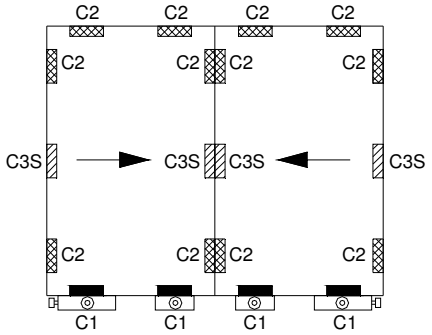

The glass weight of sliding panels should be distributed equally onto the rollers. The support blocks (C1) should consequently be fitted at the height of the rollers. The glass weight of fixed panels should be distributed onto the support piece of the fixed panel. The support blocks (C1) should consequently be fitted at the height of the support piece.

II.4 RECOMMENDED VENT PROFILES

Recommended vent profiles for optimal ease of use:

WEIGHT OF THE VENT	RECOMMENDED VENT PROFILES
0-160 kg	STANDARD OR LARGE VENT PROFILE WITHOUT HANDLE STANDARD OR LARGE VENT PROFILE WITH HANDLE FOR SLIDING VENTS: 013.6300.XX 013.6301.XX 013.6312.XX 013.5312.XX 013.6310.XX 013.6311.XX 013.6313.XX 013.5313.XX 013.6400.XX 013.6401.XX 013.6410.XX 013.6411.XX
160-200 kg	STANDARD VENT PROFILE WITH HANDLE FOR SLIDING VENTS: 013.6400.XX 013.6401.XX 013.5312.XX
160-250 kg	LARGE VENT PROFILE WITH HANDLE FOR SLIDING VENTS: 013.6410.XX 013.6411.XX 013.5313.XX

B

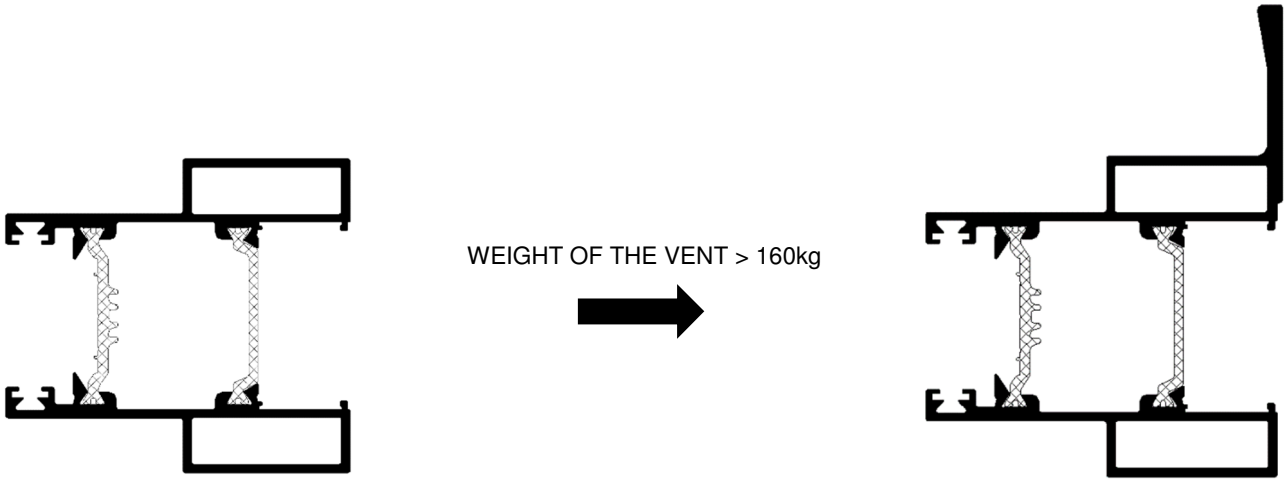

VERARBEITUNGSVORSCHRIFTEN

I. ALLGEMEINES

Siehe Katalog „1. Allgemeine Informationen“ (089.C01E.00 Ausgabe 11/2004)

II. VERARBEITUNGSANLEITUNG SLIM PATIO 68

II.1 KONSTRUKTIONSVORSCHRIFTEN

Um ein dauerhaft perfektes Endprodukt zu gewährleisten, müssen bei der Verarbeitung die folgenden Regeln beachtet werden.

II.1.1 Spanende Bearbeitung

Unter spanender Bearbeitung versteht man: alle mechanischen Bearbeitungsvorgänge wie Sägen, Fräsen, Bohren, Stanzen und Schneiden. Bei lackierten Profilen ist entscheidend, dass sich die Lackschichten an den Rändern bei diesen Bearbeitungsvorgängen nicht lösen.
Für die Qualität der Verbindungen ist deshalb sehr wichtig, dass folgende Anforderungen erfüllt sind:
- Das Spanwerkzeug ist geeignet und ausreichend scharf.
- Die Maschinen sind richtig eingestellt (z. B. Drehzahl).
- Das Werkzeug wird regelmäßig kontrolliert.
- Das Spanwerkzeug wird korrekt und ausreichend geschmiert mit:
  - Schmierstift Reynalube (Art.-Nr. 086.9191.UN) für Sägeblätter.
  - Schneidmittel (Art.-Nr. 086.9175.UN) für Stanzwerkzeuge.
  - Oder mit den vom Maschinenlieferanten vorgeschriebenen Kühl- und Schmiermitteln.
- Geeignete Klemmblöcke werden verwendet (siehe Montagezeichnung „Klemmblöcke“).
- Der Zu- und Abführtisch ist frei von Spänen und Verunreinigungen.
- Zur ggf. notwendigen Kühlung werden chemisch neutrale Produkte verwendet, die die Oberflächenbehandlung nicht angreifen.

Position/Einspannen der Profile beim Sägen:
Die Position der Profile auf dem Sägetisch beim Sägen ist sehr wichtig und bildet die Grundlage für perfekte Gehrungen nach dem Einsetzen der Schiebeelemente.
Der stärkste Druck muss immer auf die „Referenzseite“ der Profile ausgeübt werden.
Die „Referenzseite“ muss völlig waagerecht oder senkrecht auf dem Sägetisch liegen.
Klemmblöcke müssen verwendet werden:
a. um zu vermeiden, dass das Spiel an den Profilen die Qualität der Gehrung beeinträchtigt;
b. um ein Umkippen der Profile auf dem Tisch zu verhindern.

II.1.2 Montage

Wir untergliedern die Montage wie folgt:
1. Eckverbindungen;
2. T-Verbindungen und Kreuzverbindung;
3. Entwässerung, Entlüftung und Aussparungen für Beschläge;
4. Dichtungen;

II.1.2.1 Eckverbindungen

Schritte:
a. Korrektes Sägen der Außenrahmenprofile.
b. Schraubenlöcher in die senkrechten Außenrahmenprofile (_10mm; _5mm) bohren.
c. Die senkrechten Außenrahmenprofile sägen oder fräsen
d. Die Sägeschnitte und bearbeiteten Flächen sind zu schützen durch:
   - Entgraten (falls erforderlich).
   - Entfernen von Staub und Sägeresten auf dem Sägeschnitt und in der Profilkammer;
   - Entfetten (Reynafinish 60 Art.-Nr. 086.9210.--).
   - Auftragen von Reynaprotector (Art.-Nr. 086.9208.SY + 086.9225.--)
e. Abdichten des Außenrahmenprofils durch Auftrag eines neutralen, elastischen Dichtungsmittels:
   - auf den Sägeschnitten;
   - auf den Befestigungslöchern;

f. Die zusammengesetzten Elemente müssen an den Sichtflächen von Dichtungsresten gereinigt werden. Dafür darf ausschließlich ein nicht aggressives Mittel (Reynafinish 60, Art.-Nr. 086.9210.--) verwendet werden.

Anmerkungen:

Um eine gute Abdichtung des Außenrahmens zu erhalten, muss ein zusätzliches Dichtungsstück an der rechtwinkligen Eckverbindung angebracht werden.

- 2 schienen:
  - unten und oben Art.-Nr. 080.9727.04
  - unten Art.-Nr. 062.9321.04
- 3 schienen:
  - unten und oben Art.-Nr. 080.9728.04
  - unten Art.-Nr. 062.9322.04
- 1 schiene:
  - unten und oben Art.-Nr. 080.9729.04
  - unten Art.-Nr. 062.9323.04
- Flat Bottom:
  - unten Art.-Nr. 080.9734.04
  - oben Art.-Nr. 080.9727.04

II.1.2.2 T-Verbindungen

B

Schritte:

a. Korrektes Schneiden, Fräsen, Stanzen und Bohren des T-Profils (siehe F-Seiten).

b. Schutz von Sägeschnitten und bearbeiteten Flächen durch:
- Entgraten (falls erforderlich);
- Entfernen von Staub und Sägeresten auf dem Sägeschnitt und in der Profilkammer;
- Entfetten (Reynafinish 60 Art.-Nr. 086.9210.--).
- Auftragen von Reynaprotector (Art.-Nr. 086.9208.SY + 086.9225.--) auf Sägeschnitte und Reynaers Anti-corro (Art.-Nr. 086.9606.--) auf Frässchnitte.

c. Abdichten des T-Profils durch Auftrag eines neutralen, elastischen Dichtungsmittels:
- auf den Sägeschnitten;
- auf den Befestigungslöchern;

d. Die zusammengesetzten Elemente müssen an den Sichtflächen von Dichtrückständen gereinigt werden. Dafür darf ausschließlich ein nicht aggressives Mittel (Reynafinish 60, Art.-Nr. 086.9210.--) verwendet werden.

II.1.2.3 Entwässerung, Entlüftung und Aussparungen für Beschläge

Schritte:

a. Aussparungen anzeichnen.

b. Korrekt stanzen, bohren oder fräsen.

c. Die bearbeiteten Flächen schützen durch:
- Entgraten (falls erforderlich).
- Entfernen von Staub und Sägeresten auf dem Sägeschnitt und in der Profilkammer.
- Entfetten (Reynafinish 60 Art.-Nr. 086.9210.--).
- Auftragen von Reynaers Anti-corro (Art.-Nr. 086.9606.--)

Zu beachtende Punkte bei der Entwässerung/Entlüftung:
Eventuell eindringendes Wasser muss schnell und kontrolliert abfließen können, und der Druck in den Innenkammern muss gleich dem Druck der Außenluft bleiben.

Für jedes Schiebeelement sind Entwässerungsöffnungen mit einem maximalen Abstand von 250 mm von der Ecke für den Fensterflügel und 150 mm für den festen Rahmen vorgesehen. Der Abstand zwischen 2 Entwässerungsöffnungen beträgt max. 800 mm.
Für jedes Fensterfeld sind mind. 2 Entwässerungsöffnungen vorzusehen!

Schiebeelemente aller Art müssen in den Unterkämpfern und/oder waagerechten T-Profilen mit einem Entwässerungssystem versehen sein. Die Mindestfläche dieser Entwässerungsöffnungen ist 50 mm² je Öffnung im Fensterflügel, entweder eine runde Öffnung mit mindestens 8 mm Durchmesser oder eine längliche Öffnung mit mindestens 5 mm x 15 mm. Für den festen Rahmen beträgt die Mindestfläche 150 mm² pro Öffnung, entweder 3 runde Öffnungen mit mind. 8 mm Durchmesser oder eine längliche Öffnung mit mindestens 8 mm x 34 mm. Entwässerungsöffnungen, die an der Außenseite des Schiebeelements sichtbar sind, werden mit Kunststoffkappen abgedeckt.

Für jedes Schiebeelement werden Entlüftungsöffnungen vorgesehen. Ihre Funktion ist es, den Druckausgleich um die Verglasung zu gewährleisten.
An der Seite oben am Fensterflügel wird immer mindestens eine mindestens 5 mm große Öffnung gebohrt.
Anmerkung: Für spezifische Entwässerungen siehe Seite 23.F. …

II.1.2.4 Dichtungen

Alle Dichtungsgummis bestehen aus witterungs- und alterungsbeständigem EPDM. Ihre Verarbeitung muss sorgfältig ausgeführt werden, da davon die Dichtigkeit des Schiebeelementes abhängt.

a. Anbringen der Verglasungsdichtungen/anderen Dichtungen
Schritte:

1. Korrektes Zuschneiden: Die Verglasungsdichtung ist mit einer speziellen Schere (Art. -Nr. 090.0121.UN) zuzuschneiden. Je nach Art der Profilverbindung kann die Dichtung mit Gehrung oder gerade zugeschnitten werden.
   Die erforderliche Überlänge (ca. 10 mm pro Meter) muss vorgesehen werden.
2. Anbringen der Dichtungen: Die Dichtungen werden in die für sie vorgesehenen Nuten in den Profilen eingesetzt. Die Überlänge wird leicht gestaucht, um Ausdehnung oder Schrumpfung aufzufangen. Falls beim Einsetzen Schwierigkeiten auftreten, kann ein Silikonspray (Art.-Nr. 086.9551.--) verwendet werden.
3. Verkleben (Abdichten): In den Ecken muss die Glasdichtung mit Vulkanisierkleber (Unizionement Art.-Nr. 084.9108.04) verklebt werden. Da die Verbindung elastisch bleibt, schließt die Dichtung auch in den Ecken perfekt an. Das Verkleben (mit Reynaglue Art.-Nr. 084.9107.--) muss sowohl in der Gehrung als auch über einen Abstand von mind. 50 mm ausgehend von den Enden erfolgen.

B

b. Anbringen der Bürstendichtungen
Schritte:

1. Korrektes Zuschneiden: Die Bürstendichtung muss mit einer speziellen Schere (Art.-Nr. 090.0121.UN) zugeschnitten werden. Die Dichtung kann je nach Art der Profilverbindung mit Gehrung oder gerade zugeschnitten werden.
2. Anbringen der Bürstendichtungen: Die Bürstendichtungen werden in die für sie vorgesehenen Nuten in den Profilen eingesetzt.
3. Verkleben: Je nach Art der Profilverbindung (gerade) muss die Bürstendichtung an den Enden mit Sekundenkleber (Reynaglue Art.-Nr. 084.9107.--) verklebt werden. Diese Verklebung ist notwendig, um dem Verrutschen der Bürstendichtung vorzubeugen.

c. Anbringen einer Dichtung oben und unten am Wechselprofil
Um eine gute Wasser- und Winddichtigkeit zu erreichen, muss am oberen und unteren Rand des Wechselprofils eine zusätzliche Dichtung angebracht werden:

- unten Art.-Nr. 022.5550.04
- oben Art.-Nr. 022.5606.04

II.1.2.5 Fertigungstoleranzen

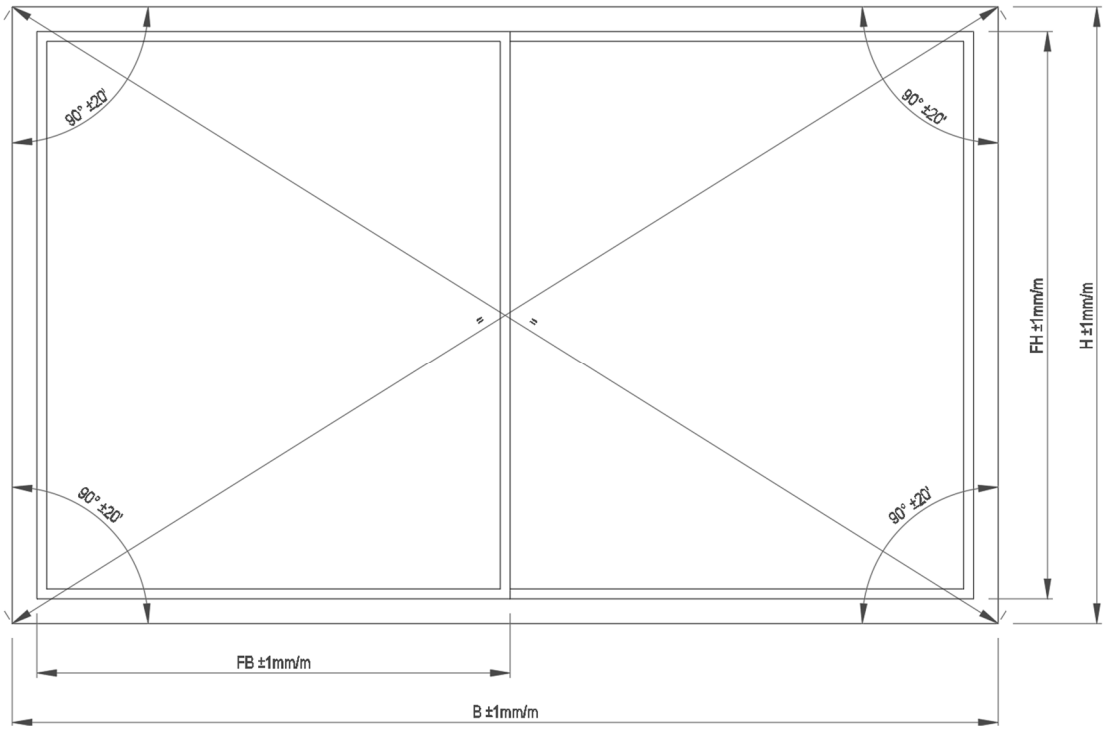

XQ: **ΔB – (ΔFB1 + ΔFB2) < 4mm**
XX: **ΔB – (ΔFB1 + ΔFB2) < 2mm**
XXQ/QXXQ: **ΔB – (ΔFB1 + ΔFB2 + ΔFB…) < 6mm**
XXX/XXXX: **ΔB – (ΔFB1 + ΔFB2 + ΔFB…) < 4mm**

ΔH – ΔFH < 2mm

Beispiel 1:
XQ 3000mx2200m:
ΔB – (ΔFB1 + ΔFB2) = (+3) – ((-1) + (+1)) = +3 => 3 < 4 OK

Beispiel 2:
XQ 3000mx2200m:
ΔB – (ΔFB1 + ΔFB2) = (+3) – ((-1) + (-1)) = +5 => 5 < 4 NOK

Beispiel 3:
XQ 3000mx2200m:
ΔH – ΔFH < 2mm = (+2) – (+1) = +1 => 1 < 2 OK

II.2 MONTAGEANLEITUNG

II.2.1 Einbau in den Rohbau

Die Befestigung am Rohbau erfolgt entweder direkt durch die Profile mit z. B. Schrauben oder Dübeln, oder mit Hilfe von Befestigungsankern.

a. Die Befestigungen dürfen nicht weniger als 40 mm von der Wand des Rohbaus entfernt angebracht werden.
b. Die Verankerung darf die Tragfähigkeit der angrenzenden Gebäudeteile nicht beeinträchtigen.
c. Alle Verankerungen, außer aus Aluminium oder Edelstahl, müssen ausreichend gegen Korrosion geschützt sein und dürfen das Aluminium selbst nicht beschädigen.
d. Beim Einbauen der Schiebeelemente werden ausreichend Befestigungselemente vorgesehen:

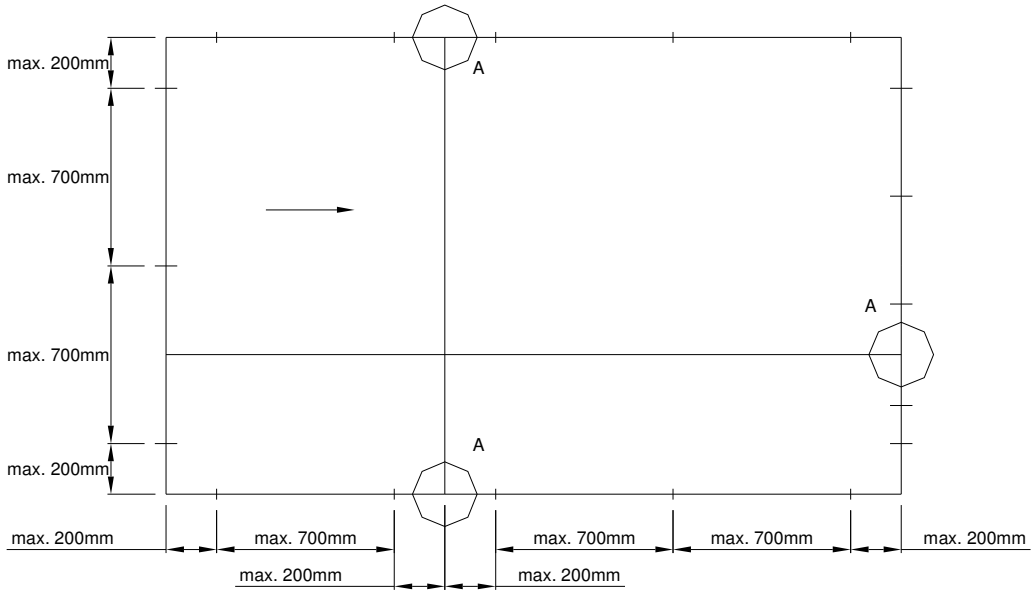

e. An allen Seiten müssen mindestens 2 Befestigungselemente mit einem Abstand von max. 200 mm von der Ecke angebracht werden.
f. Der Abstand zwischen den Befestigungselementen beträgt nicht mehr als 700 mm.
g. An Stellen, wo ein Zwischenkämpfer oder Zwischenpfosten an den senkrechten Rahmen bzw. den Ober- oder Unterkämpfer anschließt, muss die Verankerung in maximal 200 mm Entfernung neben dem Pfosten- oder Kämpferanschluss angebracht werden. (A).
Dadurch wird sichergestellt, dass sich der Zwischenkämpfer und der Zwischenpfosten (durch Temperaturschwankungen) in der Länge verändern können, ohne dass Schäden auftreten.
h. Es wird empfohlen, die Befestigungselemente an jedem Anschlusspunkt zu positionieren.

Anmerkung: Die Verankerungen müssen so angebracht werden, dass sie eine mögliche Ausdehnung oder Schrumpfung des Schiebeelementes auffangen können.

Bei Verwendung von Schrauben und Dübeln durch die Profile dürfen die Kammern im unteren festen Rahmen nicht durchbohrt werden, damit kein Wasser in Höhe dieser Befestigung eindringen kann.

II.2.2 Einbau des Beschlags

Die Auswahl von Befestigungspunkten, der Anzahl der Schließpunkte, des max. Flügelgewichts, der max. Flügelmaße, des Flügelprofils etc. ist nach den Vorgaben des Systemlieferanten und des Beschlagherstellers durchzuführen.
Auf gleitende und bewegliche Teile muss ein neutrales Fett aufgetragen werden.
Bei der Montage kontrollieren, ob der Beschlag leichtgängig zu bedienen ist.

II.3 VERGLASUNG

Alle Reynaers-Systeme sind zur Verglasung mit EPDM-Kautschuk oder neutralem Silikonkitt ausgelegt. Für die Silikonverglasung ist eine Rückfüllung vorzusehen, um eine korrekte Öffnung zwischen Glasscheibe und Aluminiumrahmen zu erhalten. Wir empfehlen, unsere speziell entwickelten Glasdichtungen zu verwenden. Dadurch verläuft die Verglasung schneller und zuverlässiger, ist langlebiger, und beschädigte Glasscheiben können leichter ausgetauscht werden.

Bei der Verglasung sind folgende Punkte zu beachten;

- Durch Stauchen des Gummis wird vermieden, dass später Öffnungen in den Ecken entstehen.
- Zur Vermeidung von Wasseransammlungen müssen Abflusslöcher gebohrt werden (siehe Montagezeichnungen, Wasserabfluss).

Einsetzen der Glasscheiben

Die Glasscheiben dürfen nicht mit dem Aluminium in Berührung kommen; immer Glasauflagen und Glasdichtungen verwenden.
Durch Verkeilen des Glases wird nicht nur diese Berührung vermieden, sondern auch eine richtige Positionierung im Schiebeelement und eine korrekte Übertragung des Glasgewichts auf die Laufrollen erreicht, um einer möglichen Verformung des Fensterflügels vorzubeugen.

B

Es gibt 3 Arten von Glasauflagen:

Tragklötze

Distanzklötze

Korrekturklötze

C1: Tragklötze
Diese Klötze übertragen das Glasgewicht auf den Fensterflügel bzw. den Fensterrahmen. Ihre richtige Positionierung ist für die einwandfreie Funktion der Schiebeelemente sehr wichtig.

C2: Distanzklötze
Diese Klötze sorgen für die Positionierung des Glases im Falz. Sie werden ohne Kraftanwendung angebracht. Ihre Aufgabe ist, jede Bewegung des Glases in seiner Ebene auszuschließen.

C3S: Korrekturklötze
Diese Glasauflagen sollen die Spannungen im Glas begrenzen, insbesondere während der Bewegung des Elementes. Diese Glasauflagen werden in Hf/2 angebracht.

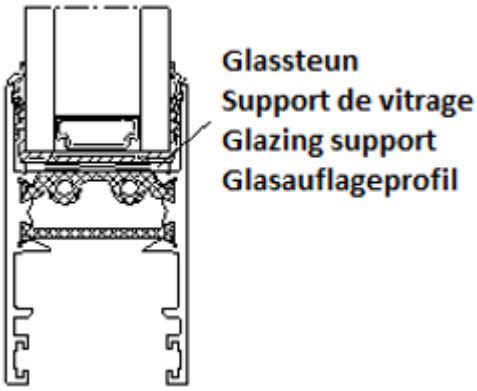

Die folgenden Skizzen zeigen die Position der Verglasungsklötze in den verschiedenen Arten von Schiebeelementen.

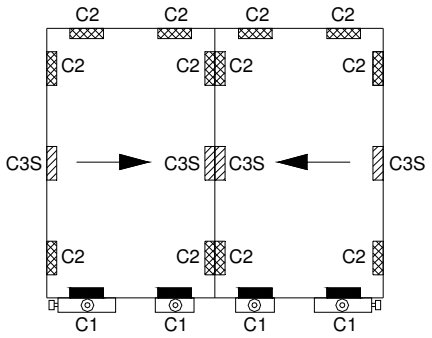

Bei Schiebeflügeln muss das Glasgewicht auf die Laufrollen übertragen werden. Die Tragklötze (C1) müssen deshalb an der Unterseite in Höhe der Laufrollen angebracht werden.
Bei starren Flügeln muss das Glasgewicht auf das Tragstück des festen Fensterflügels übertragen werden. Die Tragklötze müssen deshalb in Höhe des Tragstücks angebracht werden.

B

II.4 EMPFOHLEN FLUEGELPROFILEN

Empfohlen fluegelprofilen für optimal Benutzerfreundlichkeit:

FLUEGELGEWICHT	EMPFOHLEN FLUEGELPROFILEN
0-160 kg	STANDARD ODER GROB FLUEGELPROFILEN OHNE GRIFF STANDARD ODER GROB FLUEGELPROFILEN MIT GRIFF FUR SCHEIBEFLUEGEL: 013.6300.XX 013.6301.XX 013.6312.XX 013.5312.XX 013.6310.XX 013.6311.XX 013.6313.XX 013.5313.XX 013.6400.XX 013.6401.XX 013.6410.XX 013.6411.XX
160-200 kg	STANDARD FLUEGELPROFILEN MIT GRIFF FUR SCHEIBEFLUEGEL: 013.6400.XX 013.6401.XX 013.5312.XX
160-250 kg	GROB FLUEGELPROFILEN MIT GRIFF FUR SCHEIBEFLUEGEL: 013.6410.XX 013.6411.XX 013.5313.XX

B

C

REYNAERS aluminium

Profielen

Profilés

Profiles

Profile

Art. N°		
006.1075.--	47J.C.004	D3002897
006.1075.--	47J.C.024	D0102181
006.1076.17	47J.C.004	D3002897
006.1076.17	47J.C.024	D0102181
006.1077.04	47J.C.004	D3002897
006.1077.04	47J.C.024	D0102181
013.5306.XX	47J.C.002	D0102680
013.5306.XX	47J.C.017	D0102175
013.5309.XX	47J.C.002	D0102680
013.5309.XX	47J.C.019	D0102176
013.5312.XX	47J.C.002	D0102680
013.5312.XX	47J.C.015	D0102173
013.5313.XX	47J.C.002	D0102680
013.5313.XX	47J.C.016	D3000818
013.5327.XX	47J.C.003	D0102682
013.5327.XX	47J.C.023	D3002590
013.5328.SY	47J.C.002	D0102680
013.5328.SY	47J.C.017	D0102175
013.5329.SY	47J.C.003	D0102682
013.5329.SY	47J.C.019	D0102176
013.5330.SY	47J.C.001	D0102673
013.5330.SY	47J.C.009	D0102168
013.5332.SY	47J.C.001	D0102673
013.5332.SY	47J.C.009	D0102168
013.5334.SY	47J.C.003	D0102682
013.5334.SY	47J.C.023	D3002590
013.5358.XX	47J.C.003	D0102682
013.5358.XX	47J.C.023	D3002590
013.5385.SY	47J.C.001	D0102673
013.5385.SY	47J.C.009	D0102168
013.6300.XX	47J.C.001	D0102673
013.6300.XX	47J.C.011	D0102170
013.6301.XX	47J.C.001	D0102673
013.6301.XX	47J.C.011	D0102170
013.6302.XX	47J.C.002	D0102680
013.6302.XX	47J.C.017	D0102175
013.6303.XX	47J.C.002	D0102680
013.6303.XX	47J.C.017	D0102175
013.6304.XX	47J.C.002	D0102680
013.6304.XX	47J.C.017	D0102175
013.6305.XX	47J.C.001	D0102673
013.6305.XX	47J.C.010	D0102169
013.6306.XX	47J.C.001	D0102673
013.6306.XX	47J.C.010	D0102169
013.6307.XX	47J.C.003	D0102682
013.6307.XX	47J.C.019	D0102176
013.6308.XX	47J.C.003	D0102682
013.6308.XX	47J.C.019	D0102176
013.6309.XX	47J.C.003	D0102682
013.6309.XX	47J.C.019	D0102176
013.6310.XX	47J.C.002	D0102680
013.6310.XX	47J.C.013	D0102171
013.6311.XX	47J.C.002	D0102680
013.6311.XX	47J.C.013	D0102171
013.6312.XX	47J.C.002	D0102680
013.6312.XX	47J.C.011	D0102170
013.6313.XX	47J.C.002	D0102680
013.6313.XX	47J.C.013	D0102171
013.6314.XX	47J.C.001	D0102673
013.6314.XX	47J.C.007	D0102167
013.6315.XX	47J.C.001	D0102673
013.6315.XX	47J.C.007	D0102167
013.6316.XX	47J.C.002	D0102680
013.6316.XX	47J.C.018	D3000449
013.6317.XX	47J.C.002	D0102680
013.6317.XX	47J.C.018	D3000449
013.6318.XX	47J.C.003	D0102682
013.6318.XX	47J.C.020	D0102297
013.6319.XX	47J.C.003	D0102682
013.6319.XX	47J.C.020	D0102297

Art. N°		
013.6321.XX	47J.C.001	D0102673
013.6321.XX	47J.C.005	D0102047
013.6322.XX	47J.C.001	D0102673
013.6322.XX	47J.C.005	D0102047
013.6323.XX	47J.C.001	D0102673
013.6323.XX	47J.C.008	D3002702
013.6325.XX	47J.C.001	D0102673
013.6325.XX	47J.C.006	D0102166
013.6326.XX	47J.C.001	D0102673
013.6326.XX	47J.C.006	D0102166
013.6327.XX	47J.C.001	D0102673
013.6327.XX	47J.C.010	D0102169
013.6328.XX	47J.C.003	D0102682
013.6328.XX	47J.C.021	D0102177
013.6329.XX	47J.C.001	D0102673
013.6329.XX	47J.C.008	D3002702
013.6330.XX	47J.C.003	D0102682
013.6330.XX	47J.C.022	D0102178
013.6331.XX	47J.C.003	D0102682
013.6331.XX	47J.C.022	D0102178
013.6332.XX	47J.C.003	D0102682
013.6332.XX	47J.C.021	D0102177
013.6333.XX	47J.C.003	D0102682
013.6333.XX	47J.C.021	D0102177
013.6400.XX	47J.C.002	D0102680
013.6400.XX	47J.C.012	D0102512
013.6401.XX	47J.C.002	D0102680
013.6401.XX	47J.C.012	D0102512
013.6410.XX	47J.C.002	D0102680
013.6410.XX	47J.C.014	D0102514
013.6411.XX	47J.C.002	D0102680
013.6411.XX	47J.C.014	D0102514
013.6835.SY	47J.C.001	D0102673
013.6835.SY	47J.C.010	D0102169
034.0420.XX	47J.C.004	D3002897
034.0420.XX	47J.C.025	D0102674
0M0.3010.XX	47J.C.002	D0102680
0M0.3010.XX	47J.C.003	D0102682
0M0.3010.XX	47J.C.017	D0102175
0M0.3010.XX	47J.C.019	D0102176
106.0083.17	47J.C.004	D3002897
106.0083.17	47J.C.025	D0102674
106.0090.XX	47J.C.004	D3002897
106.0090.XX	47J.C.025	D0102674

C

C

KADERPROFIEL
PROFILE DORMANT
FRAME PROFILE
BLENDRAHMENPROFIL

	A dm²/m	P dm²/m	Lm	Ix cm⁴	Iy cm⁴
013.6321.XX	68.32	33.7	6.50	100.403	37.624
013.6322.XX	72.06	37.2	6.50	104.317	26.530
013.6325.XX	85.36	34.5	6.50	271.227	48.852
013.6326.XX	87.50	38.0	6.50	274.666	31.309
013.6314.XX	46.88	23.3	6.50	21.459	27.784
013.6315.XX	70.76	25.0	6.50	21.604	21.806
013.6323.XX	51.34	20.3		63.822	5.528
013.6329.XX	4.65	1.4	6.50	0.028	0.058

THERMISCHE ONDERBREKING
BOUCLIER THERMIQUE
THERMAL BREAK
THERMISCHE UNTERBRECHUNG

	A dm²/m	P dm²/m	Lm	Ix cm⁴	Iy cm⁴
013.5330.SY	-	-	6.50	-	-
013.5332.SY	-	-	6.50	-	-
013.5385.SY	-	-	6.50	-	-

AFDEKPROFIEL
PROFILE DE RECOUVREMENT
COVERING PROFILE
ABDECKPROFIL

	A dm²/m	P dm²/m	Lm	Ix cm⁴	Iy cm⁴
013.6305.XX	18.86	6.0		5.515	0.170
013.6835.SY	-	-	6.50 6.50	0.694	0.190
013.6306.XX	27.92	5.7	6.50	7.443	2.256
013.6327.XX	26.20	7.6		0.446	6.825

VLEUGELPROFIEL
PROFILE OUVRANT
VENT PROFILE
FLUEGELPROFIL

	A dm²/m	P dm²/m	Lm	Ix cm⁴	Iy cm⁴
013.6300.XX	34.25	20.0	6.50	18.105	25.385
013.6301.XX	60.88	26.0	6.50	54.665	33.400

C

VLEUGELPROFIEL
PROFILE OUVRANT
VENT PROFILE
FLUEGELPROFIL

	A dm²/m	P dm²/m	Lm	Ix cm⁴	Iy cm⁴
013.6312.XX	32.13	17.8	6.50	12.367	21.379
013.6400.XX	52.89	26.2	3.50 6.50	31.192	34.881
013.6401.XX	46.74	32.5	3.50 6.50	49.103	41.661
013.6310.XX	33.92	20.8	6.50	25.901	29.300
013.6311.XX	39.92	26.8	6.50	69.836	38.634
013.6313.XX	31.71	18.6	6.50	18.804	24.785
013.6410.XX	40.16	27.0	3.50 6.50	41.555	40.271
013.6411.XX	46.49	33.3	3.50 6.50	62.055	48.508
013.5312.XX	30.72	13.8	6.50	7.318	8.689
013.5313.XX	29.16	14.8	6.50	12.035	11.552

WISSELPROFIEL
CHICANE
MEETING SECTION
WECHSELPROFIL

	A dm²/m	P dm²/m	Lm	Ix cm⁴	Iy cm⁴
013.5306.XX	18.10	8.2	6.50	4.878	1.781
013.6302.XX	20.37	10.4	6.50	9.396	3.481
013.6303.XX	26.37	16.4	6.50	41.445	7.589
013.6304.XX	31.57	21.6	6.50	91.512	10.042
013.5328.SY	-	-	6.60	-	-
0M0.3010.XX	8.00	8.0	6.00	2.250	0.250
013.6316.XX	35.18	15.8	3.50	40.403	11.220
013.6317.XX	32.86	17.9	3.50	32.789	6.499
013.5309.XX	18.52	8.6	6.50	6.048	1.848

WISSELPROFIEL
CHICANE
MEETING SECTION
WECHSELPROFIL

	A dm²/m	P dm²/m	Lm	Ix cm⁴	Iy cm⁴
013.6307.XX	20.78	10.8	6.50	11.200	3.566
013.6308.XX	26.78	16.8	6.50	45.895	7.706
013.6309.XX	31.98	22.0	6.50	99.068	10.189
013.5329.SY	-	66.9	6.50	0.160	0.956
0M0.3010.XX	8.00	8.0	6.00	2.250	0.250
013.6318.XX	37.15	16.1	3.50	50.411	11.903
013.6319.XX	34.41	18.4	3.50	40.371	6.763

MUURPROFIEL
RACCORD MURAL
WALL SECTION
MAUERPROFIL

	A dm²/m	P dm²/m	Lm	Ix cm⁴	Iy cm⁴
013.6328.XX	23.64	3.2	6.50	4.555	2.014
013.6333.XX	21.35	5.1	6.50	5.093	1.935

	A dm²/m	P dm²/m	Lm	Ix cm⁴	Iy cm⁴
013.6332.XX	19.02	1.1	6.50	7.046	0.092
013.6331.XX	54.84	18.4	6.50	18.562	17.794
013.6330.XX	43.71	23.6	6.50	40.481	42.250

HOEKPAAL
PROFILE D'ANGLE
CORNER PROFILE
ECKPROFIL

	A dm²/m	P dm²/m	Lm	Ix cm⁴	Iy cm⁴
013.5358.XX	20.62	8.7	6.50	6.338	5.982
013.5327.XX	10.68	0.8	6.50	1.049	0.185
013.5334.SY	-	-	6.50	-	-

C

RAIL
RAIL
RAIL
RAIL

		A dm²/m	P dm²/m	Lm	Ix cm⁴	Iy cm⁴
006.1075.--	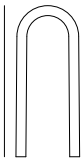	-	-	6.50	0.028	0.008
006.1076.17	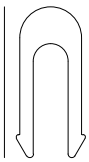	4.98	-	6.50	0.039	0.011
006.1077.04	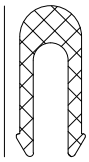			6.50		

GOOT
GOUTTIERE
GUTTER
RINNENPROFIL

		A dm²/m	P dm²/m	Lm	Ix cm⁴	Iy cm⁴
106.0083.17	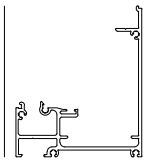	67.14	-	7.00	57.896	47.021
106.0090.XX	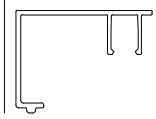	25.66	5.3	7.00	7.337	3.645
034.0420.XX	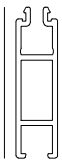	13.85	6.5	7.00	-	-

C

SlimPatio 68

BUITENKADER 2-RAIL
DORMANT 2-RAIL
OUTER FRAME 2-RAIL
BLENDRAHMEN 2-RAIL

	A dm²/m	P dm²/m	Lm	Ix cm⁴	Wx cm³	ax mm	Iy cm⁴	Wy cm³	ay mm
013.6321.XX	68.32	33.7	6.50	100.403	16.705	60.10	37.624	10.064	30.82
013.6322.XX	72.06	37.2	6.50	104.317	17.356	60.10	26.530	5.903	23.27

X Y Y X 0

013.6321.XX

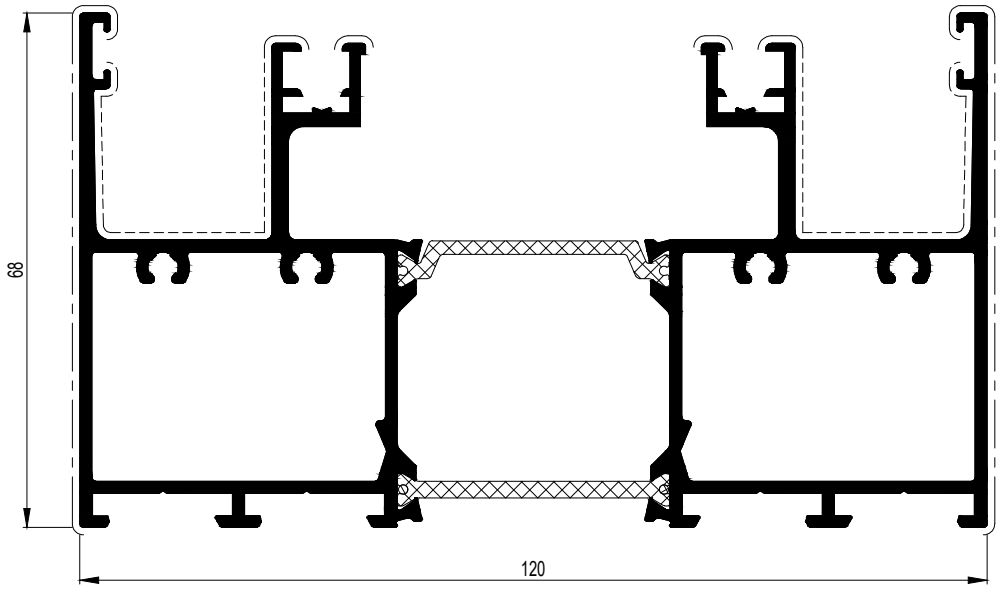

013.6322.XX

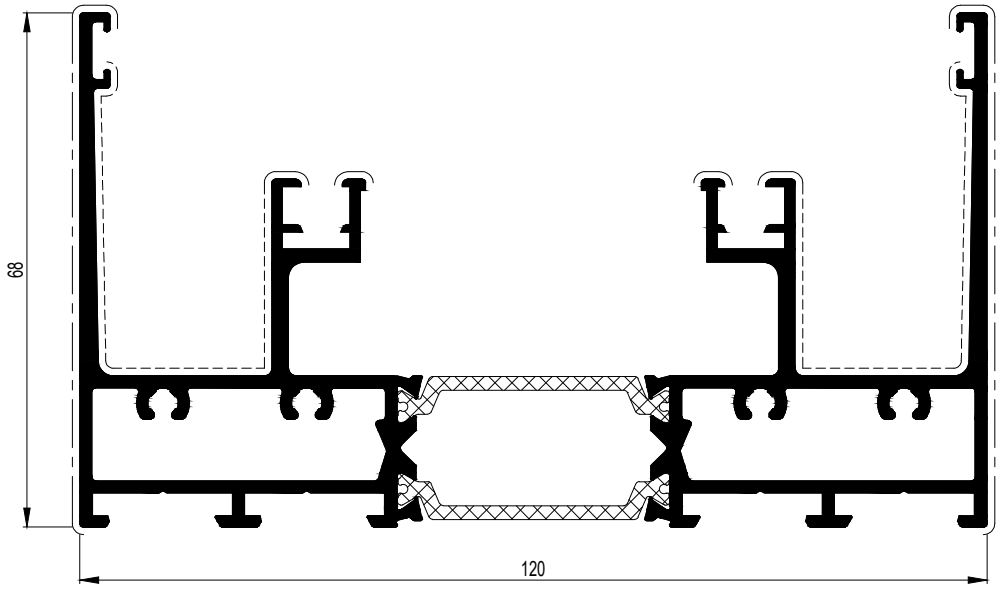

C

013.6321.XX	
052.5325.--	---

SlimPatio 68

BUITENKADER 3-RAIL
DORMANT 3-RAIL
OUTER FRAME 3-RAIL
BLENDRAHMEN 3-RAIL

	A dm²/m	P dm²/m	Lm	Ix cm⁴	Wx cm³	ax mm	Iy cm⁴	Wy cm³	ay mm
013.6325.XX	85.36	34.5	6.50	271.227	30.748	88.00	48.852	12.928	30.42
013.6326.XX	87.50	38.0	6.50	274.666	31.135	87.99	31.309	6.816	22.28

X Y Y X 0

C

013.6325.XX

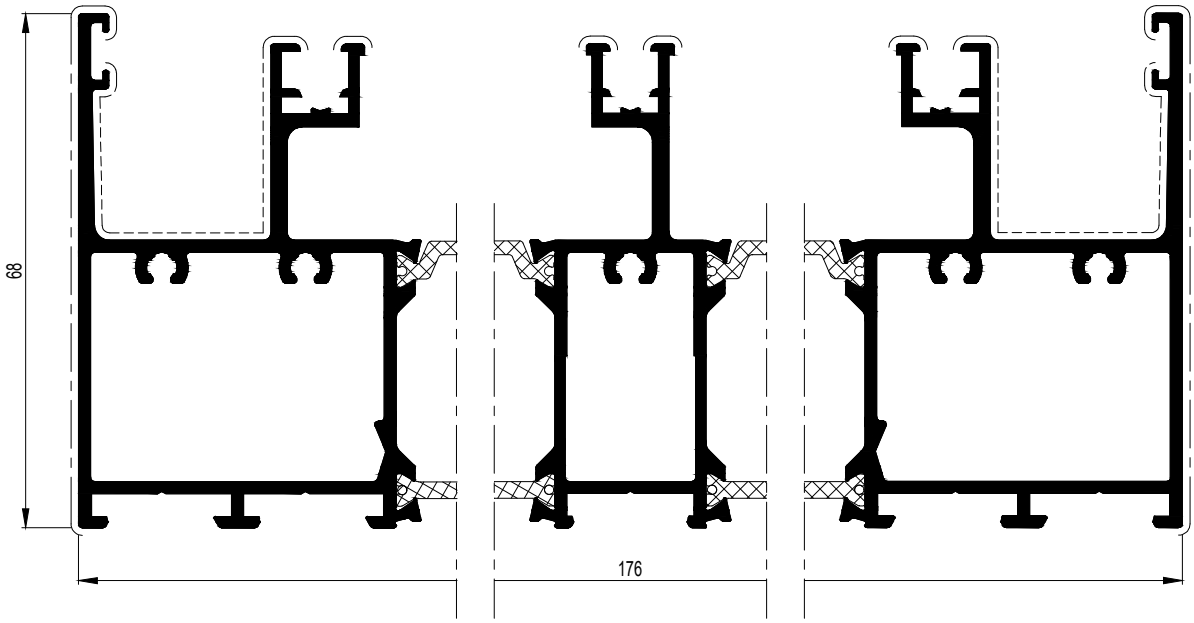

013.6326.XX

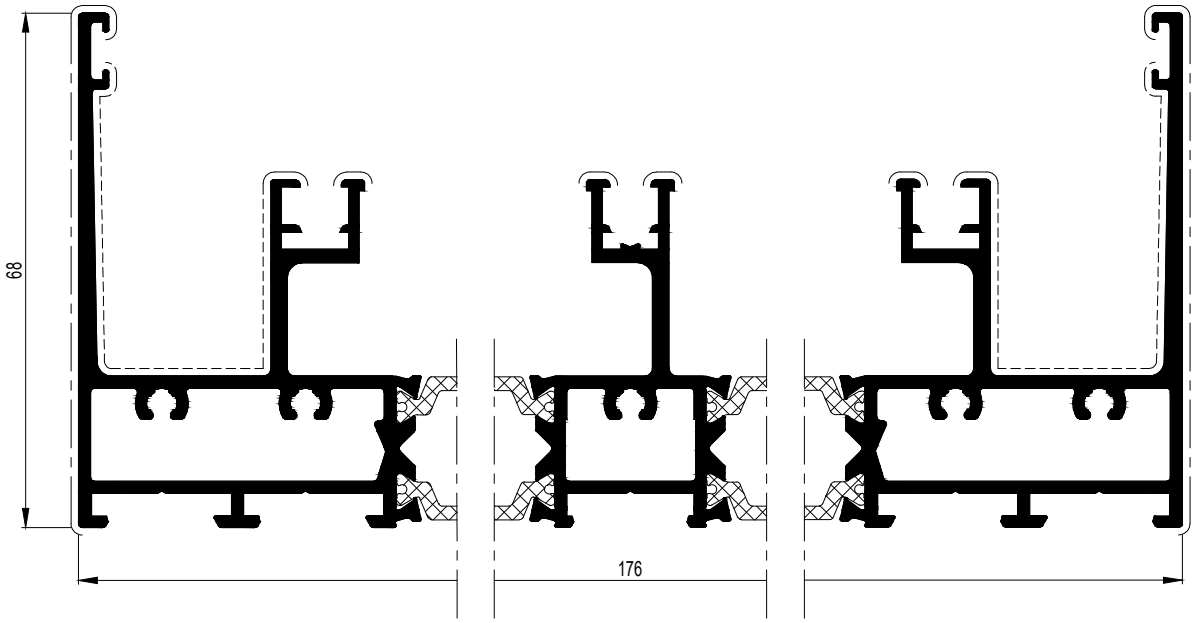

013.6325.XX	
052.5325.--	---

SlimPatio 68

BUITENKADER - 1-RAIL
DORMANT - 1-RAIL
OUTER FRAME - 1-RAIL
MONTAGE BLENDRAHMEN - 1 SCHIEN

	A dm²/m	P dm²/m	Lm	Ix cm⁴	Wx cm³	ax mm	Iy cm⁴	Wy cm³	ay mm
013.6315.XX	70.76	25.0	6.50	21.604	6.608	31.51	21.806	5.024	24.80
013.6314.XX	46.88	23.3	6.50	21.459	6.295	30.12	27.784	7.477	31.05

013.6314.XX

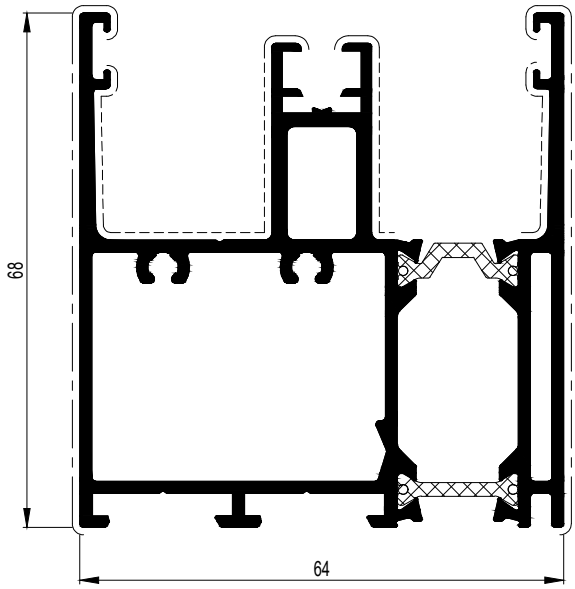

013.6315.XX

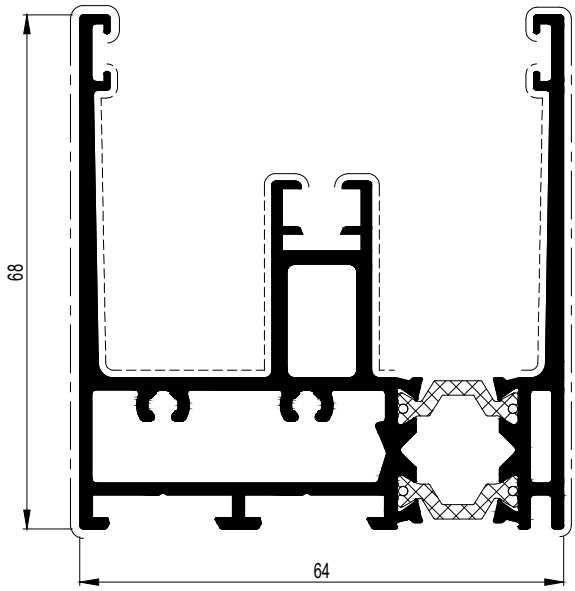

C

013.6315.XX	
052.5325.--	---

013.6314.XX	
052.5325.--	---

SlimPatio 68

BUITENKADER FLAT BOTTOM
DORMANT FLAT BOTTOM
OUTER FRAME FLAT BOTTOM
BLENDRAHMEN FLAT BOTTOM

	A dm²/m	P dm²/m	Lm	Ix cm⁴	Wx cm³	ax mm	Iy cm⁴	Wy cm³	ay mm
013.6323.XX	51.34	20.3		63.822	10.073	63.36	5.528	2.759	16.17
013.6329.XX	4.65	1.4	6.50	0.028	0.037	2.81	0.058	0.062	9.31

X Y Y X 0

013.6323.XX

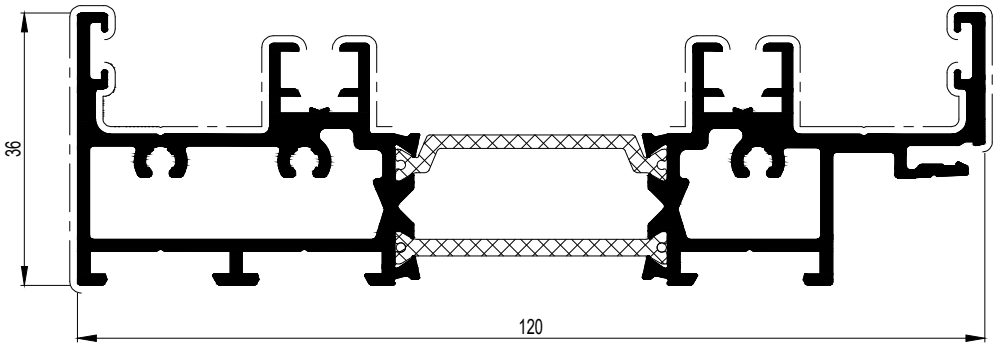

013.6329.XX

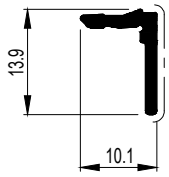

C

013.6323.XX	
052.5325.--	---

SlimPatio 68

PROFIEL BUITENKADER PVC
PROFILE DORMANT PVC
PROFILE OUTER FRAME PVC
PROFIL BLENDRAHMEN PVC

	A dm²/m	P dm²/m	Lm	Ix cm⁴	Wx cm³	ax mm	Iy cm⁴	Wy cm³	ay mm
013.5330.SY	-	-	6.50	-	-	-	-	-	-
013.5332.SY	-	-	6.50	-	-	-	-	-	-
013.5385.SY	-	-	6.50	-	-	-	-	-	-

Y X X 0 Y

013.5330.SY

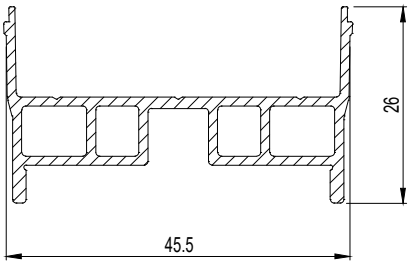

013.5332.SY

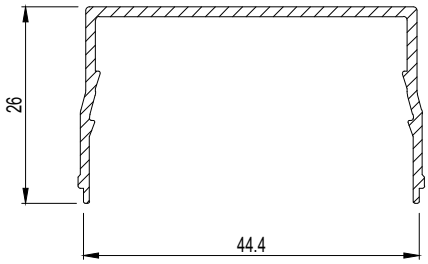

C

013.5385.SY

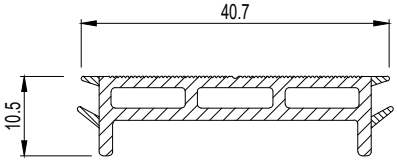

SlimPatio 68

AFDEKPROFIEL
PROFILE DE RECOUVREMENT
COVERING PROFILE
ABDECKPROFIL

	A dm²/m	P dm²/m	Lm	Ix cm⁴	Wx cm³	ax mm	Iy cm⁴	Wy cm³	ay mm
013.6305.XX	18.86	6.0		5.515	1.739	31.72	0.170	0.137	12.35
013.6835.SY	-	-	6.50/6.50	0.694	0.533	13.02	0.190	0.223	8.52
013.6306.XX	27.92	5.7	6.50	7.443	2.110	35.27	2.256	0.938	24.06
013.6327.XX	26.20	7.6		0.446	0.432	4.88	6.825	1.922	35.52

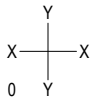

013.6305.XX

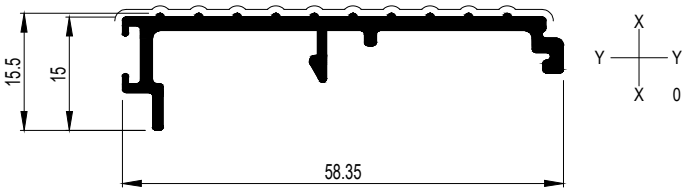

013.6835.SY

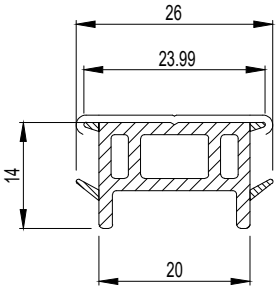

C

013.6306.XX

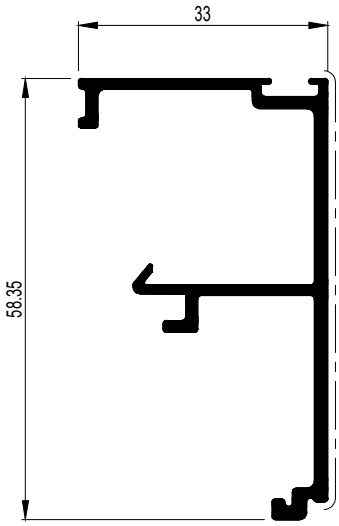

013.6327.XX

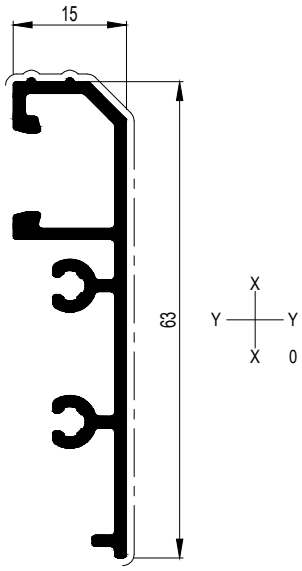

SlimPatio 68

STANDAARD VLEUGELPROFIEL
PROFILE OUVRANT CLASSIQUE
STANDARD VENT PROFILE
STANDARD FLUEGELPROFIL

	A dm²/m	P dm²/m	Lm	Ix cm⁴	Wx cm³	ax mm	Iy cm⁴	Wy cm³	ay mm
013.6300.XX	34.25	20.0	6.50	18.105	5.639	32.10	25.385	6.678	38.01
013.6301.XX	60.88	26.0	6.50	54.665	10.895	50.18	33.400	7.852	42.53
013.6312.XX	32.13	17.8	6.50	12.367	4.661	26.48	21.379	6.072	35.21

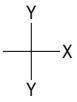

013.6301.XX

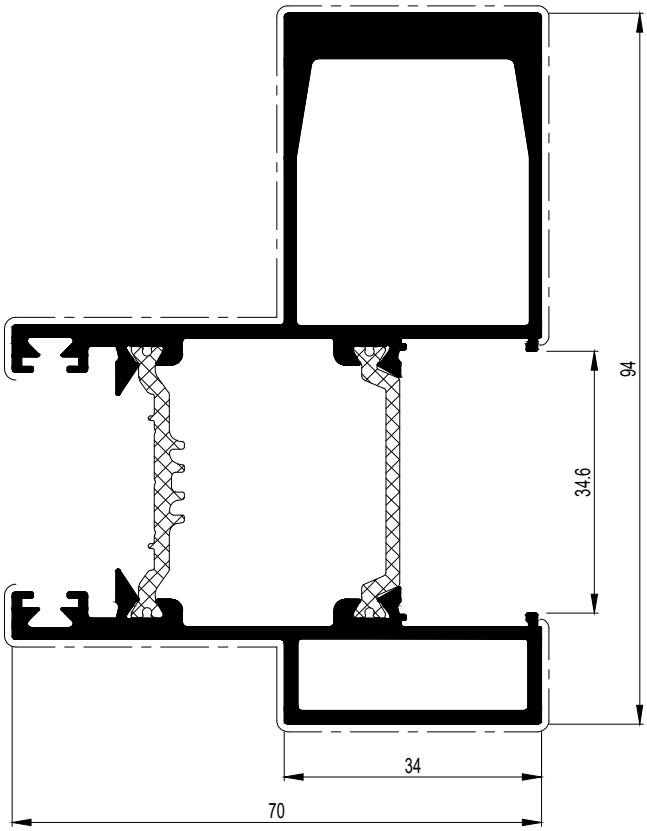

013.6300.XX

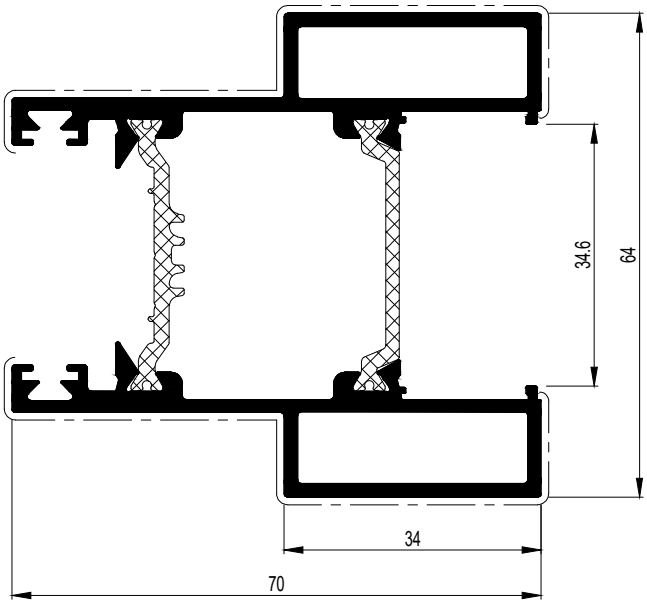

013.6312.XX

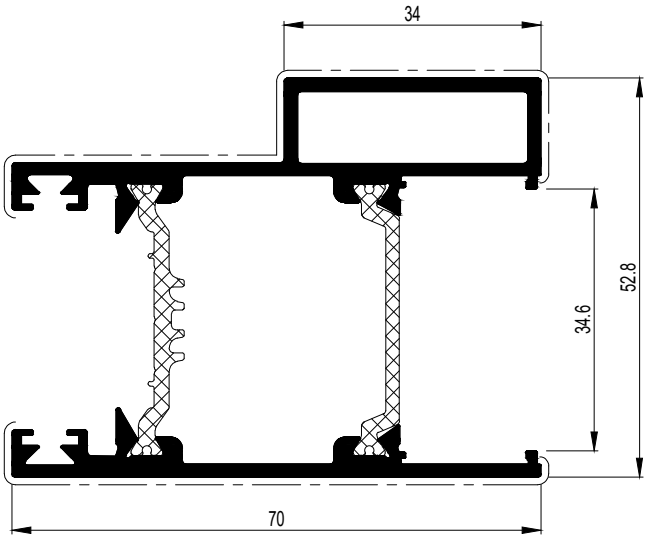

C

SlimPatio 68

STANDAARD VLEUGELPROFIEL MET HANDGREEP
PROFILE OUVRANT CLASSIQUE AVEC POIGNEE
STANDARD VENT PROFILE WITH HANDLE
STANDARD FLUEGELPROFIL MIT GRIFF

	A dm²/m	P dm²/m	Lm	Ix cm⁴	Wx cm³	ax mm	Iy cm⁴	Wy cm³	ay mm
013.6400.XX	52.89	26.2	3.50	31.192	5.710	39.71	34.881	8.070	43.23
013.6401.XX	46.74	32.5	3.50	49.103	7.891	62.23	41.661	8.869	46.97

Y X X 0 Y

013.6400.XX

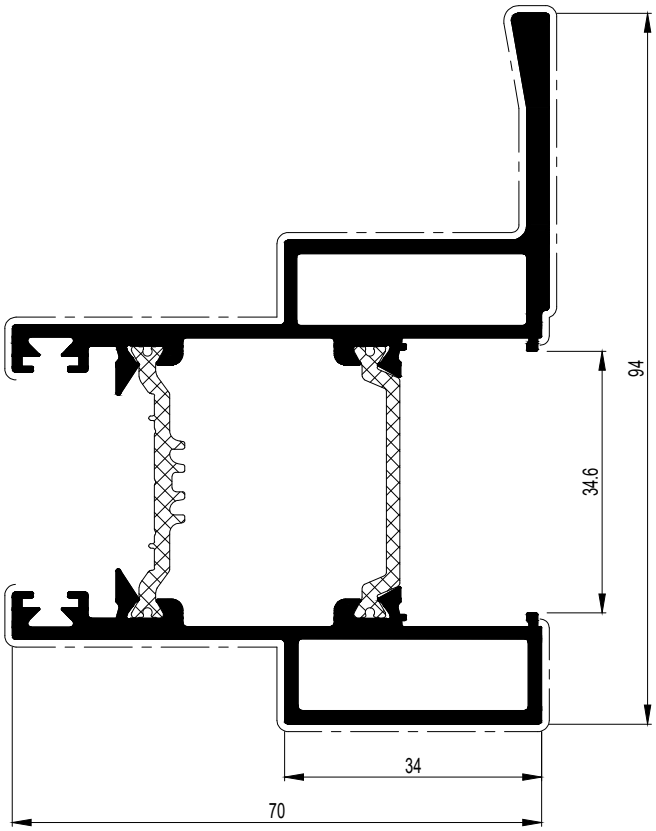

013.6401.XX

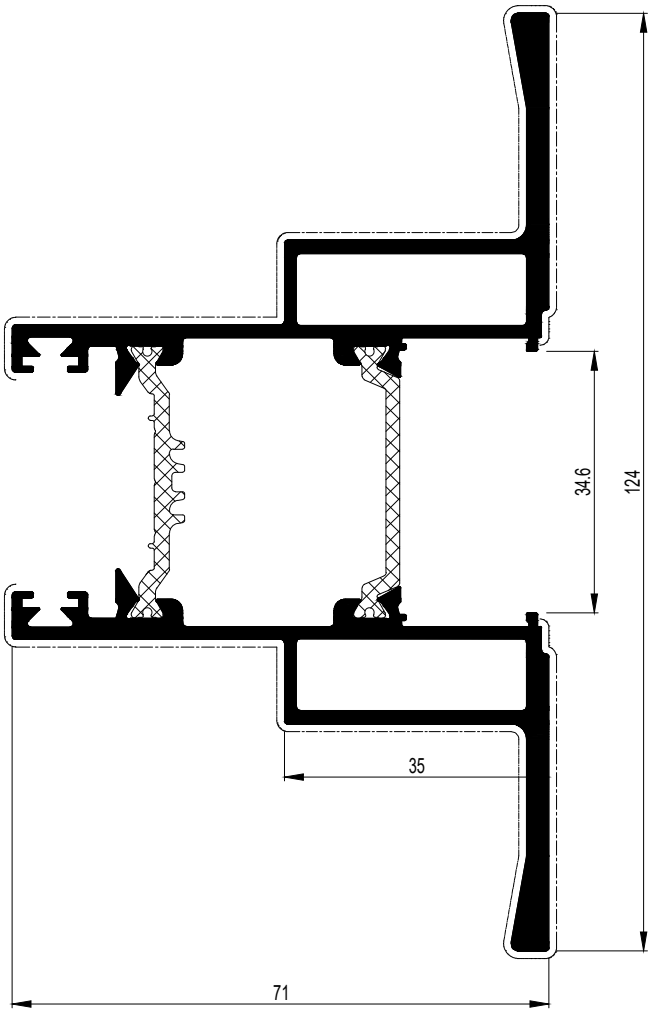

C

SlimPatio 68

GROOT VLEUGELPROFIEL
PROFILE OUVRANT GRAND
LARGE VENT PROFILE
GROB FLUEGELPROFIL

	A dm²/m	P dm²/m	Lm	Ix cm⁴	Wx cm³	ax mm	Iy cm⁴	Wy cm³	ay mm
013.6310.XX	33.92	20.8	6.50	25.901	7.194	36.00	29.300	8.107	36.14
013.6311.XX	39.92	26.8	6.50	69.836	13.212	52.86	38.634	9.516	40.60
013.6313.XX	31.71	18.6	6.50	18.804	6.076	29.86	24.785	6.769	33.59

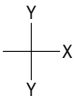

013.6311.XX

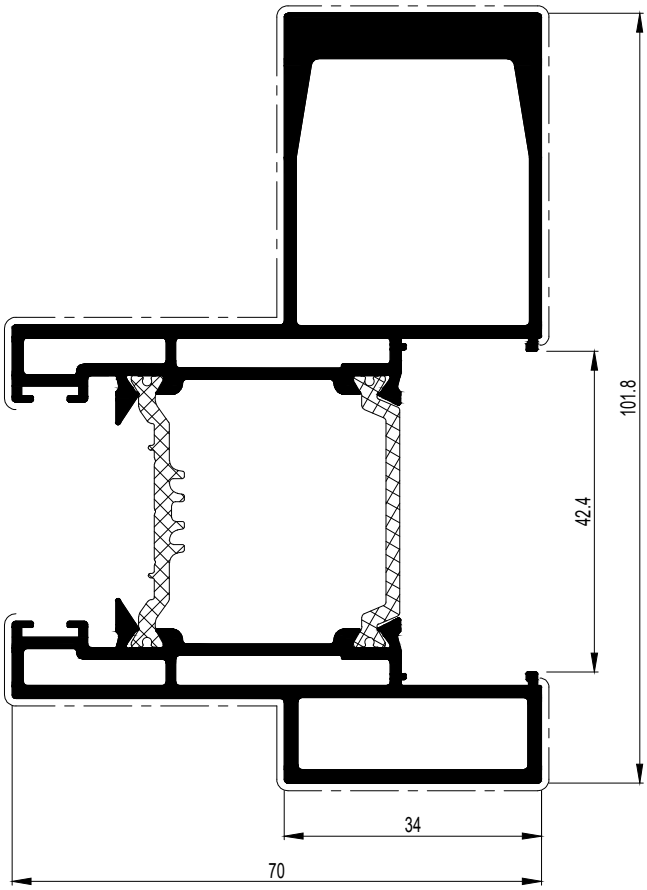

013.6310.XX

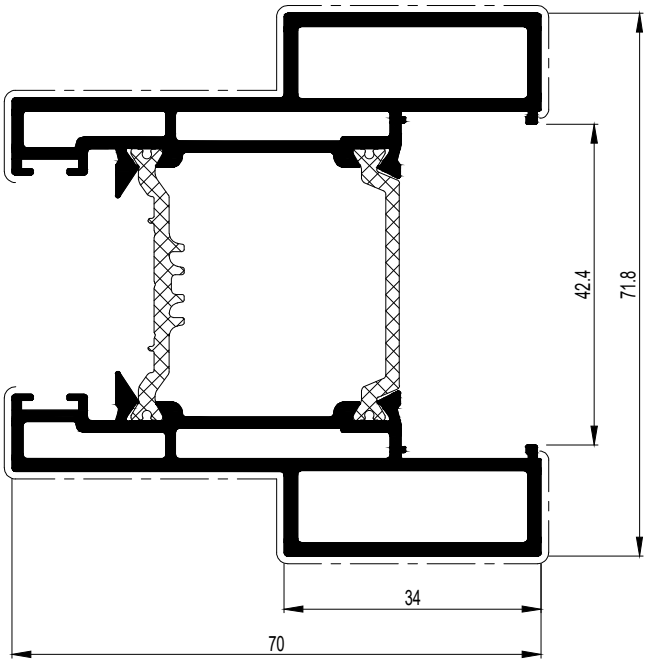

013.6313.XX

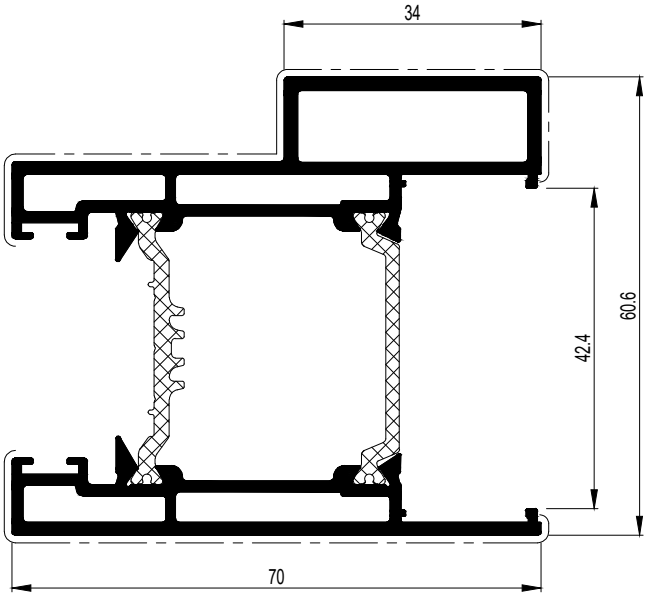

C

SlimPatio 68

GROOT VLEUGELPROFIEL MET HANDGREEP
PROFILE OUVRANT GRAND AVEC POIGNEE
LARGE VENT PROFILE WITH HANDLE
GROB FLUEGELPROFIL MIT GRIFF

	A dm²/m	P dm²/m	Lm	Ix cm⁴	Wx cm³	ax mm	Iy cm⁴	Wy cm³	ay mm
013.6410.XX	40.16	27.0	3.50	41.555	7.033	43.05	40.271	9.855	40.86
013.6411.XX	46.49	33.3	3.50	62.055	9.384	66.13	48.508	10.919	44.42

Y
X X
0 Y

013.6410.XX

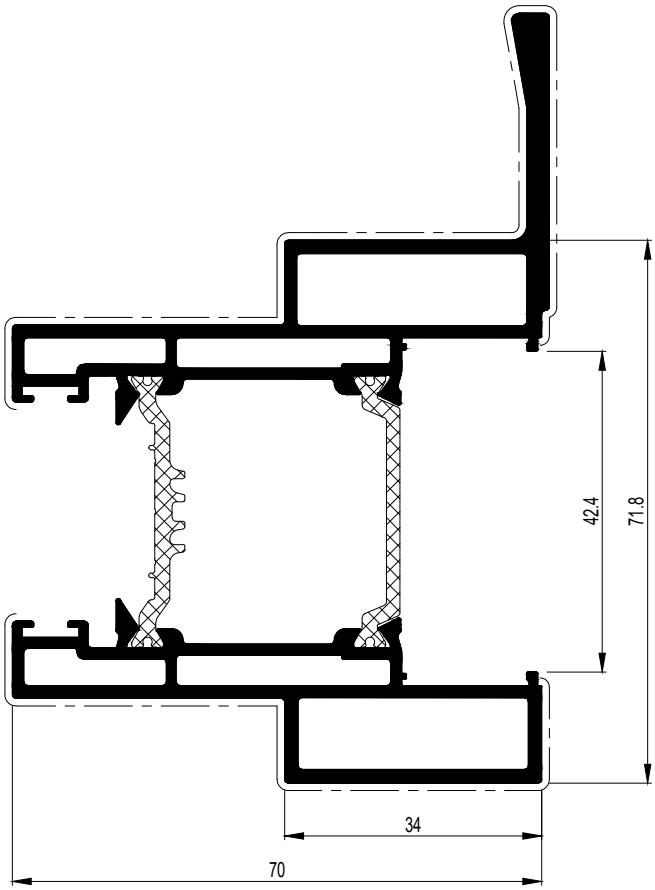

013.6411.XX

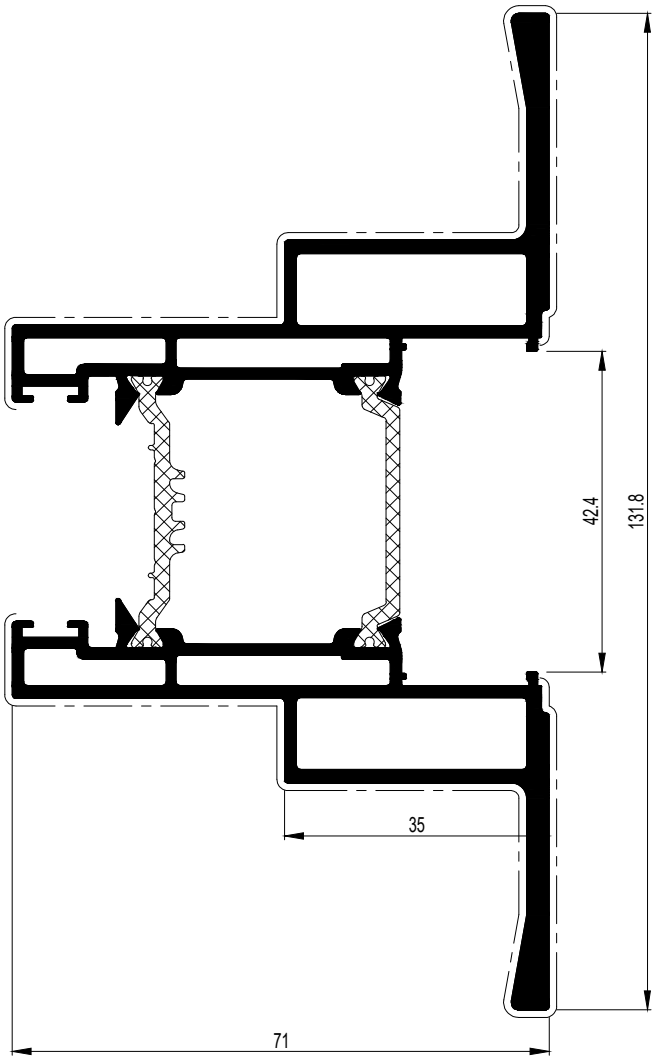

C

SlimPatio 68

STANDAARD HORIZONTAAL VLEUGELPROFIEL
PROFILE OUVRANT HORIZONTAL GRAND
STANDARD HORIZONTAL VENT PROFILE
STANDARD HORIZONTAL FLEUGELPROFIL

	A dm²/m	P dm²/m	Lm	Ix cm⁴	Wx cm³	ax mm	Iy cm⁴	Wy cm³	ay mm
013.5312.XX	30.72	13.8	6.50	7.318	3.893	18.80	8.689	2.673	29.70

X Y Y X 0

013.5312.XX

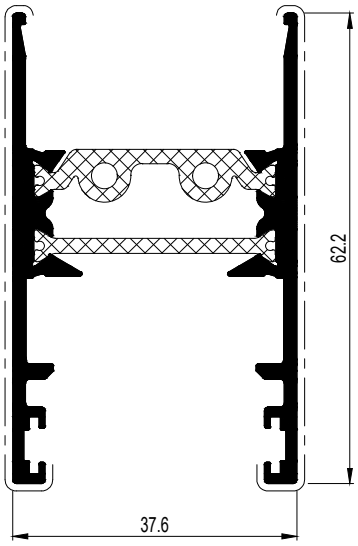

C

013.5312.XX	
052.5325.--	---

SlimPatio 68

GROOT HORIZONTAAL VLEUGELPROFIEL
PROFILE OUVRANT HORIZONTAL GRAND
LARGE HORIZONTAL VENT PROFILE
GROB HORIZONTAL FLEUGELPROFIL

	A dm²/m	P dm²/m	Lm	Ix cm⁴	Wx cm³	ax mm	Iy cm⁴	Wy cm³	ay mm
013.5313.XX	29.16	14.8	6.50	12.035	5.302	22.70	11.552	3.282	35.20

X Y Y X 0

013.5313.XX

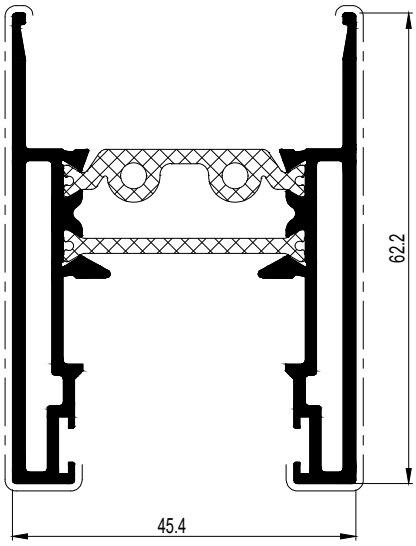

C

013.5313.XX	
052.5325.--	---

SlimPatio 68

STANDAARD WISSELPROFIEL
CHICANE CLASSIQUE
STANDARD MEETING SECTION
STANDARD WECHSELPROFIL

	A dm²/m	P dm²/m	Lm	Ix cm⁴	Wx cm³	ax mm	Iy cm⁴	Wy cm³	ay mm
013.5306.XX	18.10	8.2	6.50/7.00	4.878	1.732	18.13	1.781	0.748	10.18
013.5328.SY	-	-	6.60	-	-	-	-	-	-
013.6302.XX	20.37	10.4	6.50	9.396	2.643	22.05	3.481	1.580	12.18
013.6303.XX	26.37	16.4	6.50	41.445	7.222	30.22	7.589	3.816	14.32
013.6304.XX	31.57	21.6	6.50	91.512	13.291	44.75	10.042	5.058	14.35
0M0.3010.XX	8.00	8.0	6.00	2.250	1.500	15.00	0.250	0.500	5.00

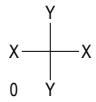

013.5306.XX

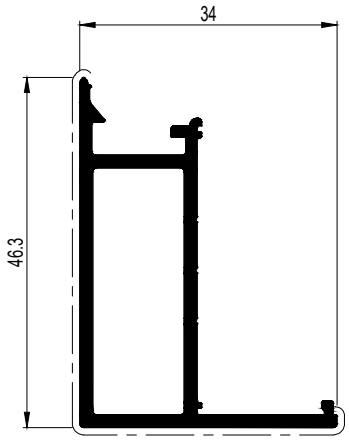

013.6302.XX

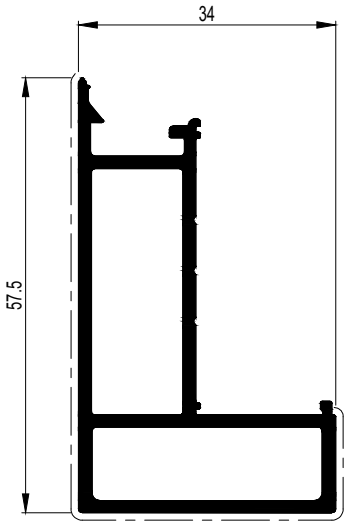

013.6303.XX

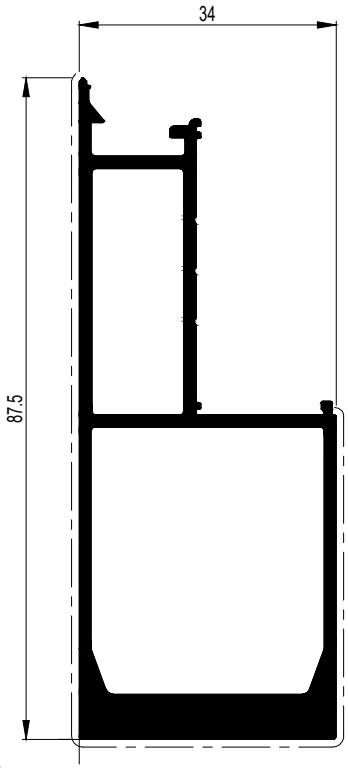

013.6304.XX

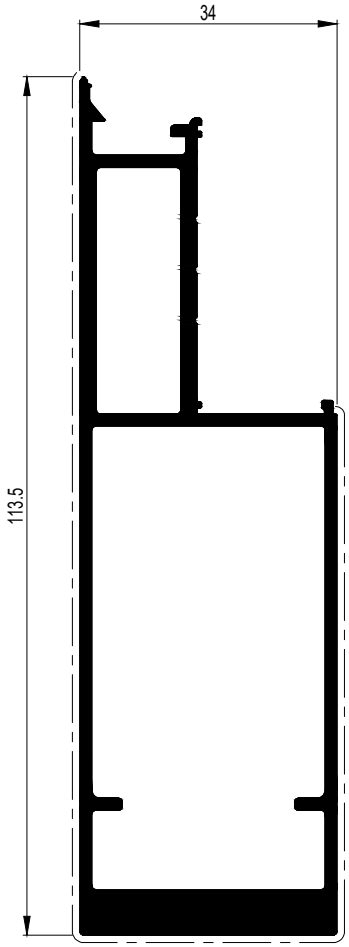

013.5328.SY

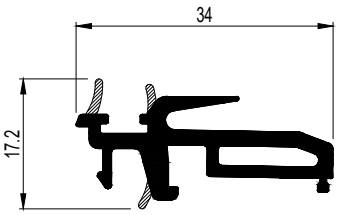

0M0.3010.XX

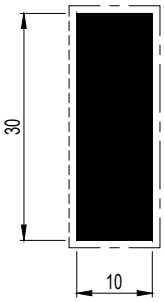

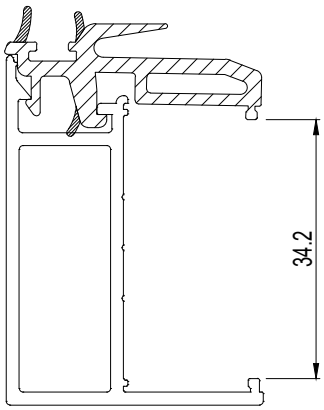

C

SlimPatio 68

STANDAARD 4-SLAG PROFIEL
PROFILE4 VANTAUX CLASSIQUE
STANDARD 4 DOORS PROFILE
STANDARD 4-SCHLAG PROFIL

	A dm²/m	P dm²/m	Lm	Ix cm⁴	Wx cm³	ax mm	Iy cm⁴	Wy cm³	ay mm
013.6316.XX	35.18	15.8	3.50	40.403	7.803	51.78	11.220	3.968	21.93
013.6317.XX	32.86	17.9	3.50	32.789	6.665	47.01	6.499	3.665	16.48

013.6316.XX

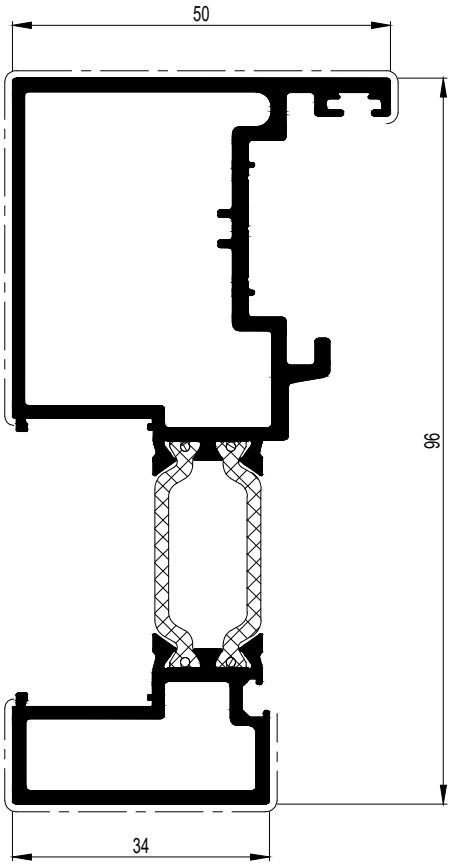

013.6317.XX

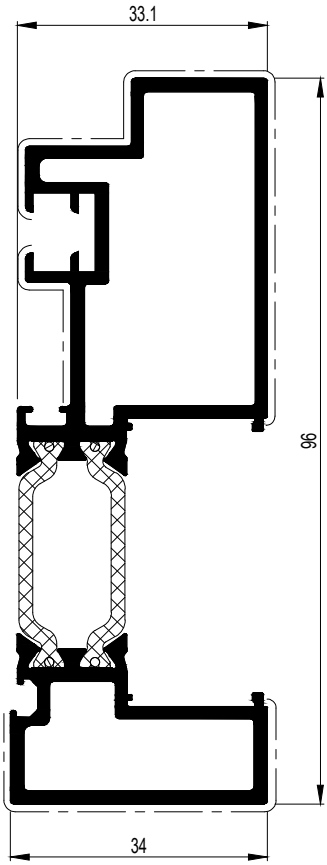

C

SlimPatio 68

GROOT WISSELPROFIEL
CHICANE GRAND
LARGE MEETING SECTION
GROB WECHSELPROFIL

	A dm²/m	P dm²/m	Lm	Ix cm⁴	Wx cm³	ax mm	Iy cm⁴	Wy cm³	ay mm
013.5309.XX	18.52	8.6	6.50	6.048	1.992	19.84	1.848	0.770	10.01
013.5329.SY	-	66.9	6.50	0.160	0.174	9.19	0.956	0.469	13.57
013.6307.XX	20.78	10.8	6.50	11.200	2.952	23.56	3.566	1.604	11.98
013.6308.XX	26.78	16.8	6.50	45.895	7.651	31.52	7.706	3.845	14.17
013.6309.XX	31.98	22.0	6.50	99.068	13.924	46.35	10.189	5.089	14.19
0M0.3010.XX	8.00	8.0	6.00	2.250	1.500	15.00	0.250	0.500	5.00

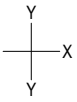

013.5309.XX

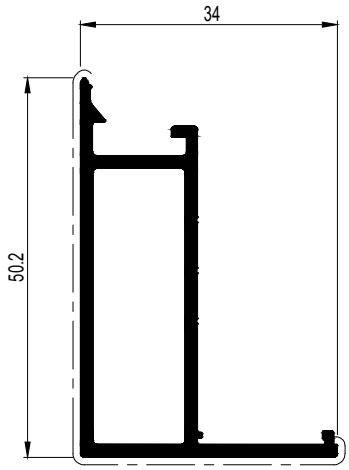

013.6307.XX

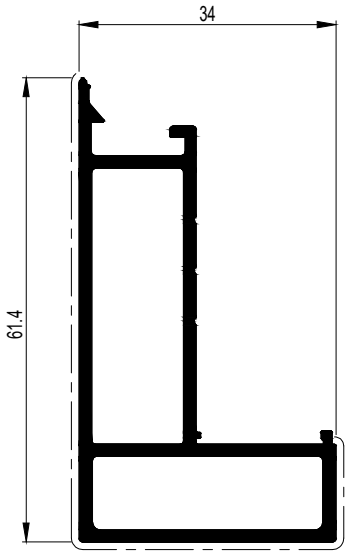

013.6308.XX

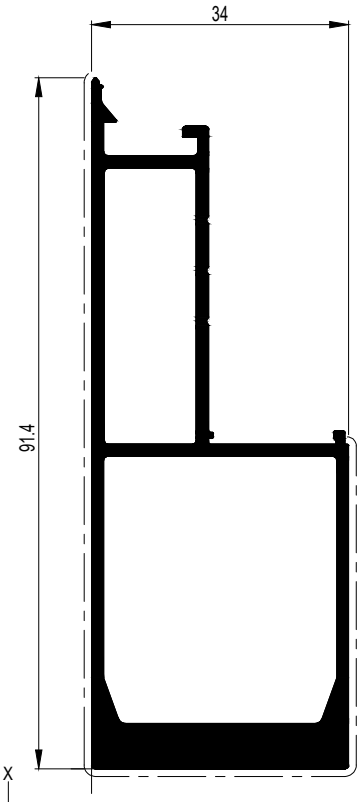

013.6309.XX

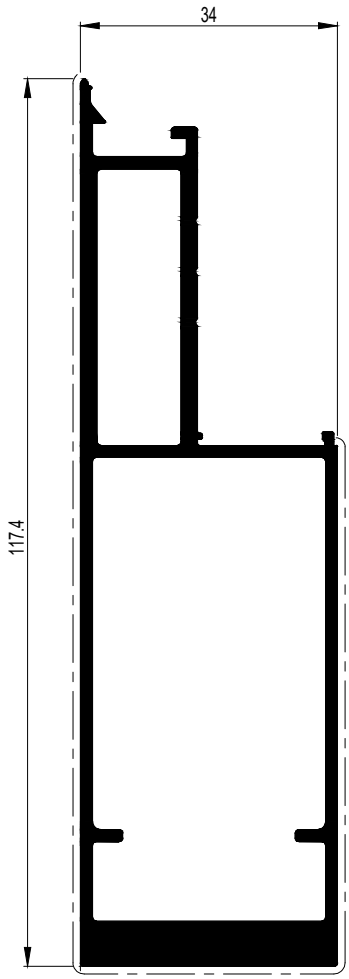

013.5329.SY

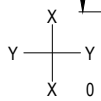

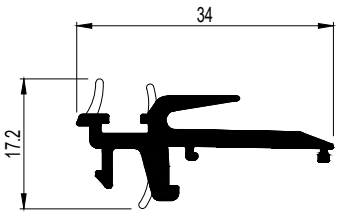

0M0.3010.XX

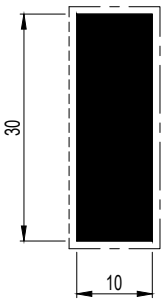

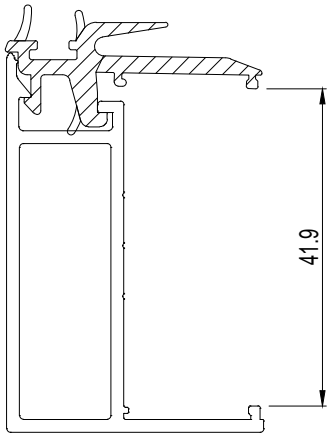

C

SlimPatio 68

GROOT 4-SLAG PROFIEL
PROFILE4 VANTAUX GRAND
LARGE 4 DOORS PROFILE
GROB 4-SCHLAG PROFIL

	A dm²/m	P dm²/m	Lm	Ix cm⁴	Wx cm³	ax mm	Iy cm⁴	Wy cm³	ay mm
013.6318.XX	37.15	16.1	3.50	50.411	8.947	56.35	11.903	4.308	22.58
013.6319.XX	34.41	18.4	3.50	40.371	7.578	50.74	6.763	3.729	16.07

013.6318.XX

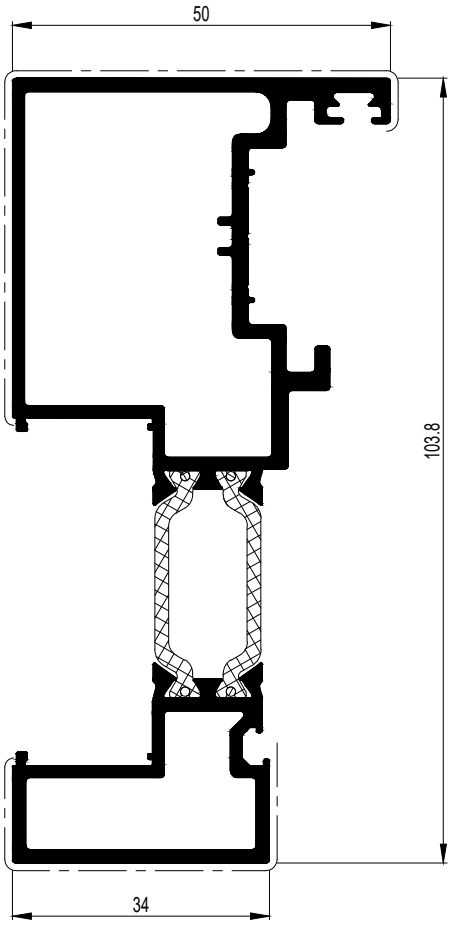

013.6319.XX

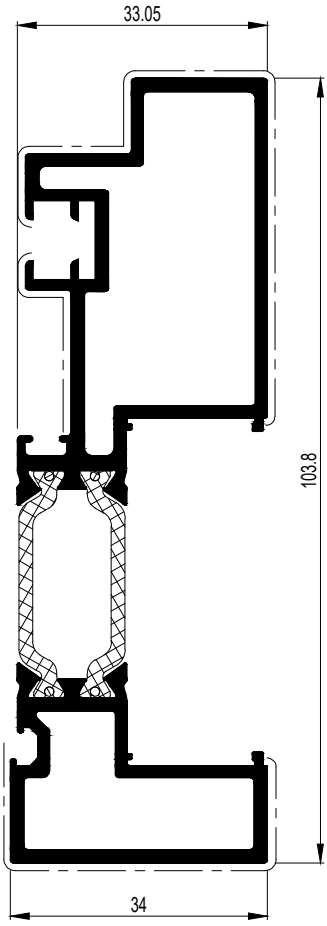

C

SlimPatio 68

AFWERKINGSPROFIEL POCKET
PROFILE DE FINITION POCKET
FINISHING PROFILE POCKET
AUSFUEHRUNGSPROFIL POCKET

	A dm²/m	P dm²/m	Lm	Ix cm⁴	Wx cm³	ax mm	Iy cm⁴	Wy cm³	ay mm
013.6332.XX	19.02	1.1	6.50	7.046	2.158	29.15	0.092	0.127	7.27
013.6333.XX	21.35	5.1	6.50	5.093	1.523	16.75	1.935	0.789	9.68
013.6328.XX	23.64	3.2	6.50	4.555	1.528	16.19	2.014	0.980	12.07

013.6328.XX

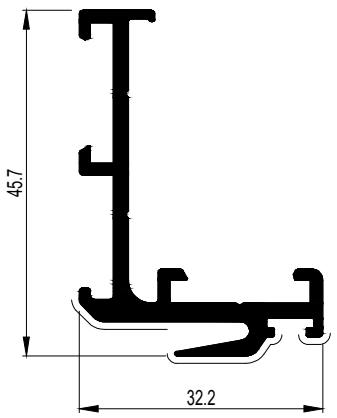

013.6333.XX

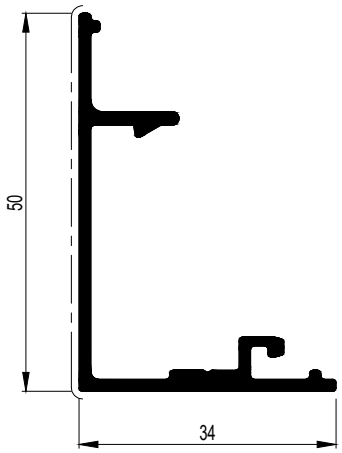

013.6332.XX

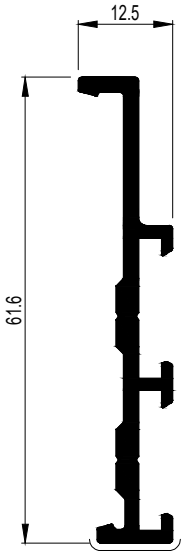

C

SlimPatio 68

AFWERKINGSPROFIEL POCKET
PROFILE DE FINITION POCKET
FINISHING PROFILE POCKET
AUSFUEHRUNGSPROFIL POCKET

	A dm²/m	P dm²/m	Lm	Ix cm⁴	Wx cm³	ax mm	Iy cm⁴	Wy cm³	ay mm
013.6331.XX	54.84	18.4	6.50	30.936	8.758	35.33	17.794	3.914	26.71
013.6330.XX	43.71	23.6	6.50	40.481	11.598	34.90	42.250	7.078	38.47

013.6331.XX

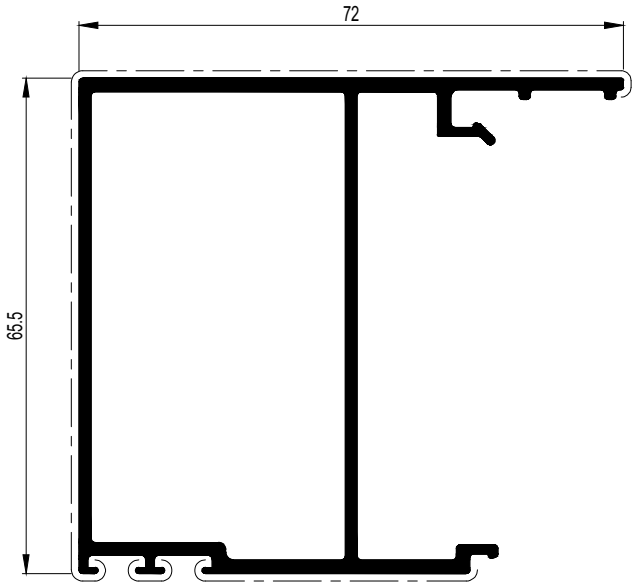

C

013.6330.XX

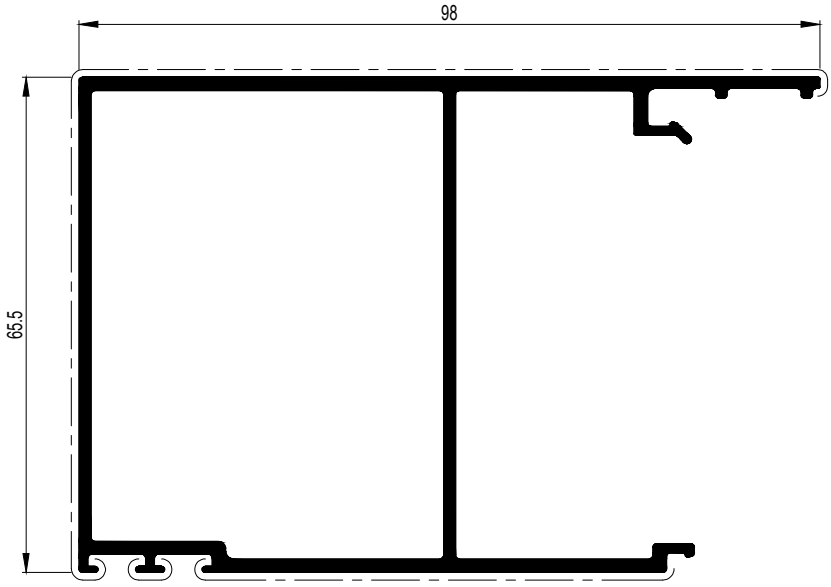

SlimPatio 68

HOEKPROFIELEN
PROFILES D'ANGLE
CORNER PROFILES
ECKPROFILE

	A dm²/m	P dm²/m	Lm	Ix cm⁴	Wx cm³	ax mm	Iy cm⁴	Wy cm³	ay mm
013.5358.XX	20.62	8.7	6.50	6.338	2.343	17.75	5.982	2.363	20.18
013.5334.SY	-	-	6.50	-	-	-	-	-	-
013.5327.XX	10.68	0.8	6.50	1.049	0.654	13.22	0.185	0.319	5.79

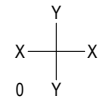

013.5327.XX

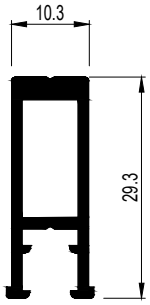

013.5334.SY

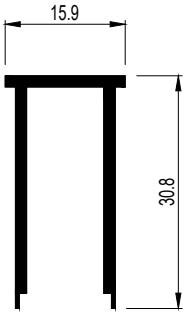

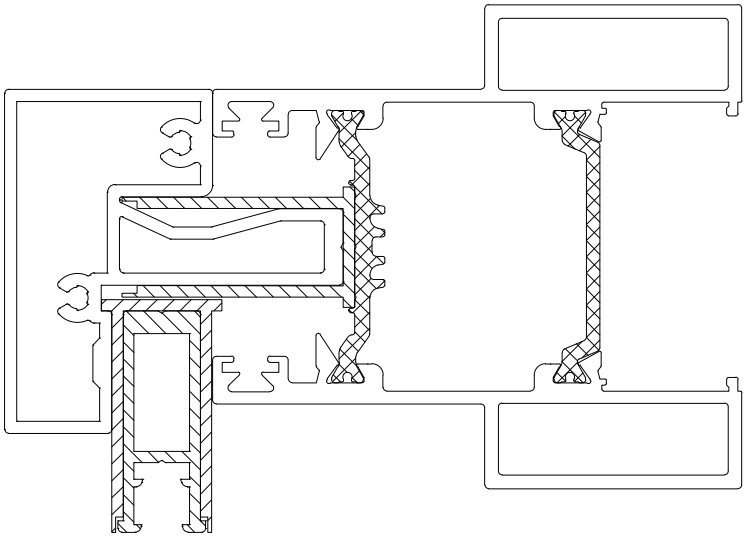

013.5358.XX

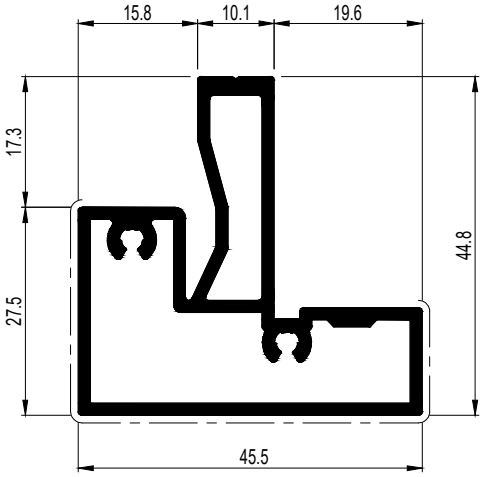

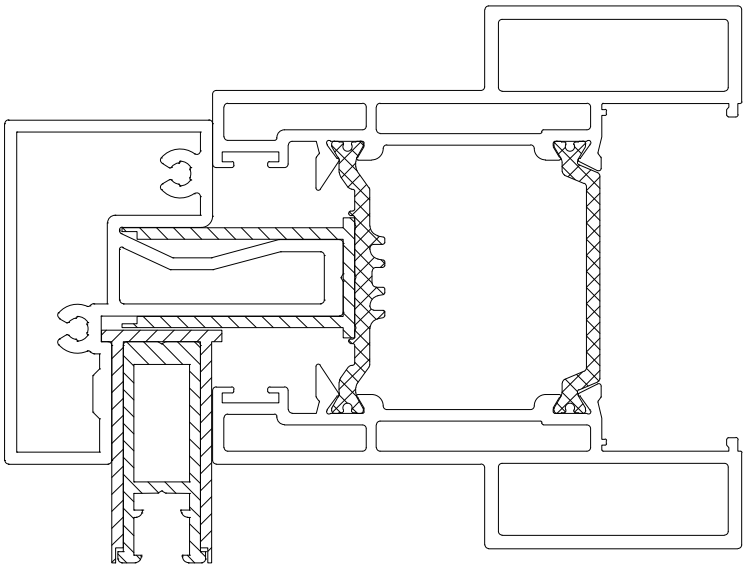

C

SlimPatio 68

RAIL
RAIL
RAIL
RAIL

	A dm²/m	P dm²/m	Lm	Ix cm⁴	Wx cm³	ax mm	Iy cm⁴	Wy cm³	ay mm
006.1075.--	-	-	6.50	0.028	0.043	6.42	0.008	0.033	2.58
006.1076.17	4.98	-	6.50	0.039	0.055	7.05	0.011	0.038	2.80
006.1077.04			6.50						

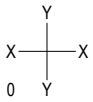

006.1075.--

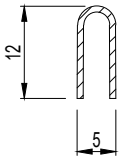

INOX RAIL
RAIL INOX
STAINLESS STEEL RAIL
INOX RAIL

006.1076.17

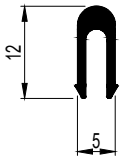

006.1077.04

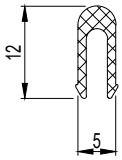

POLYAMIDE RAIL
RAIL POLYAMIDE
POLYAMIDE RAIL
POLYAMIDE RAIL

C

SlimPatio 68

BOUWAANSLUITING
RACCORDEMENT AU BATIMENT
BUILDING CONNECTION
BAUANSCHLUSS

	A dm²/m	P dm²/m	Lm	Ix cm⁴	Wx cm³	ax mm	Iy cm⁴	Wy cm³	ay mm
034.0420.XX	13.85	6.5	7.00	-	-	-	-	-	-
106.0083.17	67.14	-	7.00	57.896	12.149	33.85	47.021	6.839	28.94
106.0090.XX	25.66	5.3	7.00	7.337	2.280	32.17	3.645	1.314	27.74

106.0083.17

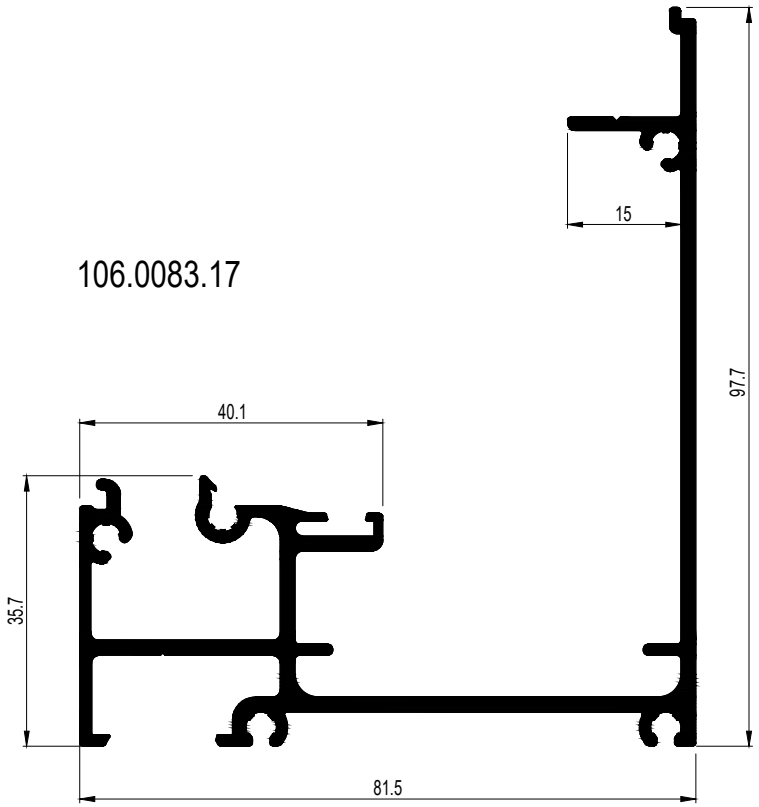

106.0090.XX

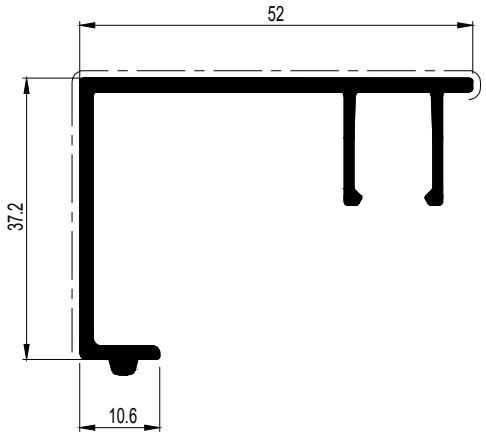

034.0420.XX

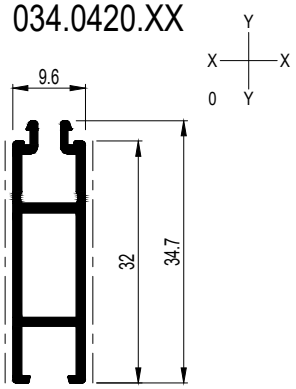

C

BOUWAANSLUITING
RACCORDEMENT AU BATIMENT
BUILDING CONNECTION
BAUANSCHLUSS

E

REYNAERS
aluminium

Werktekeningen
Coupes et débits
Work drawings
Werkzeichnungen

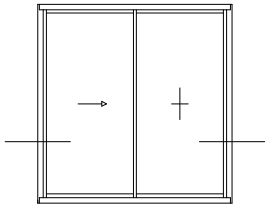

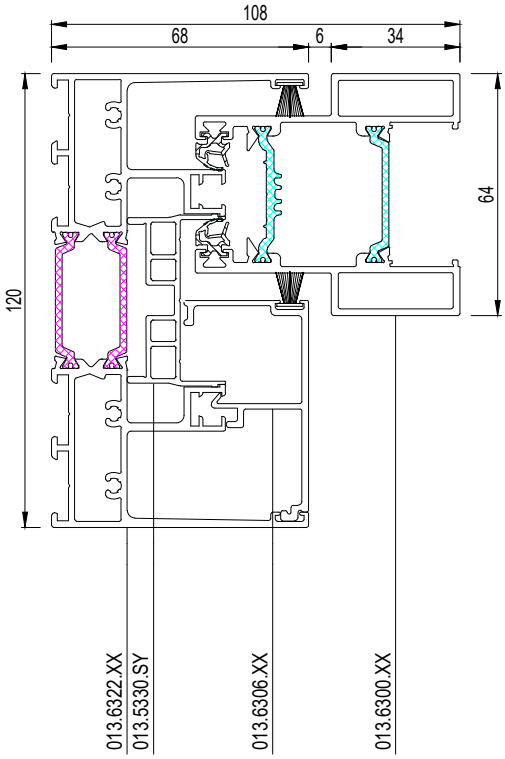

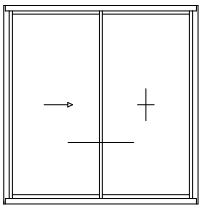

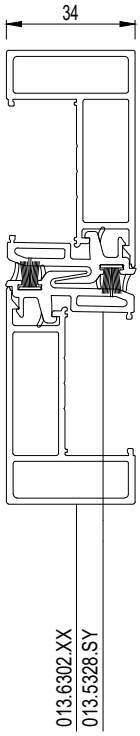

E

schaal - échelle
scale - Maßstab
1/2

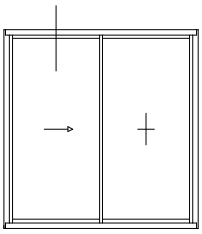

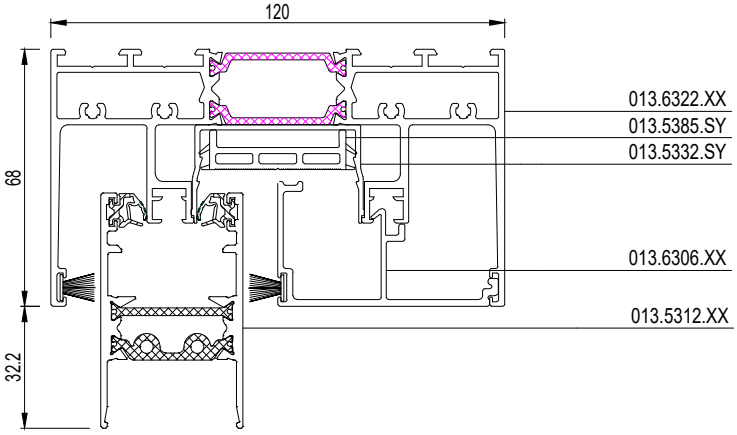

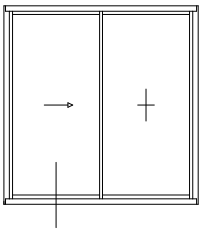

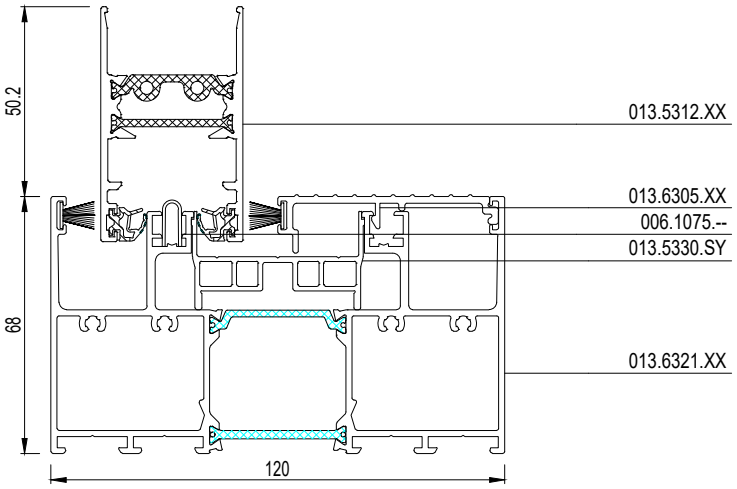

E

schaal - échelle
scale - Maßstab
1/2

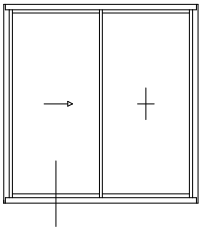

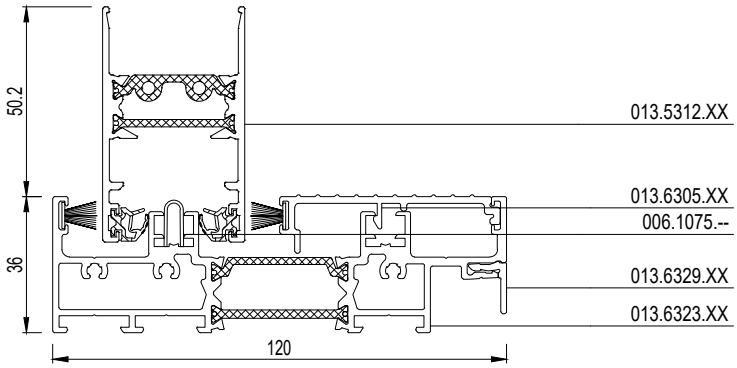

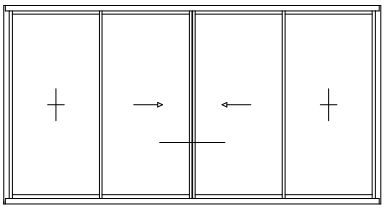

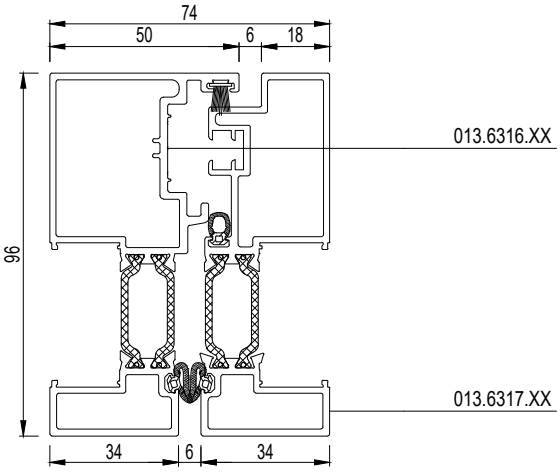

E

schaal - échelle
scale - Maßstab
1/2

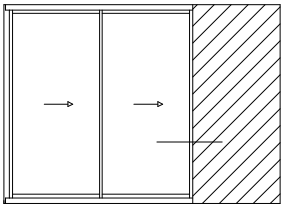

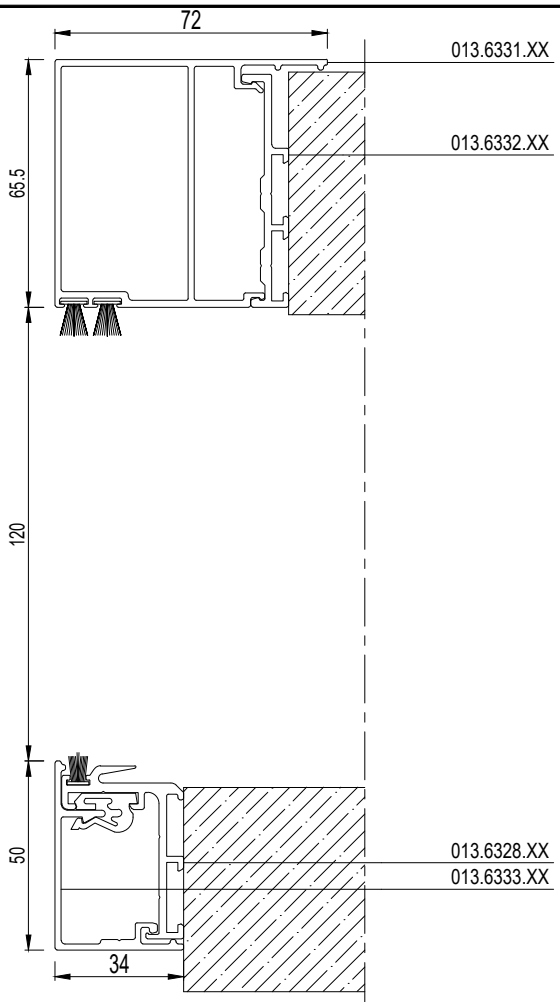

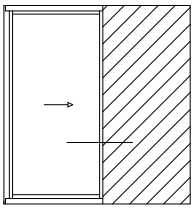

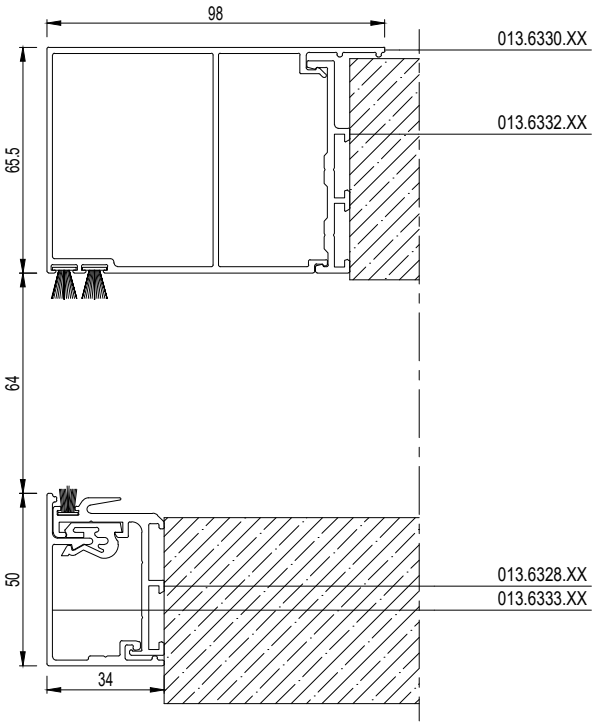

E

schaal - échelle
scale - Maßstab
1/2

SlimPatio 68

OVERZICHT CONFIGURATIES
APERCU CONFIGURATIONS
OVERVIEW CONFIGURATIONS
UEBERSICHT KONFIGURATIONEN

	2-RAIL 2-RAIL	2-RAIL 2-RAIL

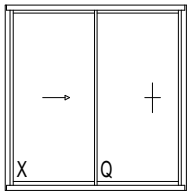

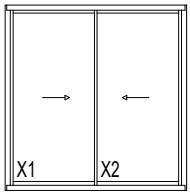

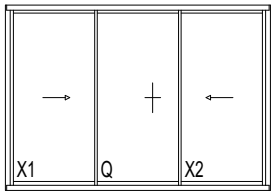

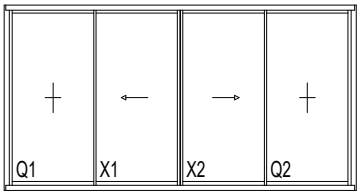

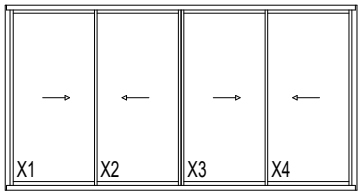

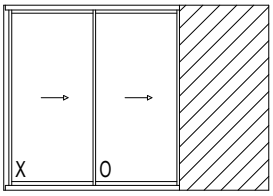

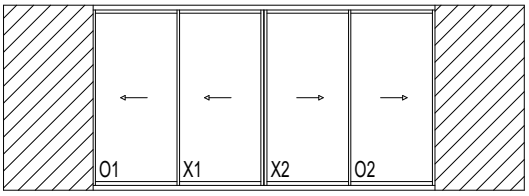

	2-RAIL HOEKOPLOSSING 2-RAIL SOLUTION ANGULAIRE	2-RAIL CORNER SOLUTION 2-RAIL ECKLOSUNG

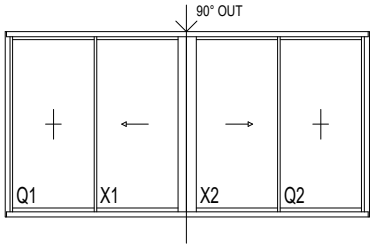

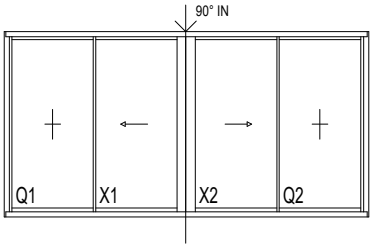

	3-RAIL 3-RAIL	3-RAIL 3-RAIL

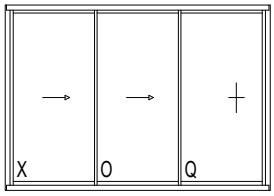

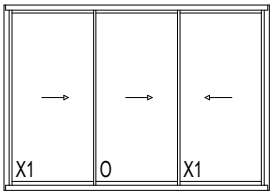

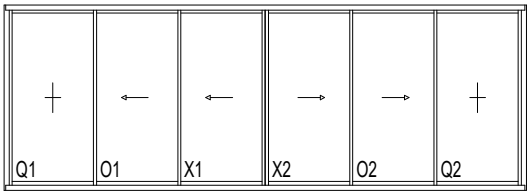

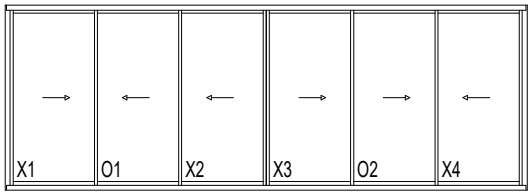

E

	3-RAIL HOEKOPLOSSING 3-RAIL SOLUTION ANGULAIRE	3-RAIL CORNER SOLUTION 3-RAIL ECKLOSUNG

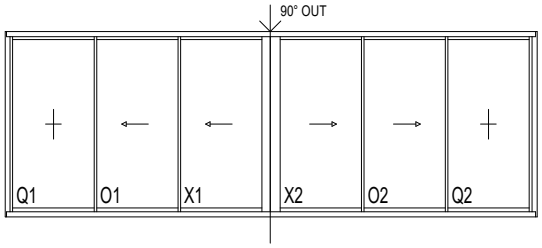

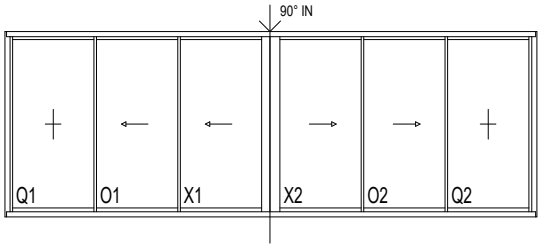

X : PRIMAIRE VLEUGEL Q : VASTE VLEUGEL O : SECUNDAIRE VLEUGEL V : HOEKOPLOSSING	X : OUVRANT PRIMAIRE Q : OUVRANT FIXE O : OUVRANT SECONDAIRE V : SOLUTION ANGULAIRE	X : PRIMARY SLIDING VENT Q : FIXED VENT O : SECUNDARY SLIDING VENT V : CORNER SOLUTION	X : GANGFLUEGEL Q : FENSTER FLUEGEL O : STANDFLUEGEL V : ECKLÖSUNG

	1-RAIL 1-RAIL	1-RAIL 1-RAIL

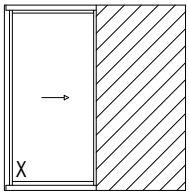

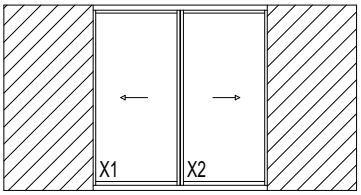

	FLAT BOTTOM FLAT BOTTOM	FLAT BOTTOM FLAT BOTTOM

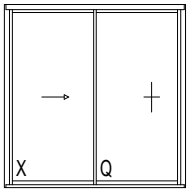

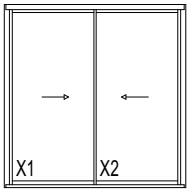

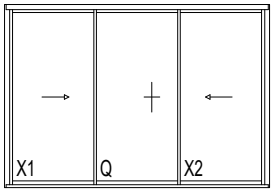

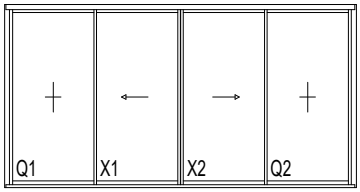

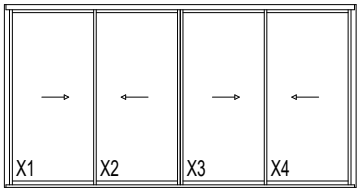

E

2-RAIL XO POCKET SV FLUSH

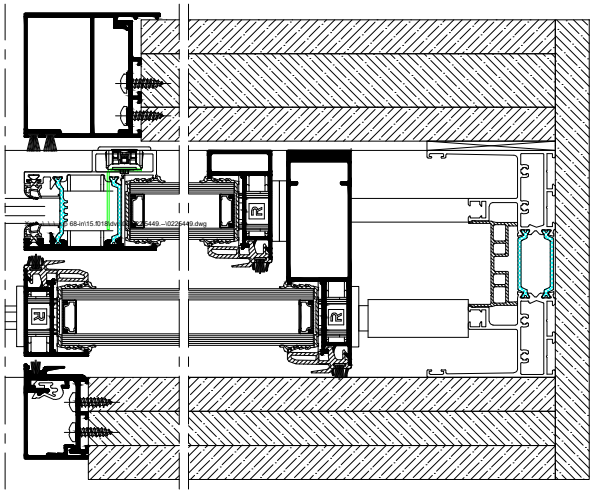

2-RAIL XO POCKET SV

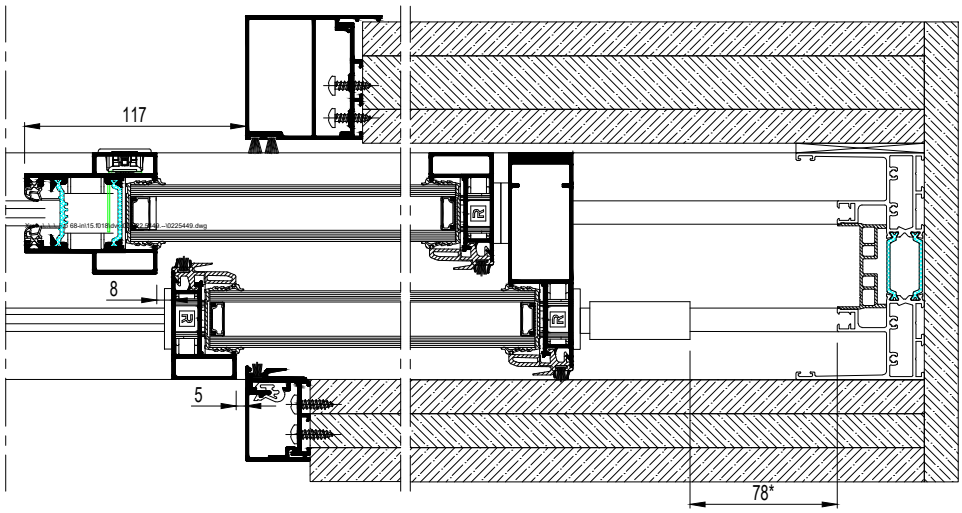

!	* FRAME 78MM GROTER DOOR REYNAPRO BEPERKING * DORMANT 78MM PLUS GROS EN RAISON DE REYNAPRO LIMITATION * FRAME 78MM BIGGER DUE TO REYNAPRO LIMITATION * BLENDRAHMEN 78MM GROBER WEGEN REYNAPRO EINSCHRANKUNG

2-RAIL POCKET OXXO POCKET SV

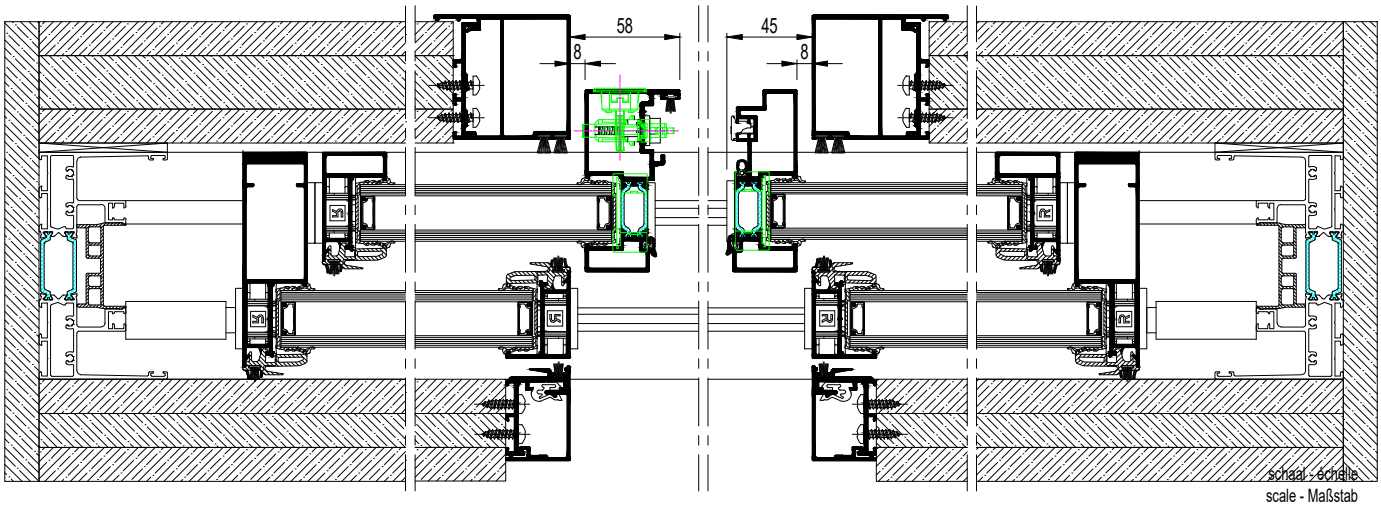

schaal - échelle
scale - Maßstab
1/4

1-RAIL X POCKET SV FLUSH

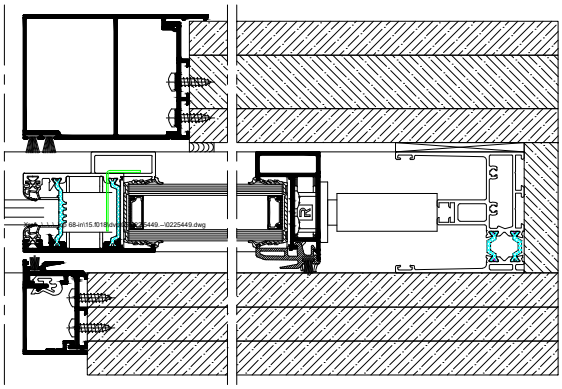

1-RAIL X POCKET SV

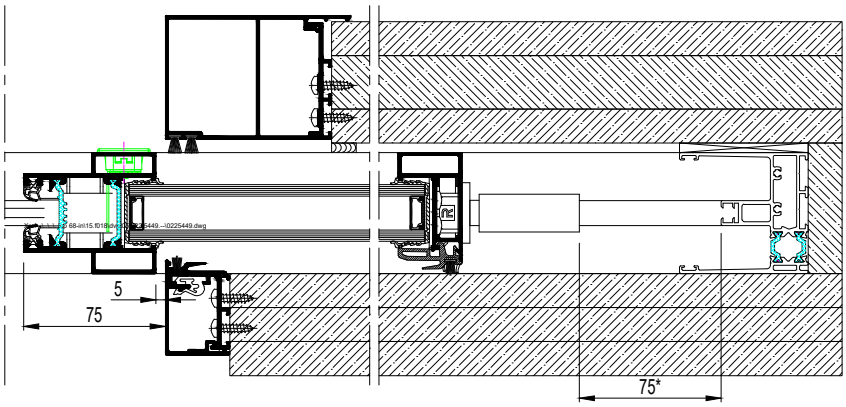

!	* FRAME 75MM GROTER DOOR REYNAPRO BEPERKING * DORMANT 75MM PLUS GROS EN RAISON DE REYNAPRO LIMITATION * FRAME 75MM BIGGER DUE TO REYNAPRO LIMITATION * BLENDRAHMEN 75MM GROBER WEGEN REYNAPRO EINSCHRANKUNG

E

1-RAIL POCKET XX POCKET SV

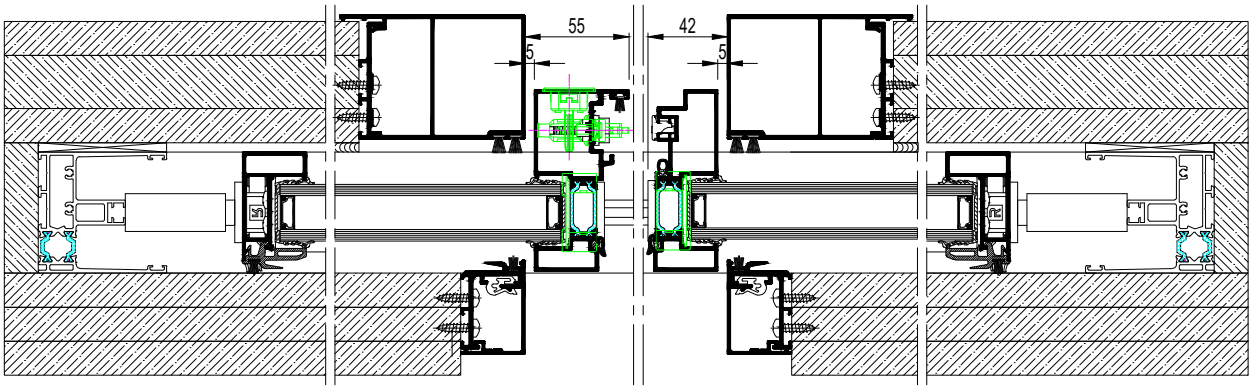

schaal - échelle
scale - Maßstab
1/4

2-RAIL XO POCKET LV

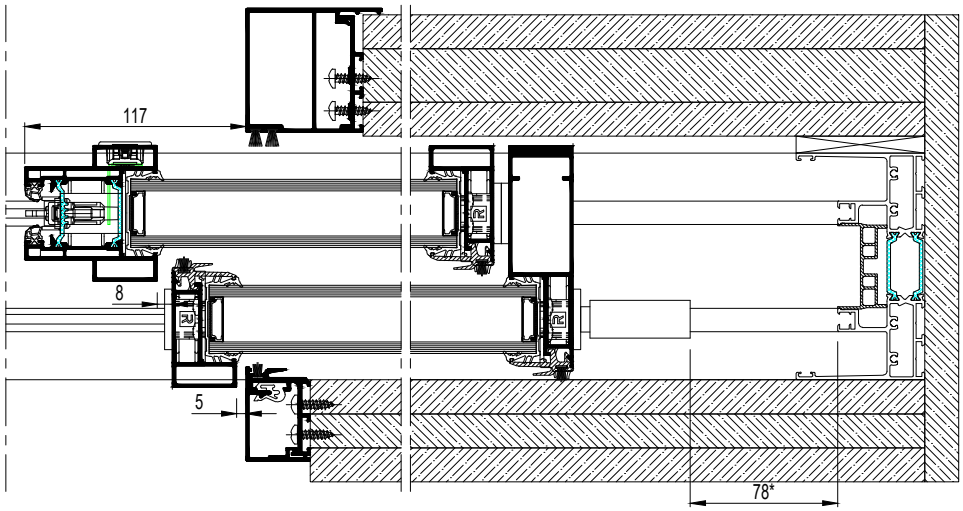

* FRAME 78MM GROTER DOOR REYNAPRO BEPERKING
* DORMANT 78MM PLUS GROS EN RAISON DE REYNAPRO LIMITATION
* FRAME 78MM BIGGER DUE TO REYNAPRO LIMITATION
* BLENDRAHMEN 78MM GROBER WEGEN REYNAPRO EINSCHRANKUNG

2-RAIL OXXO POCKET LV

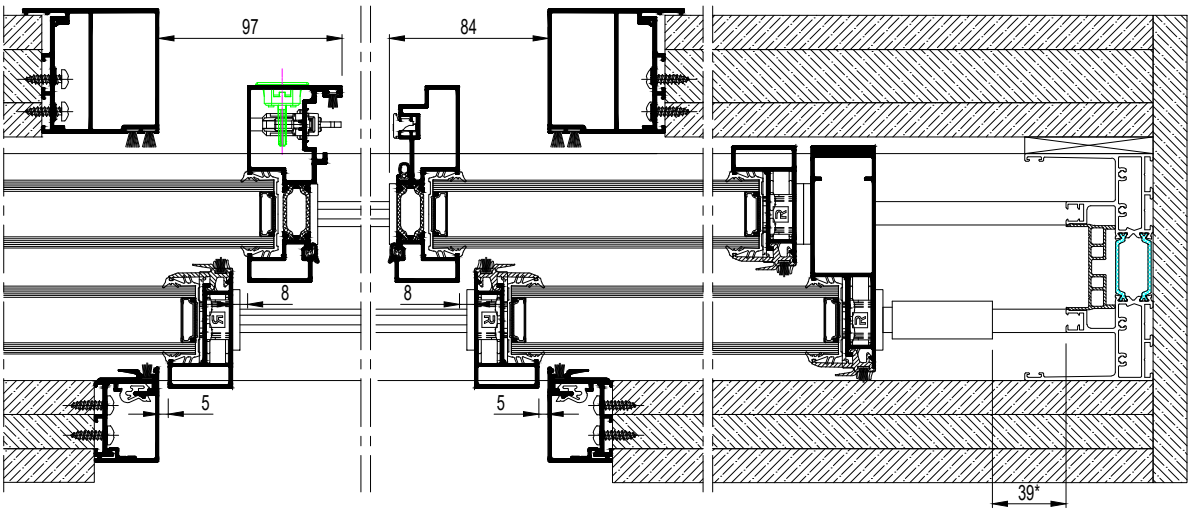

* FRAME 39MM GROTER DOOR REYNAPRO BEPERKING
* DORMANT 39MM PLUS GROS EN RAISON DE REYNAPRO LIMITATION
* FRAME 39MM BIGGER DUE TO REYNAPRO LIMITATION
* BLENDRAHMEN 39MM GROBER WEGEN REYNAPRO EINSCHRANKUNG

E

schaal - échelle
scale - Maßstab
1/2

1-RAIL X POCKET LV

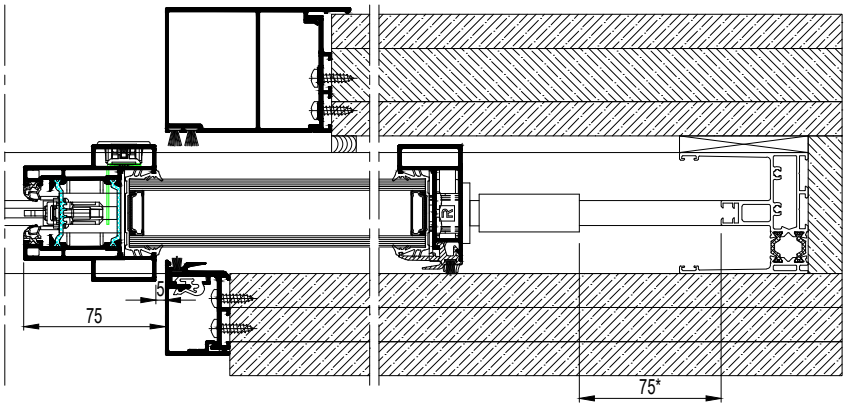

!	* FRAME 75MM GROTER DOOR REYNAPRO BEPERKING * DORMANT 75MM PLUS GROS EN RAISON DE REYNAPRO LIMITATION * FRAME 75MM BIGGER DUE TO REYNAPRO LIMITATION * BLENDRAHMEN 75MM GROBER WEGEN REYNAPRO EINSCHRANKUNG

1-RAIL XX POCKET LV

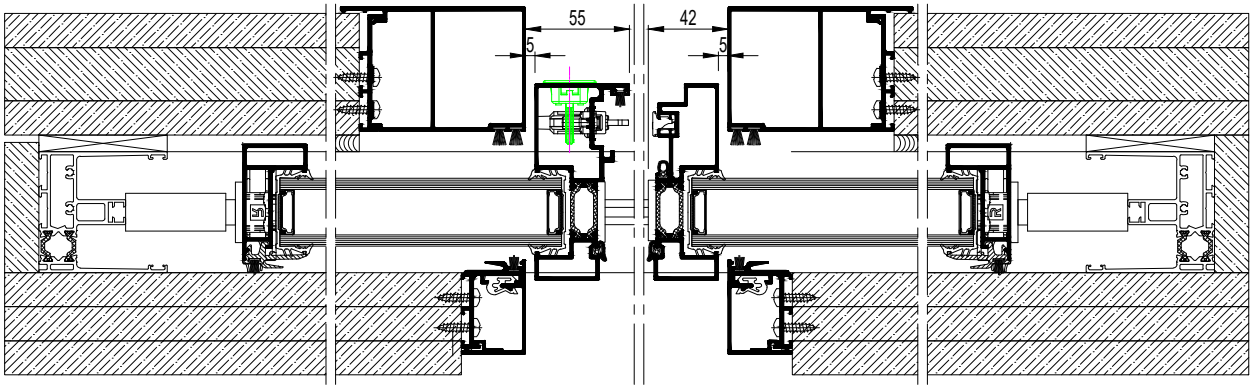

E

schaal - échelle
scale - Maßstab
1/2

SlimPatio 68

2-RAIL XQ SV
2-RAIL XQ SV
2-RAIL XQ SV
2-RAIL XQ SV

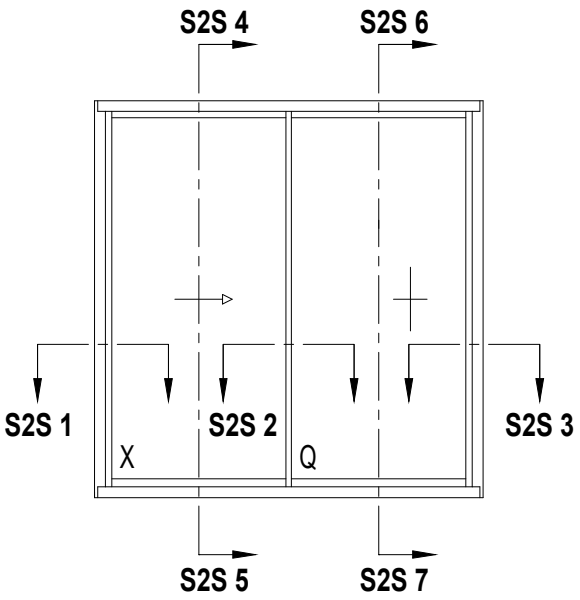

		#	Lm
013.6322.XX		2	H
		1	B-42
013.6321.XX		1	B-42
013.5332.SY		1	B-40
013.5330.SY		2	H-58
		1	B1-65
		1	B2-65
013.5385.SY		1	B1-59
		1	B2-59
013.6835.SY		1	H-86
		2	B-40
013.6305.XX		1	B1-92.5
013.6306.XX		2	H-88
		1	B1-92.5
006.1075.--		1	B-92
		1	B2-25
013.6300.XX		2	H-94
013.6302.XX		2	H-94*
013.5328.SY		2	H-94*
013.5312.XX		2	B1-92
		2	B2-92

* Assembly before sawing

E

VLEUGELGEWICHT POIDS DU VANTAIL WEIGHT OF THE VENT FLUEGELGEWICHT	MAX. 250KG

schaal - échelle
scale - Maßstab
1/2

BX = B1-21
BQ = B2-21
HX = H-94
HQ = H-94
bx= BX-76
bq = BQ-76
hx = HX-96.4
hq = HQ-96.4

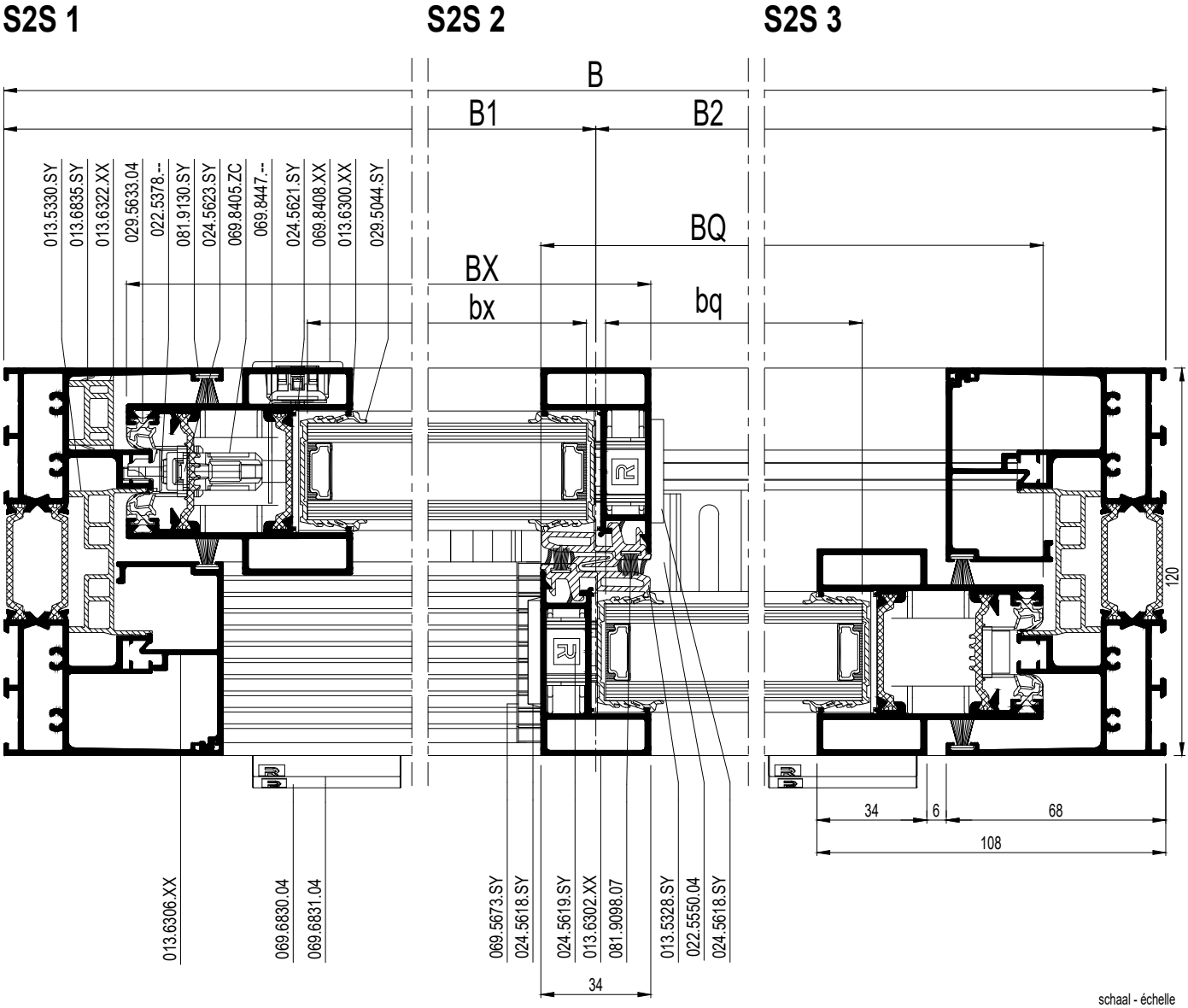

schaal - échelle
scale - Maßstab
1/2

SlimPatio 68

2-RAIL XQ SV
2-RAIL XQ SV
2-RAIL XQ SV
2-RAIL XQ SV

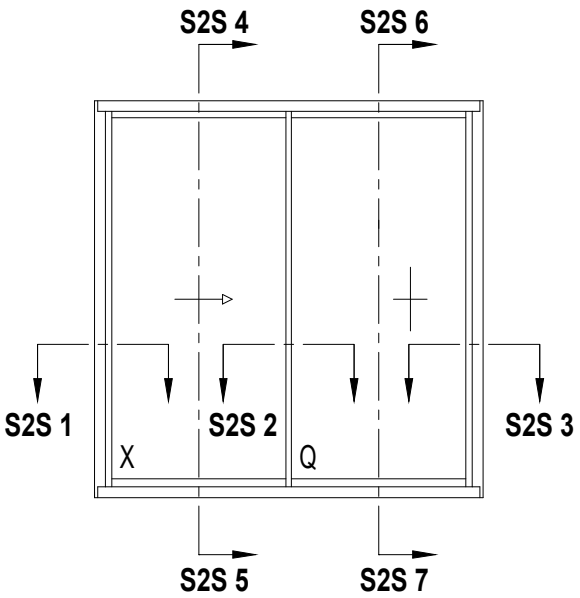

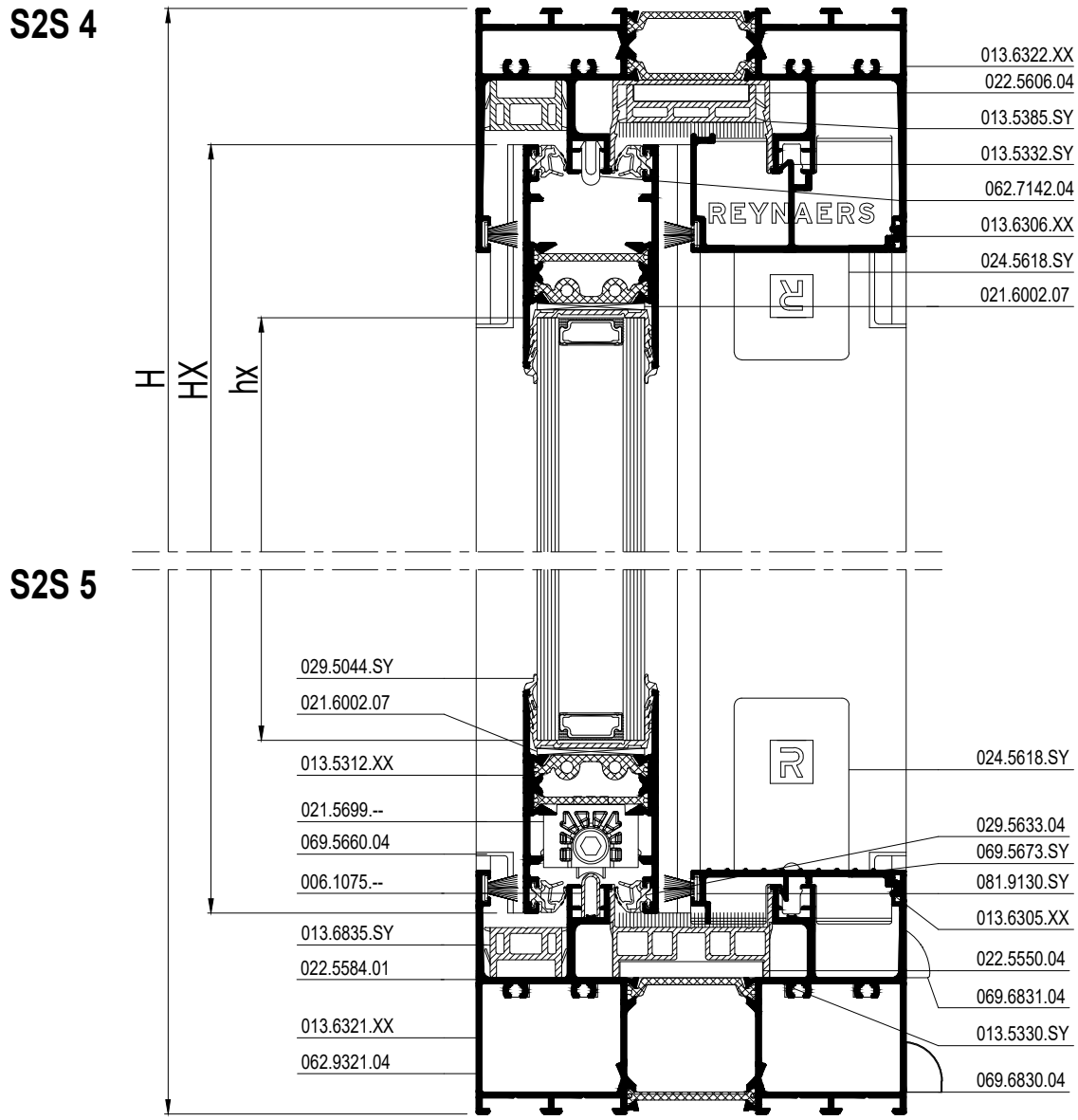

schaal - échelle
scale - Maßstab
1/2

		#
052.5325.--		32
021.6002.07		8
021.5699.--**		1
021.5700.--**		1
024.5618.SY		4
069.5673.SY		1
022.5550.04		1
022.5606.04		1
024.5623.SY		4
024.5621.SY		4
024.5619.SY		2
062.7142.04		1
062.7147.SY		1
022.5584.01		2
069.6830.04		4
069.6831.04		min. 4
029.5044.SY		2B + 4H
029.5633.04		4B + 4H
081.9098.07		2H
081.9130.SY		4H + 4B
021.5705.--		2
022.5418.04		1
062.9321.04		2
080.9727.04		4
069.5660.04		10
069.8405.ZC***		1
022.5378.--***		1
069.8447.--		1
069.8408.XX		1
024.5642.04		2
024.5605.04		24
069.5672.SY		2
062.7143.XX		1
065.6555.04		2
069.5653.SY		2

** See 47J.F. ...
*** See 47J.F. ...

S2S 6

S2S 7

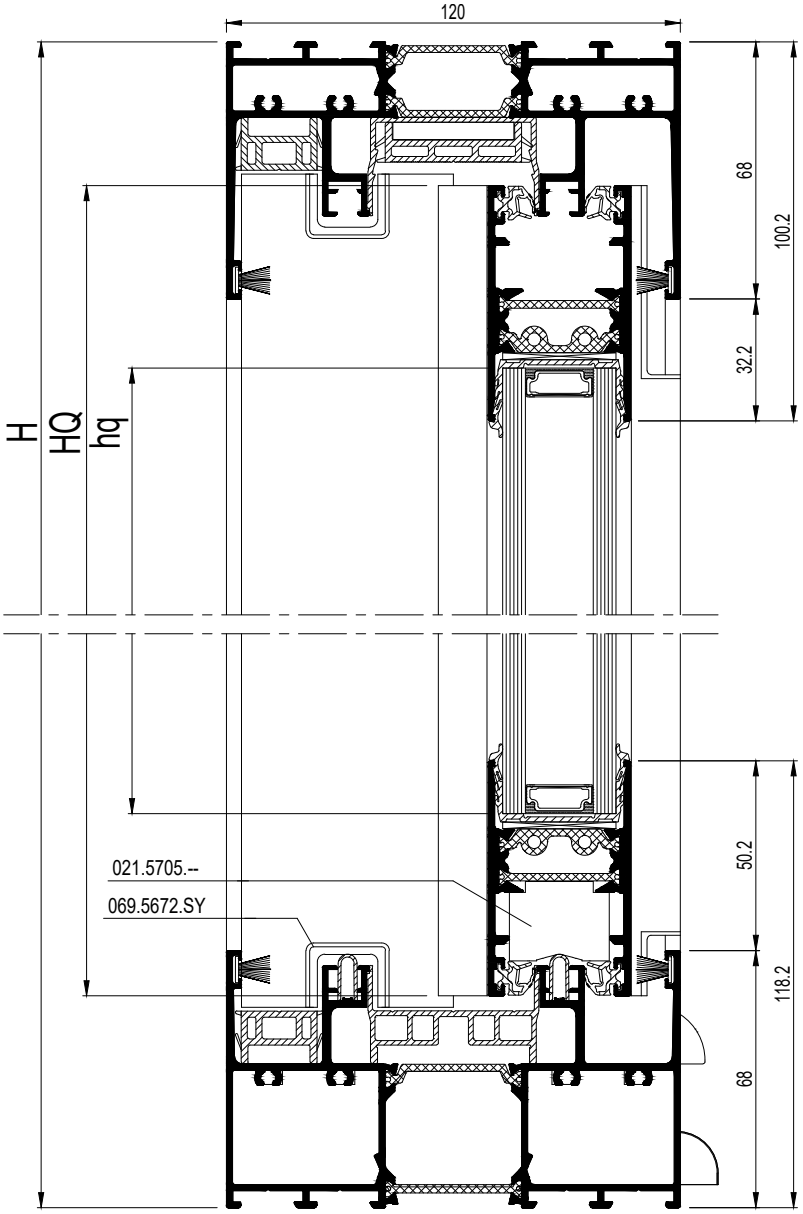

schaal - échelle
scale - Maßstab
1/2

E

SlimPatio 68

2-RAIL XX SV
2-RAIL XX SV
2-RAIL XX SV
2-RAIL XX SV

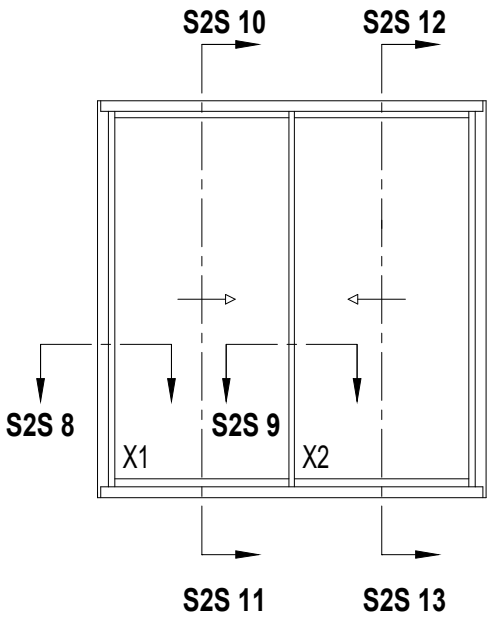

			#	Lm
013.6322.XX			2	H
			1	B-42
013.6321.XX			1	B-42
013.5332.SY			1	B-40
013.5330.SY			2	H-58
			1	B1-65
			1	B2-65
013.5385.SY			1	B1-59
			1	B2-59
013.6835.SY			2	H-86
			4	B-40
013.6306.XX			2	H-88
006.1075.--			2	B-92
013.6300.XX			2	H-94
013.6302.XX			2	H-94*
013.5328.SY			2	H-94*
013.5312.XX			2	B1-92
			2	B2-92

* Assembly before sawing

E

schaal - échelle
scale - Maßstab
1/2

BX1 = B1-21
BX2 = B2-21
HX1 = H-94
HX2 = H-94
bx1= BX1-76
bx2 = BX2-76
hx1 = HX1-96.4
hx2 = HX2-96.4

S2S 8

S2S 9

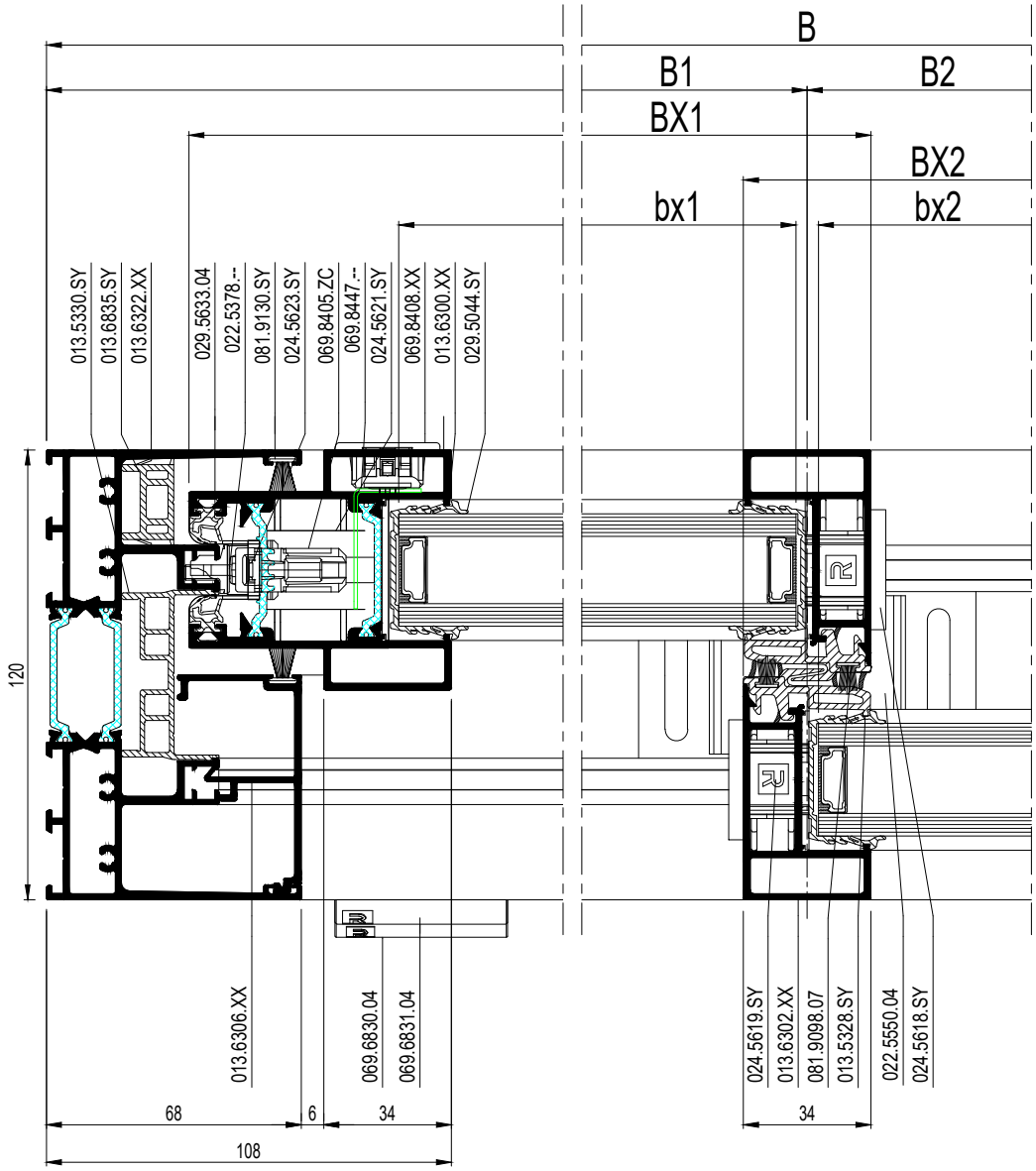

schaal - échelle
scale - Maßstab
1/2

SlimPatio 68

2-RAIL XX SV
2-RAIL XX SV
2-RAIL XX SV
2-RAIL XX SV

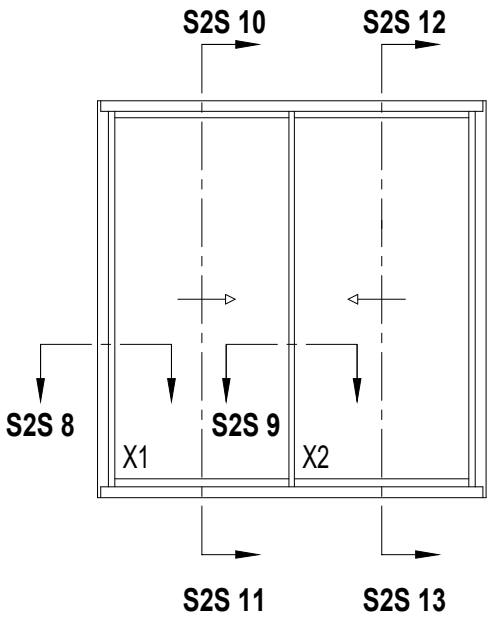

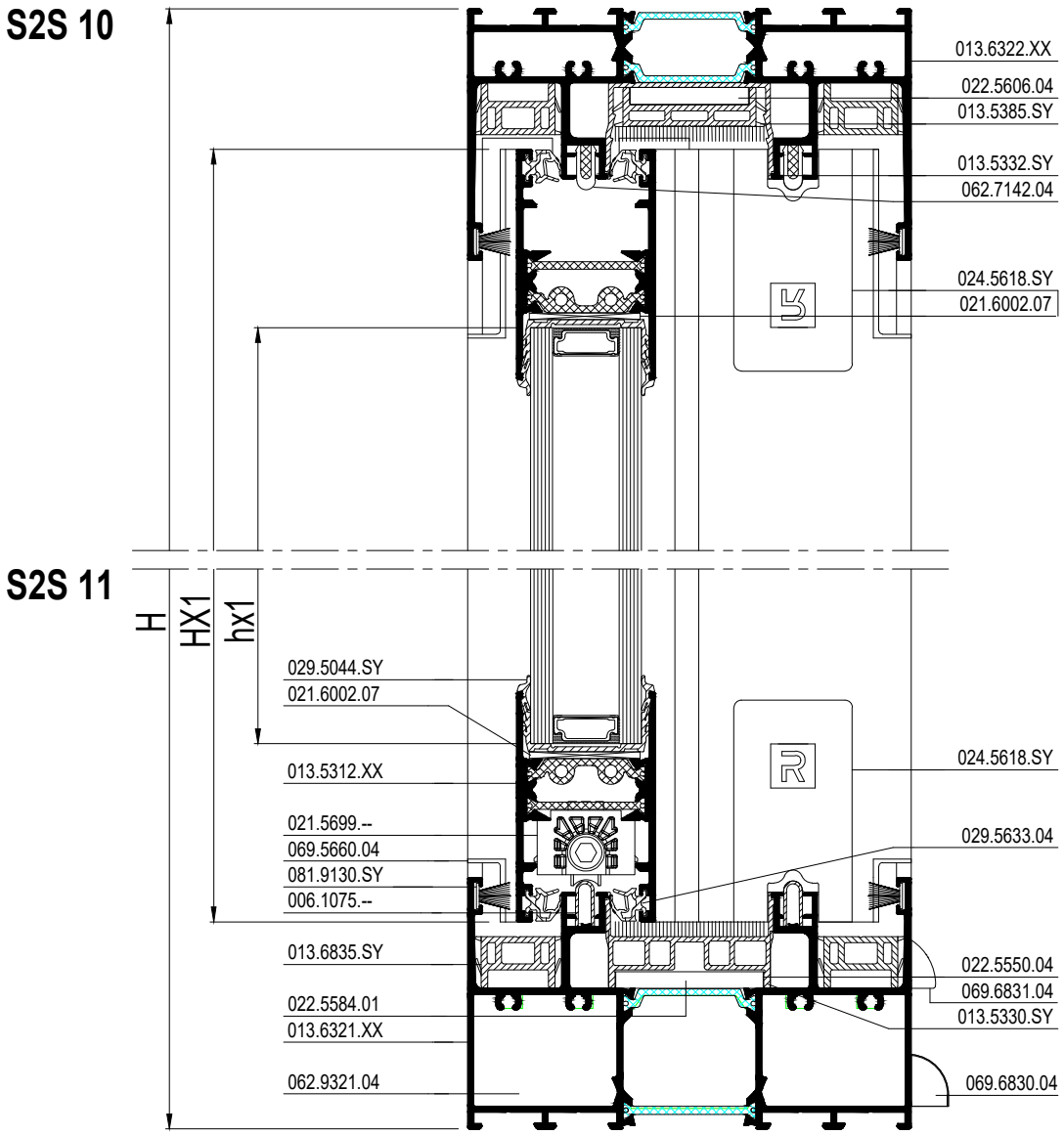

schaal - échelle
scale - Maßstab
1/2

		#
052.5325.--		32
021.6002.07		8
021.5699.--**		2
021.5700.--**		2
024.5618.SY		4
022.5550.04		1
022.5606.04		1
024.5623.SY		4
024.5621.SY		4
024.5619.SY		2
062.7142.04		2
062.7147.SY		2
022.5584.01		2
069.6830.04		4
069.6831.04		min. 4
029.5044.SY		2B + 4H
029.5633.04		4B + 4H
081.9098.07		2H
081.9130.SY		4H + 4B
062.9321.04		2
080.9727.04		4
069.5660.04		8
069.8405.ZC		2
022.5378.--***		2
069.8447.--		2
069.8408.XX		2
069.5672.SY		4
062.7143.XX		2
024.5605.04		24
065.6555.04		2
069.5653.SY		2

** See 47J.F. ...
*** See 47J.F. ...

S2S 12

S2S 13

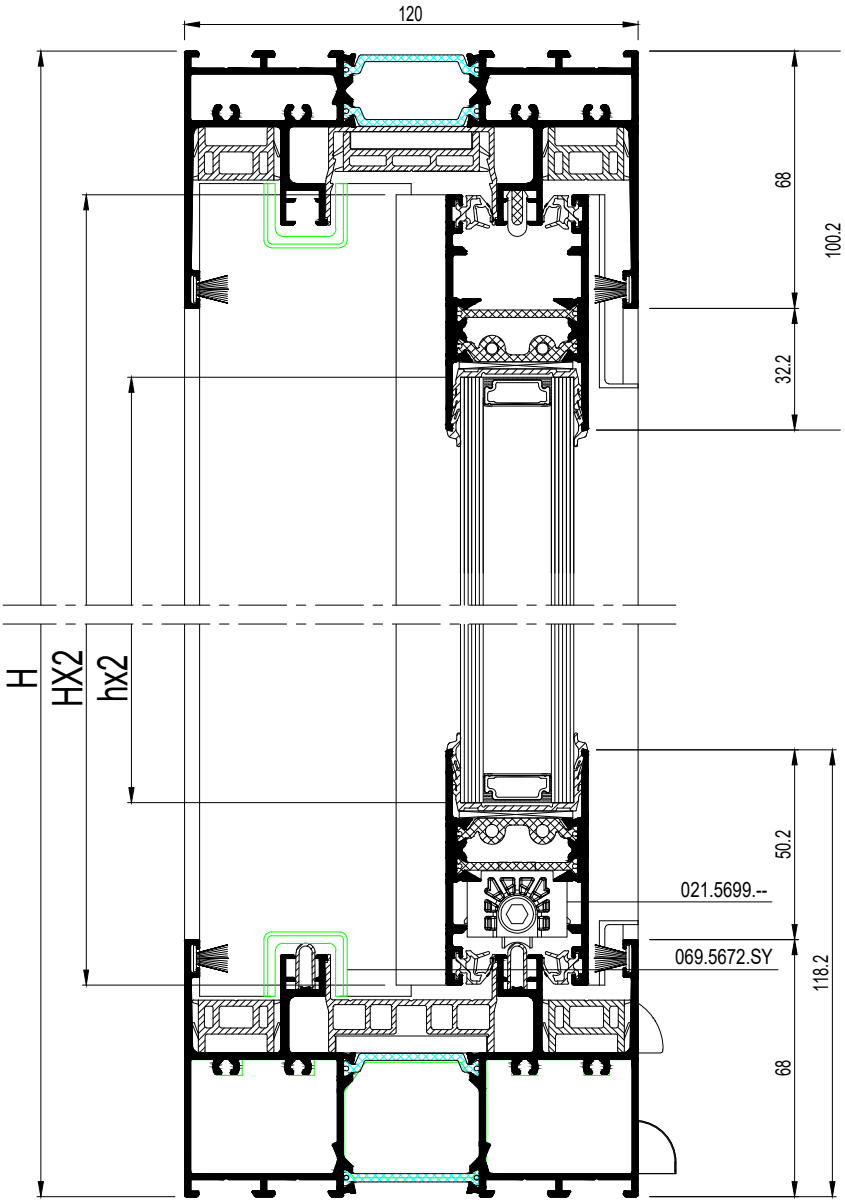

schaal - échelle
scale - Maßstab
1/2

SlimPatio 68

2-RAIL XQX SV
2-RAIL XQX SV
2-RAIL XQX SV
2-RAIL XQX SV

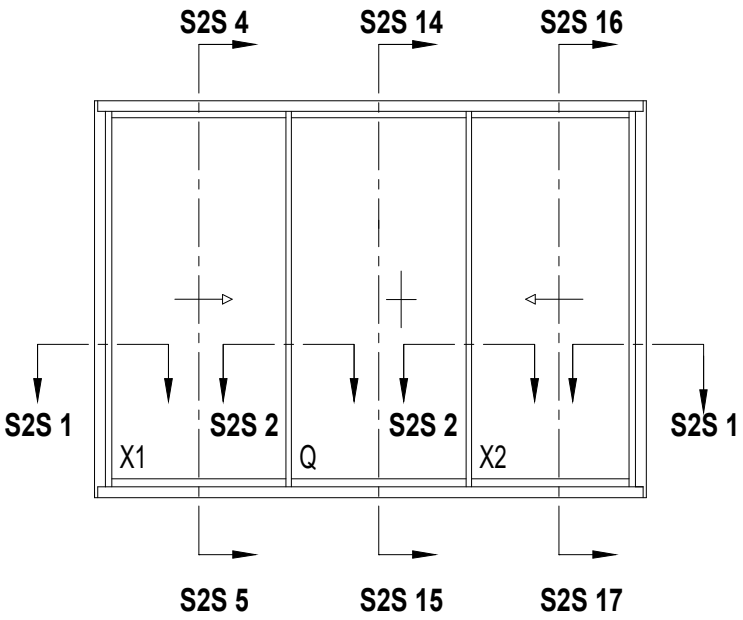

			#	Lm
013.6322.XX			2	H
			1	B-42
013.6321.XX			1	B-42
013.5332.SY			1	B-40
013.5330.SY			2	H-58
			1	B1-65
			1	B2-90
			1	B3-65
013.5385.SY			1	B1-59
			1	B2-50
			1	B3-59
013.6835.SY			2	H-86
			2	B-40
013.6305.XX			1	B1-93
			1	B3-93
013.6306.XX			2	H-88
			1	B1-93
			1	B3-93
006.1075.--			1	B-92
			1	B2+42
013.6300.XX			2	H-94
013.6302.XX			4	H-94*
013.5328.SY			4	H-94*
013.5312.XX			2	B1-92
			2	B2-1
			2	B3-92

* Assembly before sawing

E

schaal - échelle
scale - Maßstab
1/2

BX1 = B1-21
BQ = B2+34
BX2 = B3-21
HX1 = H-94
HQ = H-94
HX2 = H-94
bx1= BX1-76
bq= BQ-40
bx2 = BX2-76
hx1 = HX1-96.4
hq = HQ-96.4
hx2 = HX2-96.4

E

schaal - échelle
scale - Maßstab
1/2

SlimPatio 68

2-RAIL XQX SV
2-RAIL XQX SV
2-RAIL XQX SV
2-RAIL XQX SV

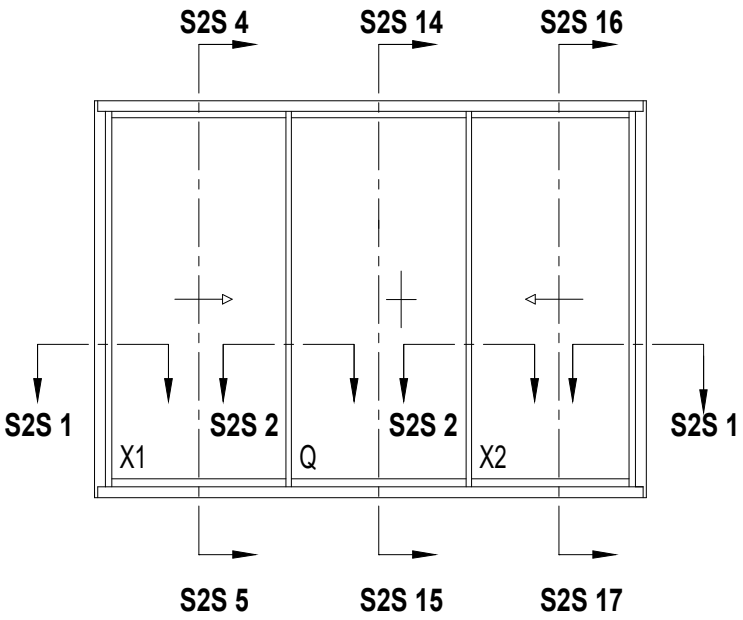

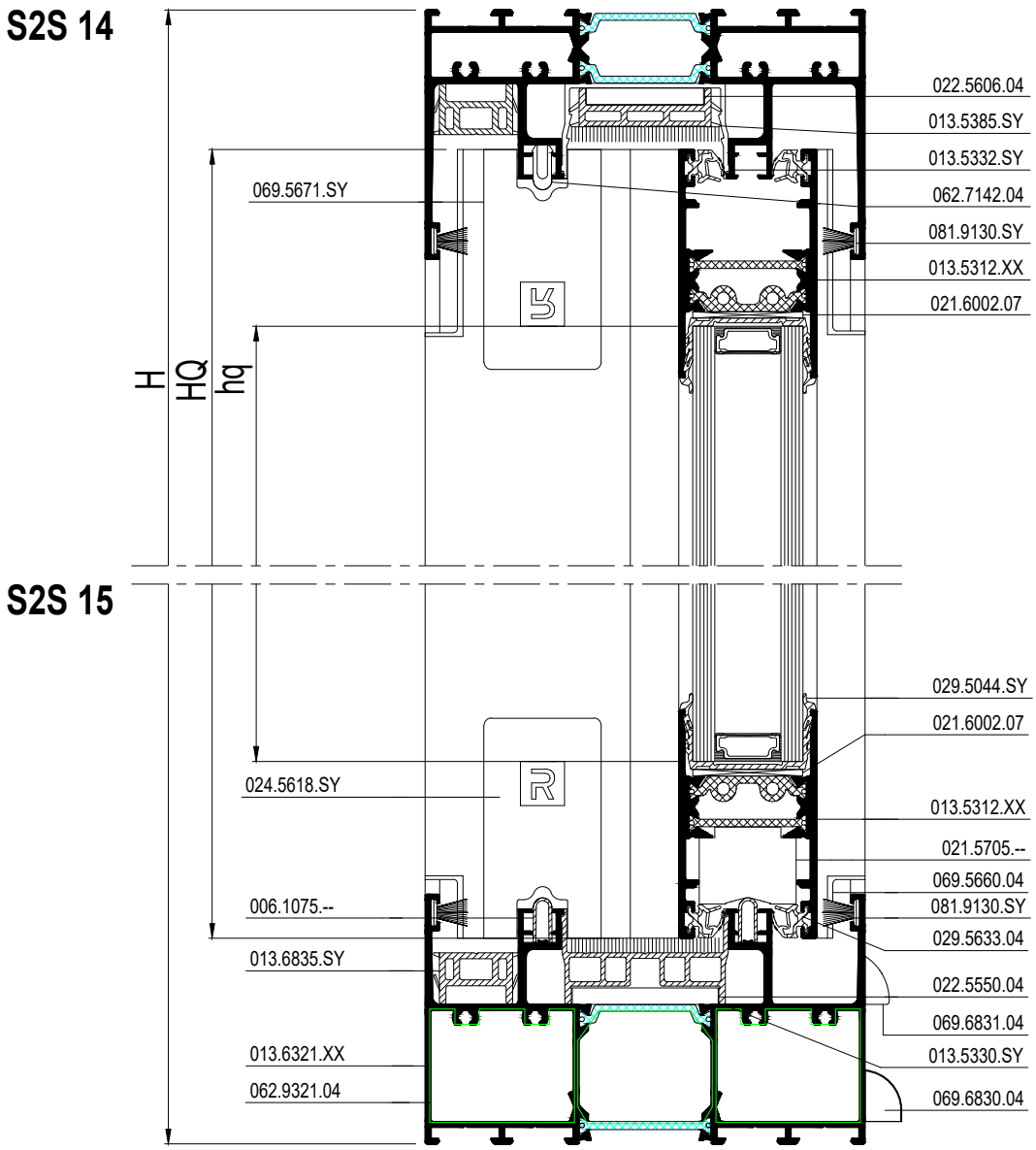

schaal - échelle
scale - Maßstab
1/2

		#
052.5325.--		40
021.6002.07		12
021.5699.--**		2
021.5700.--**		2
021.5705.--		2
024.5618.SY		8
069.5673.SY		2
022.5550.04		2
022.5606.04		2
024.5623.SY		4
024.5621.SY		4
024.5619.SY		4
062.7142.04		2
062.7147.SY		2
022.5584.01		4
069.6830.04		6
069.6831.04		min. 6
029.5044.SY		2B + 6H
029.5633.04		4B + 4H
081.9098.07		4H
081.9130.SY		4H + 4B
022.5418.04		2
062.9321.04		2
080.9727.04		4
069.5660.04		16
069.8405.ZC***		2
022.5378.--***		2
069.8447.--		2
069.8408.XX		2
024.5605.04		36
065.6555.04		2
069.5653.SY		2

** See 47J.F. ...
*** See 47J.F. ...

S2S 16

S2S 17

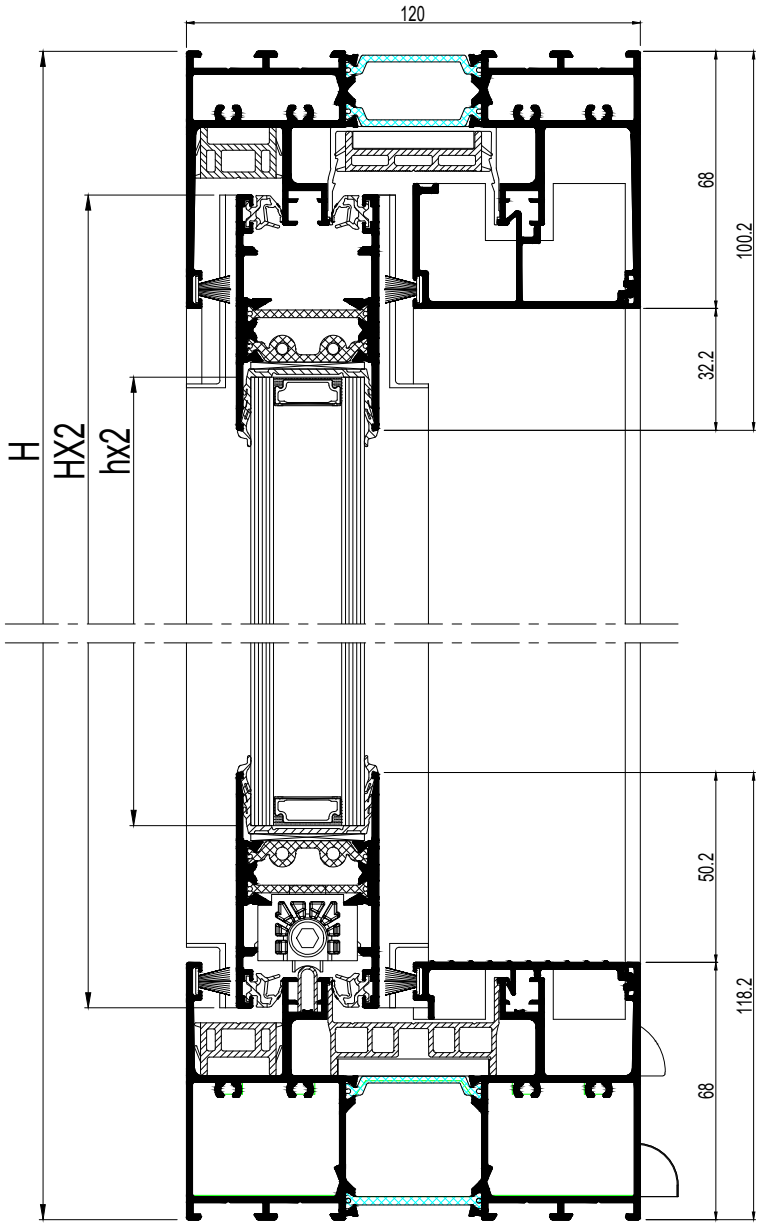

schaal - échelle
scale - Maßstab
1/2

SlimPatio 68

2-RAIL QXXQ SV
2-RAIL QXXQ SV
2-RAIL QXXQ SV
2-RAIL QXXQ SV

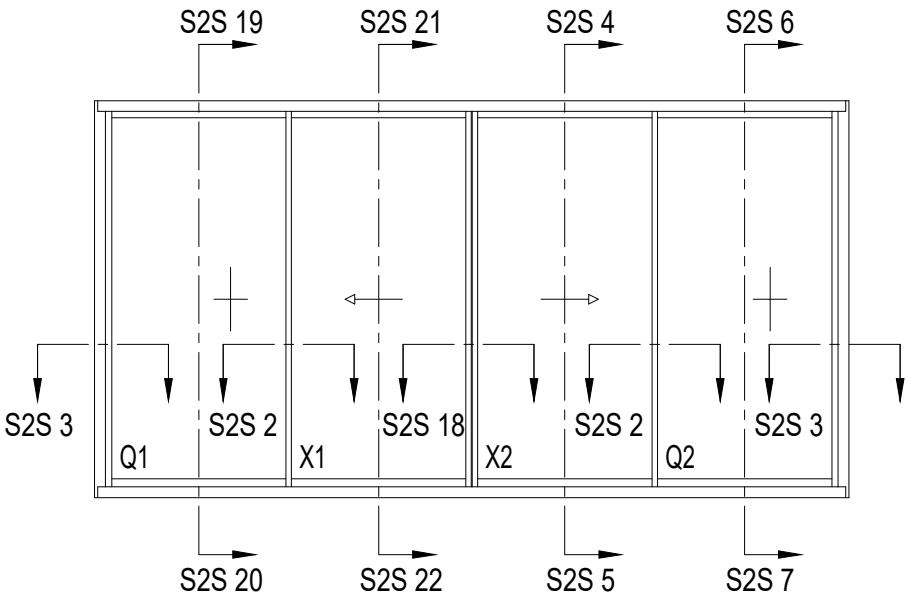

BQ1 = B1-21	HQ1 = H-94
BX1 = B2+30	HX1 = H-94
BX2 = B3+14	HX2 = H-94
BQ2 = B4-21	HQ2 = H-94
bq1 = BQ1-76	hq1 = HQ1-96.4
bx1= BX1-56	hx1 = HX1-96.4
bx2= BX2-40	hx2 = HX2-96.4
bq2 = BQ2-76	hq2 = HQ2-96.4

S2S 18

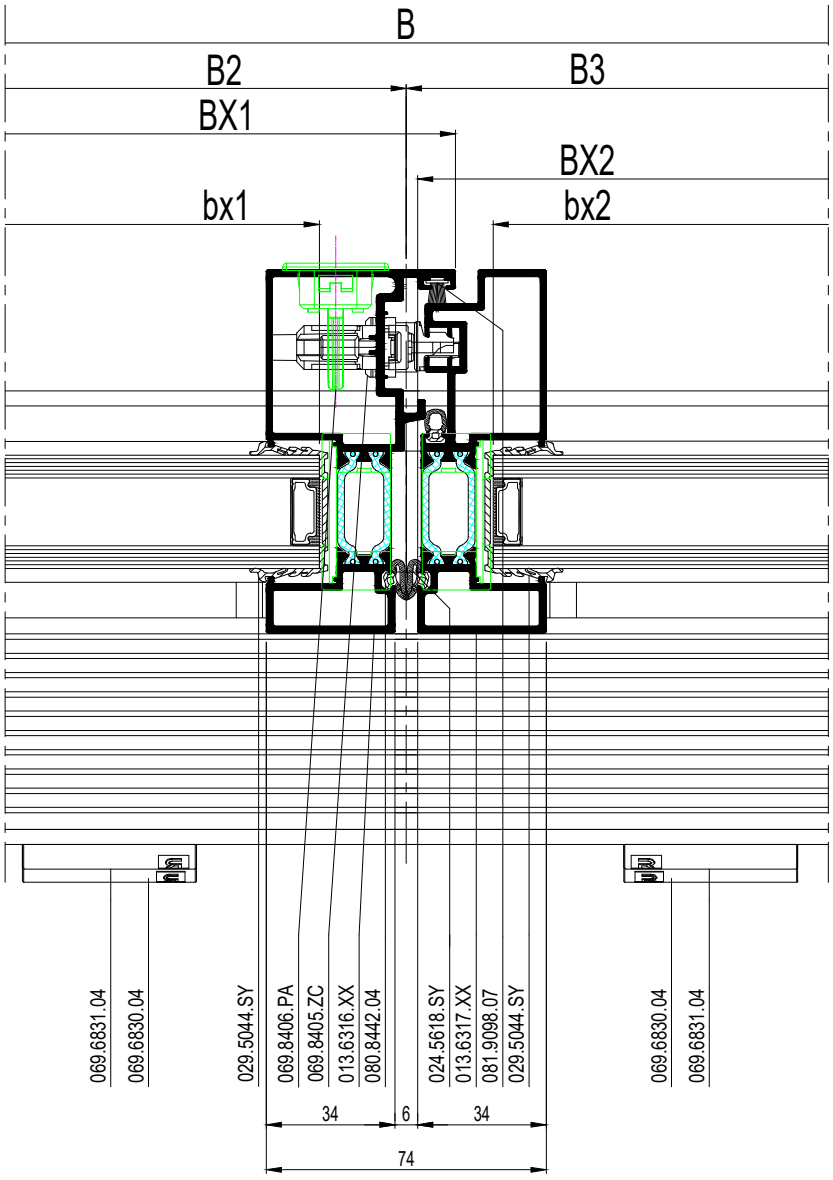

schaal - échelle
scale - Maßstab
1/2

E

SlimPatio 68

2-RAIL QXXQ SV
2-RAIL QXXQ SV
2-RAIL QXXQ SV
2-RAIL QXXQ SV

			#	Lm
013.6322.XX			2	H
			1	B-42
013.6321.XX			1	B-42
013.5332.SY			1	B-40
013.5330.SY			2	H-58
			1	B1-65
			1	B2-90
			1	B3-90
			1	B4-65
013.5385.SY			1	B1-59
			1	B2-50
			1	B3-50
			1	B4-59
013.6835.SY			2	B-40
013.6305.XX			1	B2+B3-49
013.6306.XX			2	H-88
			1	B2+B3-49
006.1075.--			1	B-92
			1	B1-25
			1	B4-25
013.6300.XX			2	H-94
013.6302.XX			4	H-94*
013.5328.SY			4	H-94*
013.5312.XX			2	B1-92
			2	B2-21
			2	B3-21
			2	B4-92
013.6316.XX			1	H-94
013.6317.XX			1	H-94

* Assembly before sawing

		#
052.5325.--		48
021.6002.07		16
021.5699.--**		2
021.5700.--**		2
024.5618.SY		12
069.5673.SY		2
022.5550.04		3
022.5606.04		3
024.5623.SY		4
024.5621.SY		4
069.5663.SY		4
024.5619.SY		4
062.7142.04		3
022.5584.01		6
069.6830.04		8
069.6831.04		min. 8
029.5044.SY		2B + 8H
029.5633.04		4B + 4H
081.9098.07		5H
081.9130.SY		4B + 4H
021.5705.--		4
022.5418.04		2
062.9321.04		2
080.9727.04		4
069.5660.SY		16
069.5665.04		1
069.8405.ZC***		1
022.5378.--***		1
069.8406.PA		1
080.8442.04		3H
062.7143.XX		2
024.5642.04		4
024.5605.04		48
069.5672.SY		4
065.6555.04		2
069.5653.SY		2

** See 47J.F. ...
*** See 47J.F. ...

E

schaal - échelle
scale - Maßstab
1/2

SlimPatio 68

2-RAIL QXXQ SV
2-RAIL QXXQ SV
2-RAIL QXXQ SV
2-RAIL QXXQ SV

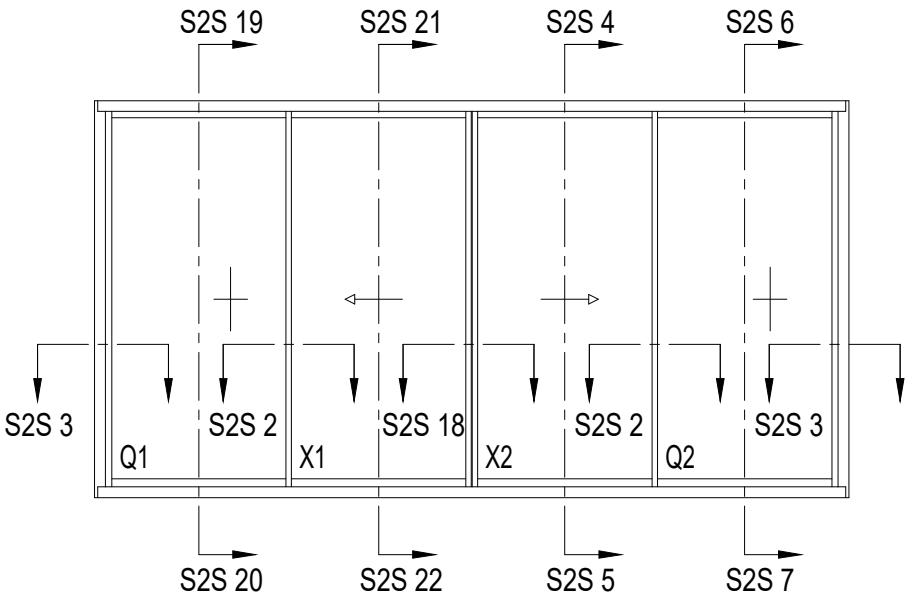

S2S 19

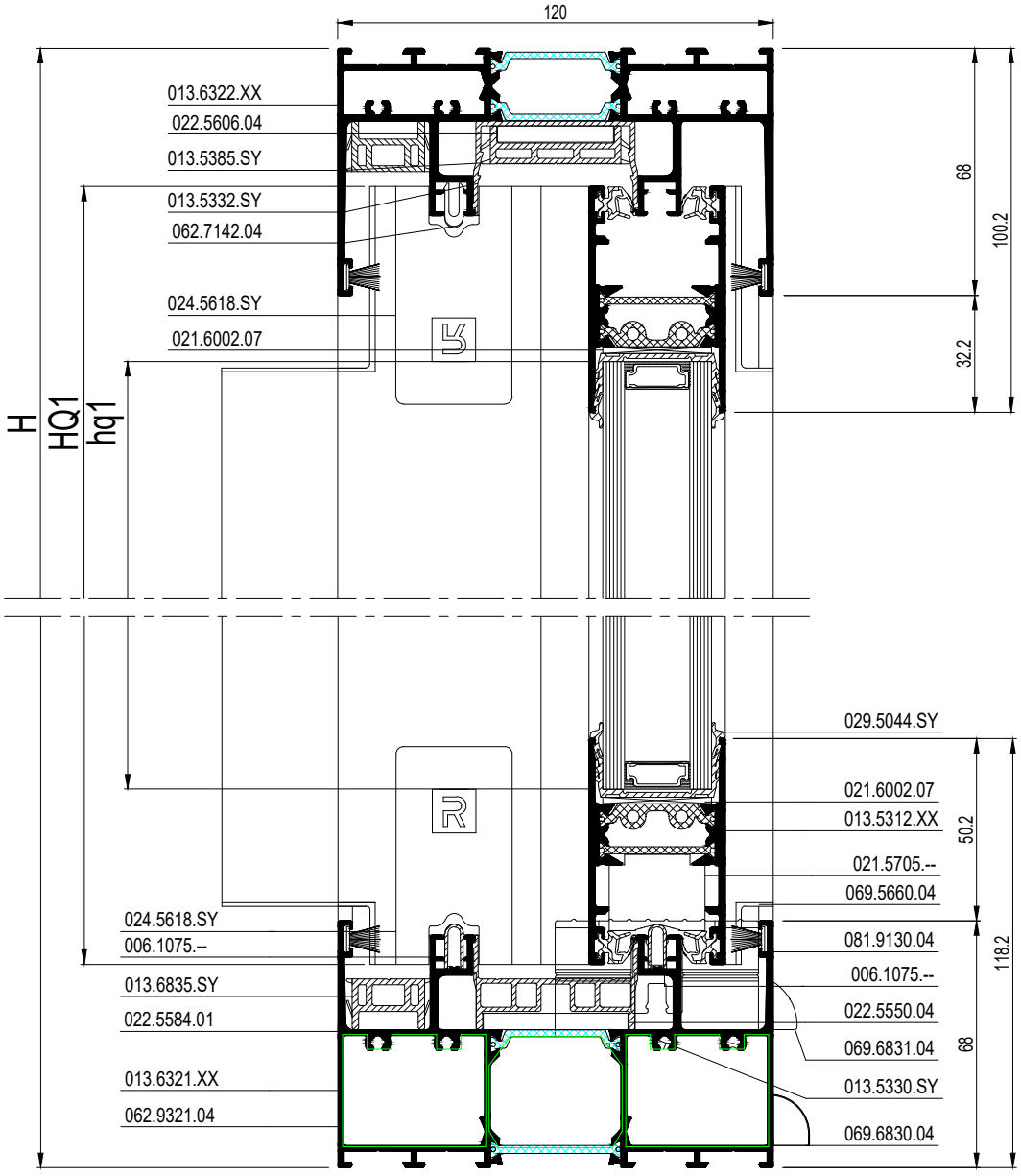

S2S 20

E

schaal - échelle
scale - Maßstab
1/2

S2S 21

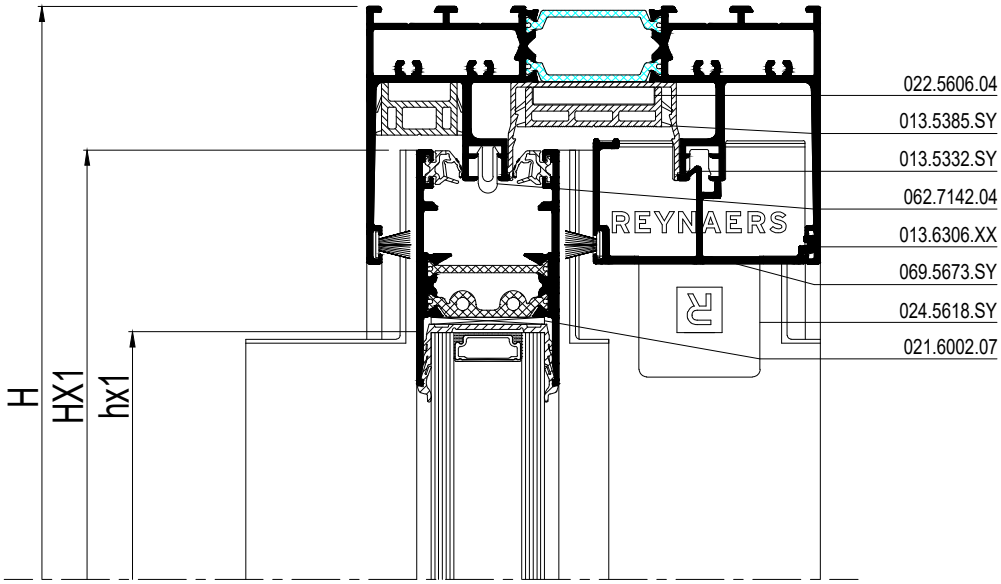

S2S 22

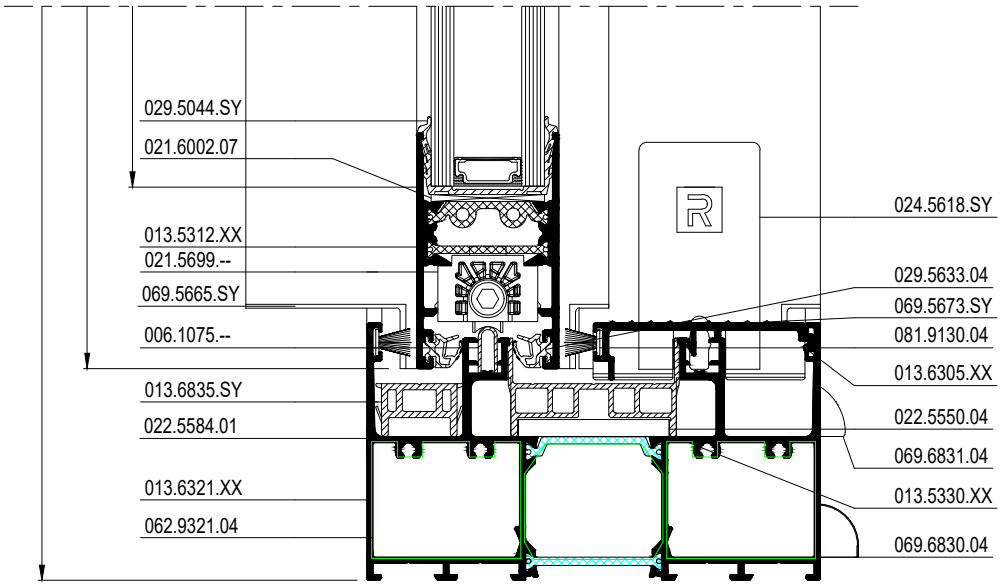

schaal - échelle
scale - Maßstab
1/2

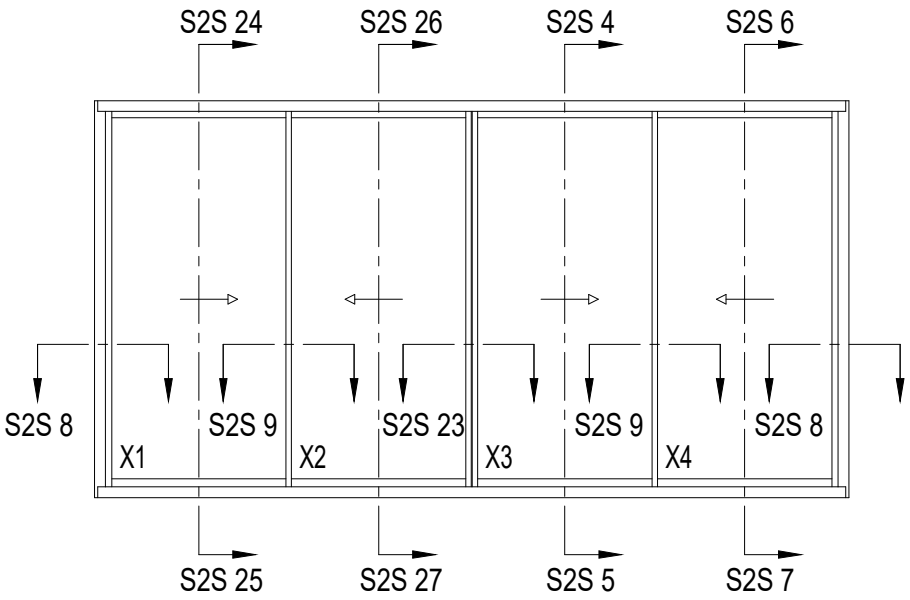

BX1 = B1-21	HX1 = H-94
BX2 = B2+30	HX2 = H-94
BX3 = B3+14	HX3 = H-94
BX4 = B4-21	HX4 = H-94
bx1 = BX1-76	hx1 = HX1-96.4
bx2= BX2-56	hx2 = HX2-96.4
bx3= BX3-40	hx3 = HX3-96.4
bx4 = BX4-76	hx4 = HX4-96.4

S2S 23

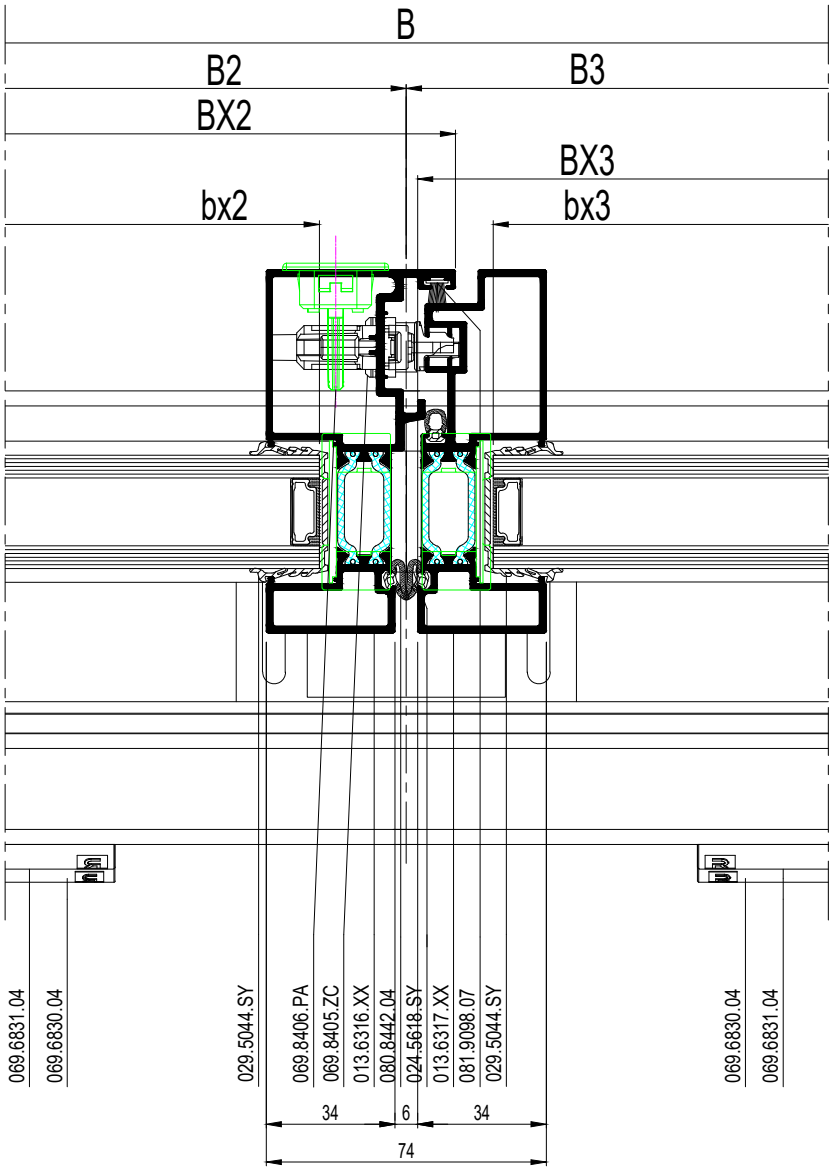

schaal - échelle
scale - Maßstab
1/2

E

	#	Lm
013.6322.XX	2	H
	1	B-42
013.6321.XX	1	B-42
013.5332.SY	1	B-40
013.5330.SY	2	H-58
	1	B1-65
	1	B2-90
	1	B3-90
	1	B4-65
013.5385.SY	1	B1-59
	1	B2-50
	1	B3-50
	1	B4-59
013.6835.SY	4	B-40
	2	H-86
013.6306.XX	2	H-88
006.1075.--	2	B-92
013.6300.XX	2	H-94
013.6302.XX	4	H-94*
013.5328.SY	4	H-94*
013.5312.XX	2	B1-92
	2	B2-21
	2	B3-21
	2	B4-92
013.6316.XX	1	H-94
013.6317.XX	1	H-94

* Assembly before sawing

	#
052.5325.--	48
021.6002.07	16
021.5699.--**	4
021.5700.--**	4
024.5618.SY	12
022.5550.04	3
022.5606.04	3
024.5623.SY	4
024.5621.SY	4
069.5663.SY	4
024.5619.SY	4
062.7142.04	5
062.7147.SY	2
022.5584.01	6
069.6830.04	8
069.6831.04	min. 8
029.5044.SY	2B + 8H
029.5633.04	4B + 4H
081.9098.07	5H
081.9130.SY	4B + 4H
062.9321.04	2
080.9727.04	4
069.5660.SY	12
069.5665.04	1
069.8405.ZC***	3
069.8447.--	2
022.5378.--***	3
069.8406.PA	1
069.8408.PA	2
080.8442.04	3H
062.7143.XX	4
024.5605.04	48
069.5672.SY	4
065.6555.04	2
069.5653.SY	2

** See 47J.F. ...
*** See 47J.F. ...

E

schaal - échelle
scale - Maßstab
1/2

SlimPatio 68

2-RAIL XXXX SV
2-RAIL XXXX SV
2-RAIL XXXX SV
2-RAIL XXXX SV

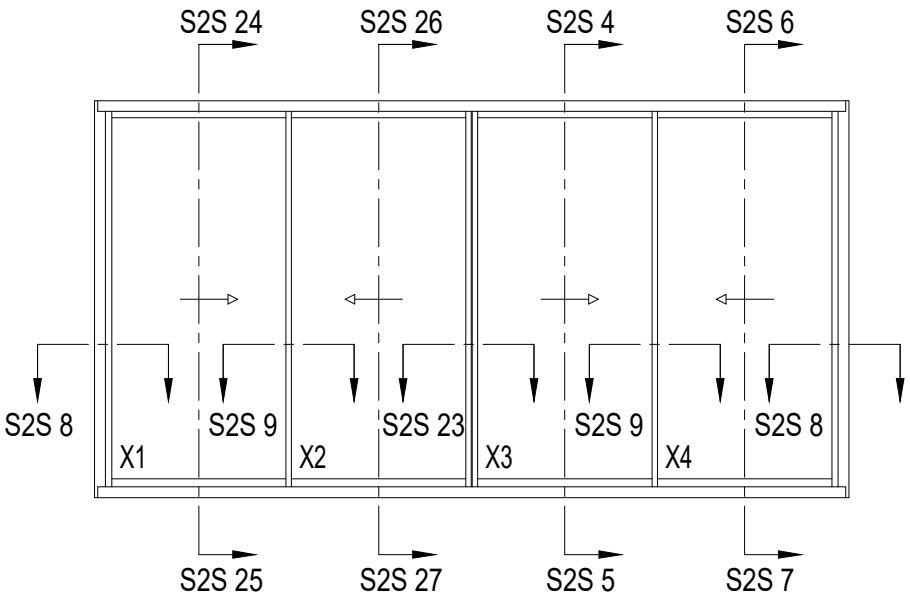

S2S 24

S2S 25

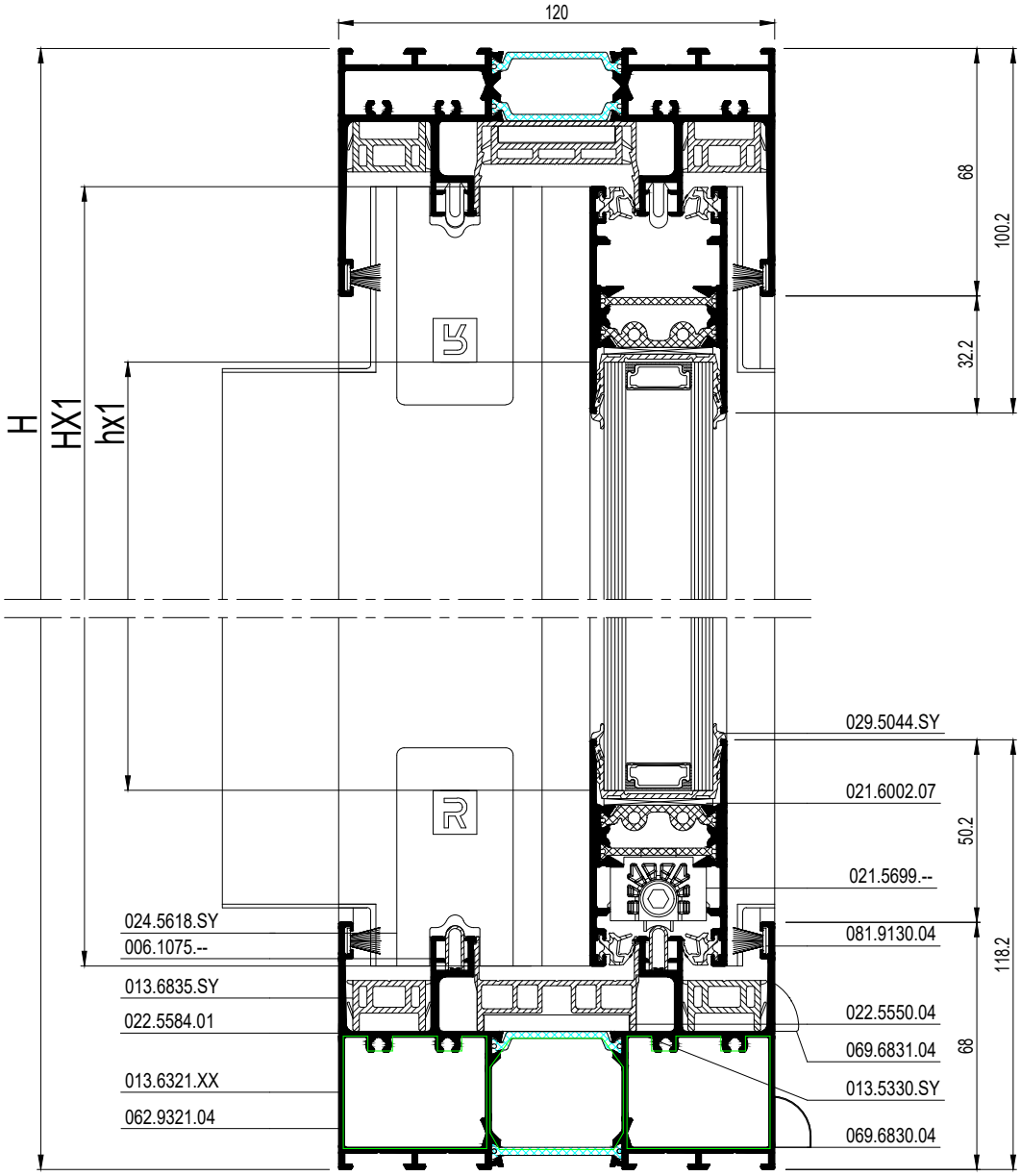

schaal - échelle
scale - Maßstab
1/2

S2S 26

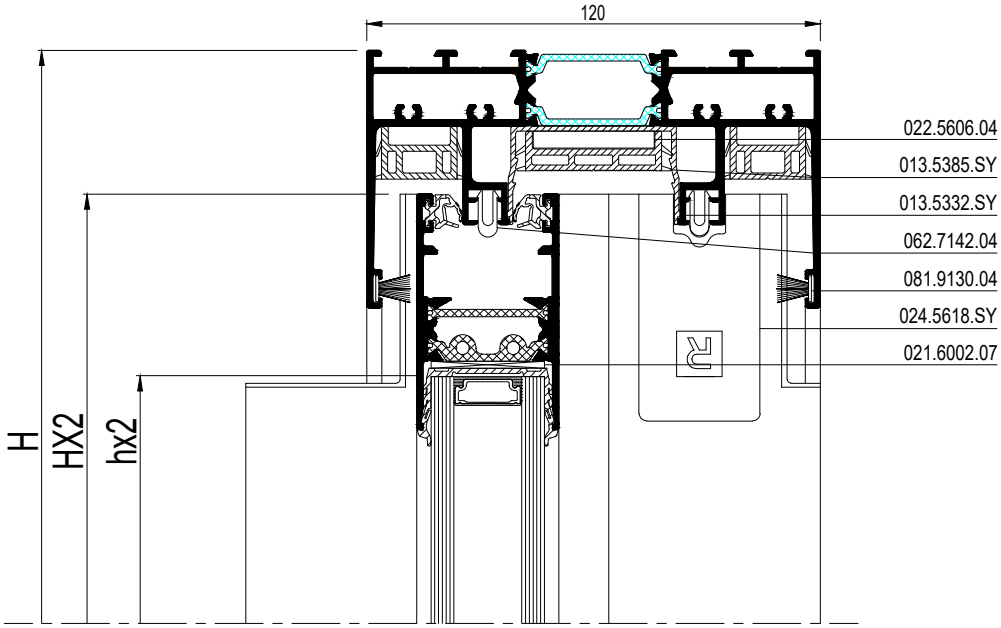

S2S 27

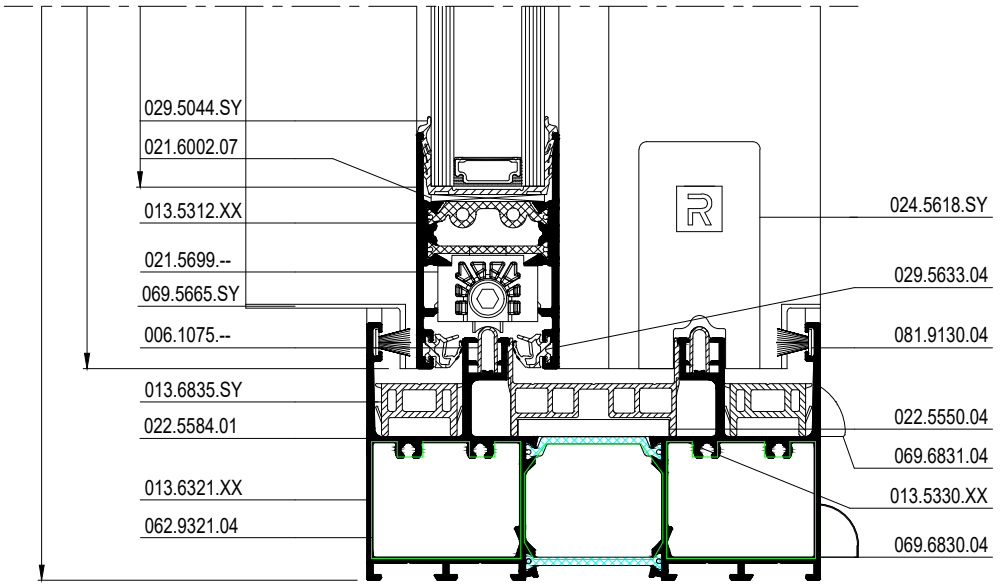

schaal - échelle
scale - Maßstab
1/2

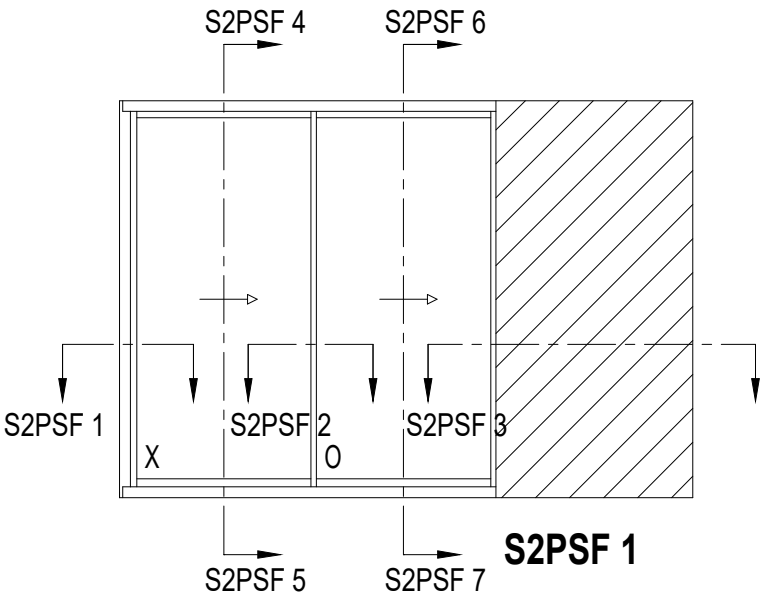
S2PSF 4
S2PSF 6
S2PSF 1
S2PSF 2
S2PSF 3
X
O
S2PSF 5
S2PSF 7

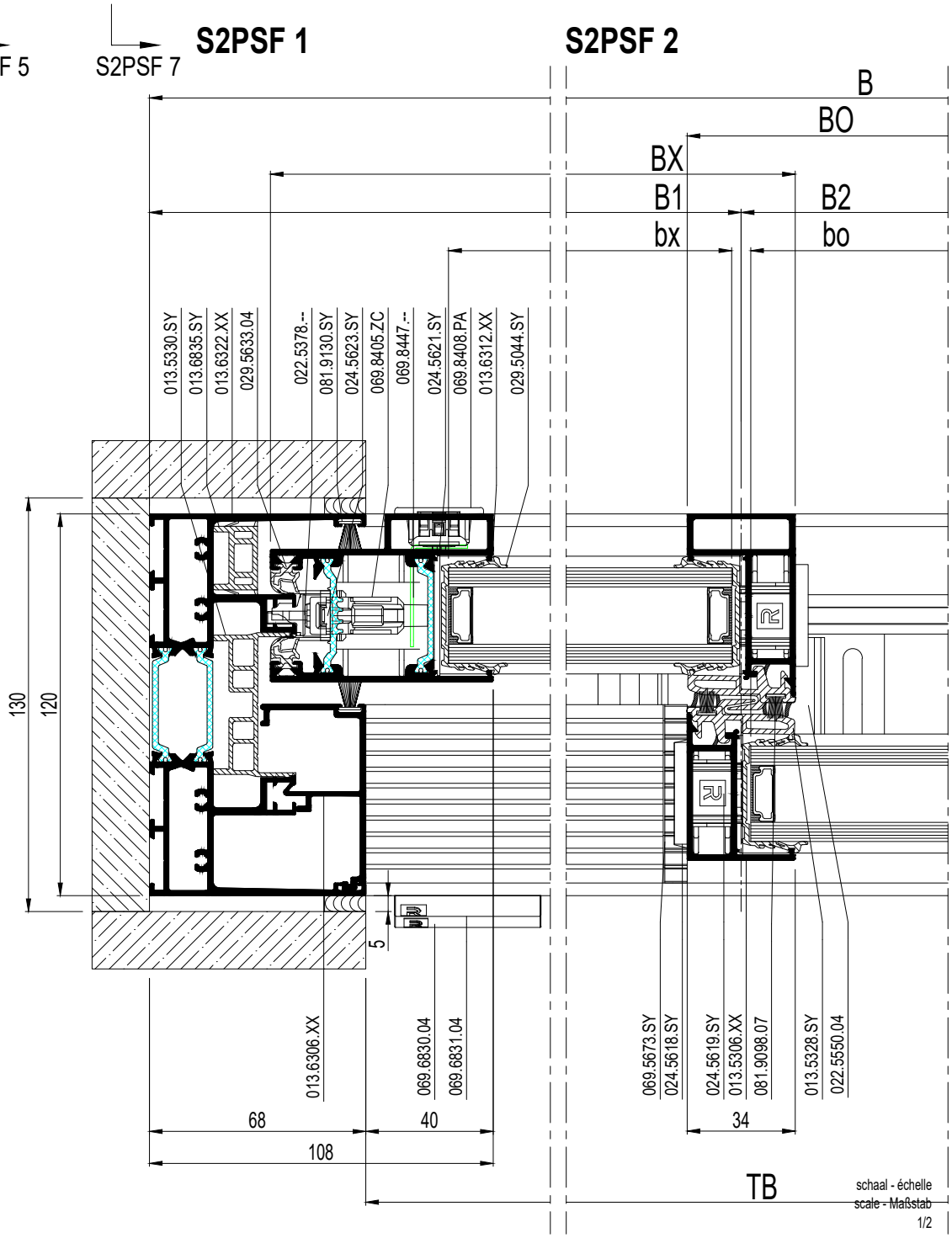
S2PSF 1
S2PSF 2
B
BO
BX
B1
B2
bx
bo
013.5330.SY
013.6835.SY
013.6322.XX
029.5633.04
022.5378.--
081.9130.SY
024.5623.SY
069.8405.ZC
069.8447.--
024.5621.SY
069.8408.PA
013.6312.XX
029.5044.SY
130
120
5
013.6306.XX
069.6830.04
069.6831.04
069.5673.SY
024.5618.SY
024.5619.SY
013.5306.XX
081.9098.07
013.5328.SY
022.5550.04
68
40
108
34
TB
schaal - échelle
scale - Maßstab
1/2

E

S2PSF 3

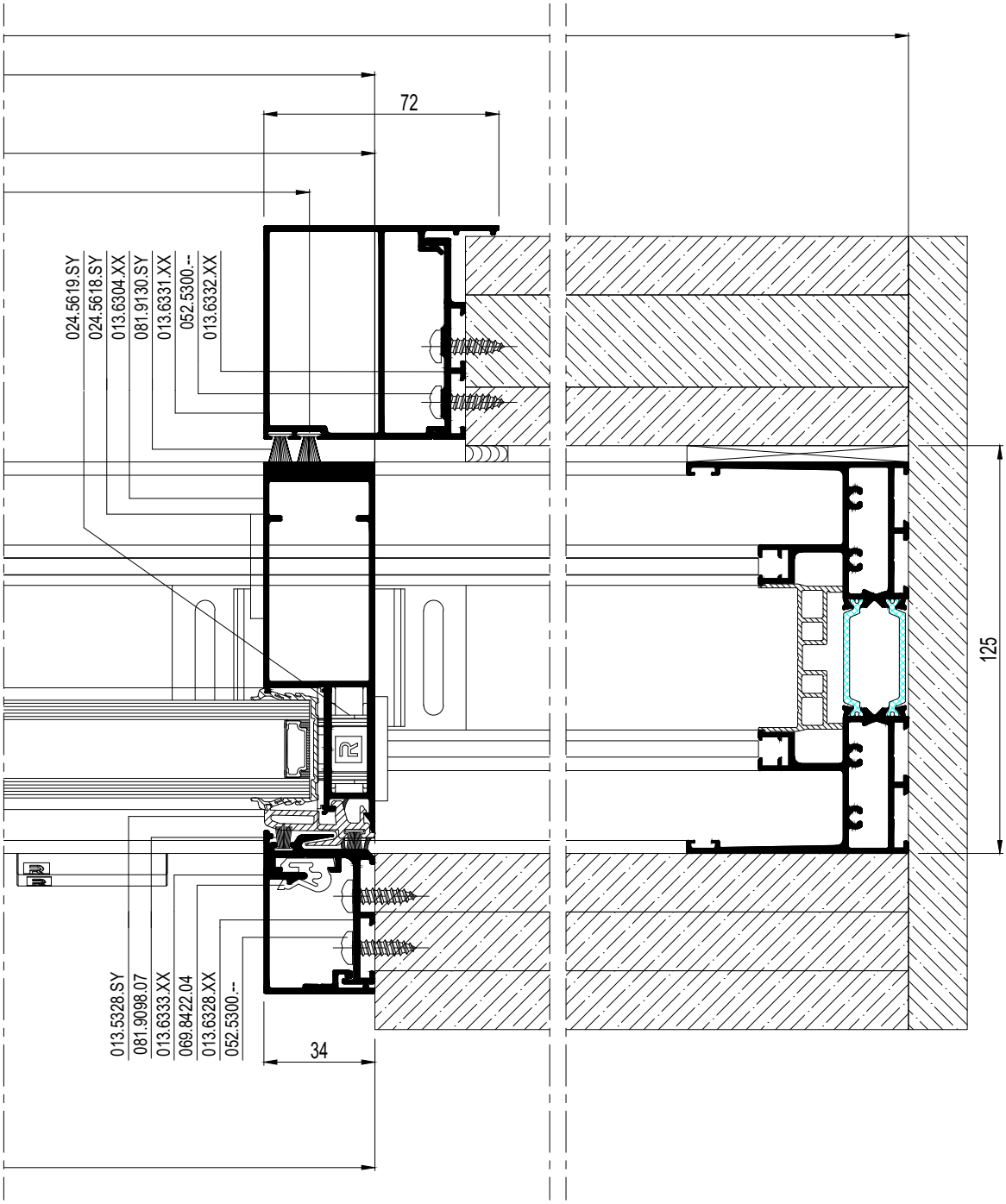

schaal - échelle
scale - Maßstab
1/2

SlimPatio 68

2-RAIL XO POCKET SV FLUSH
2-RAIL XO POCKET SV FLUSH
2-RAIL XO POCKET SV FLUSH
2-RAIL XO POCKET SV FLUSH

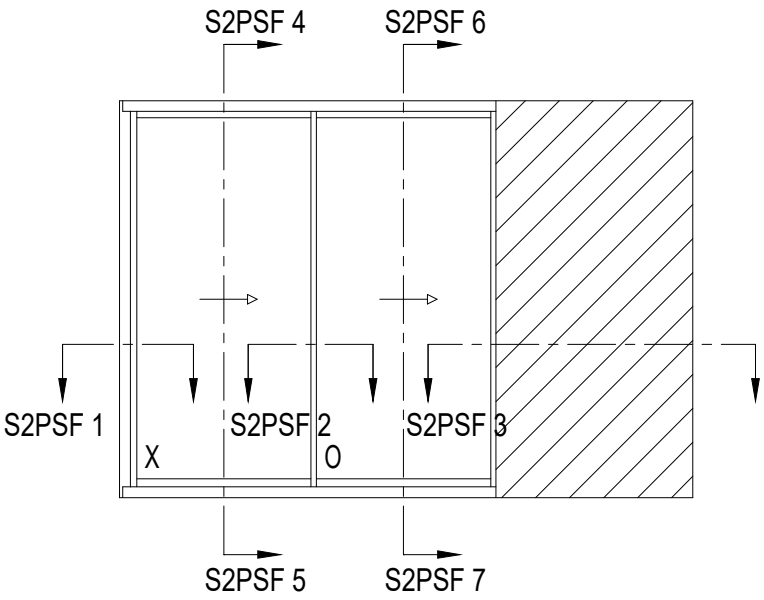

S2PSF 4

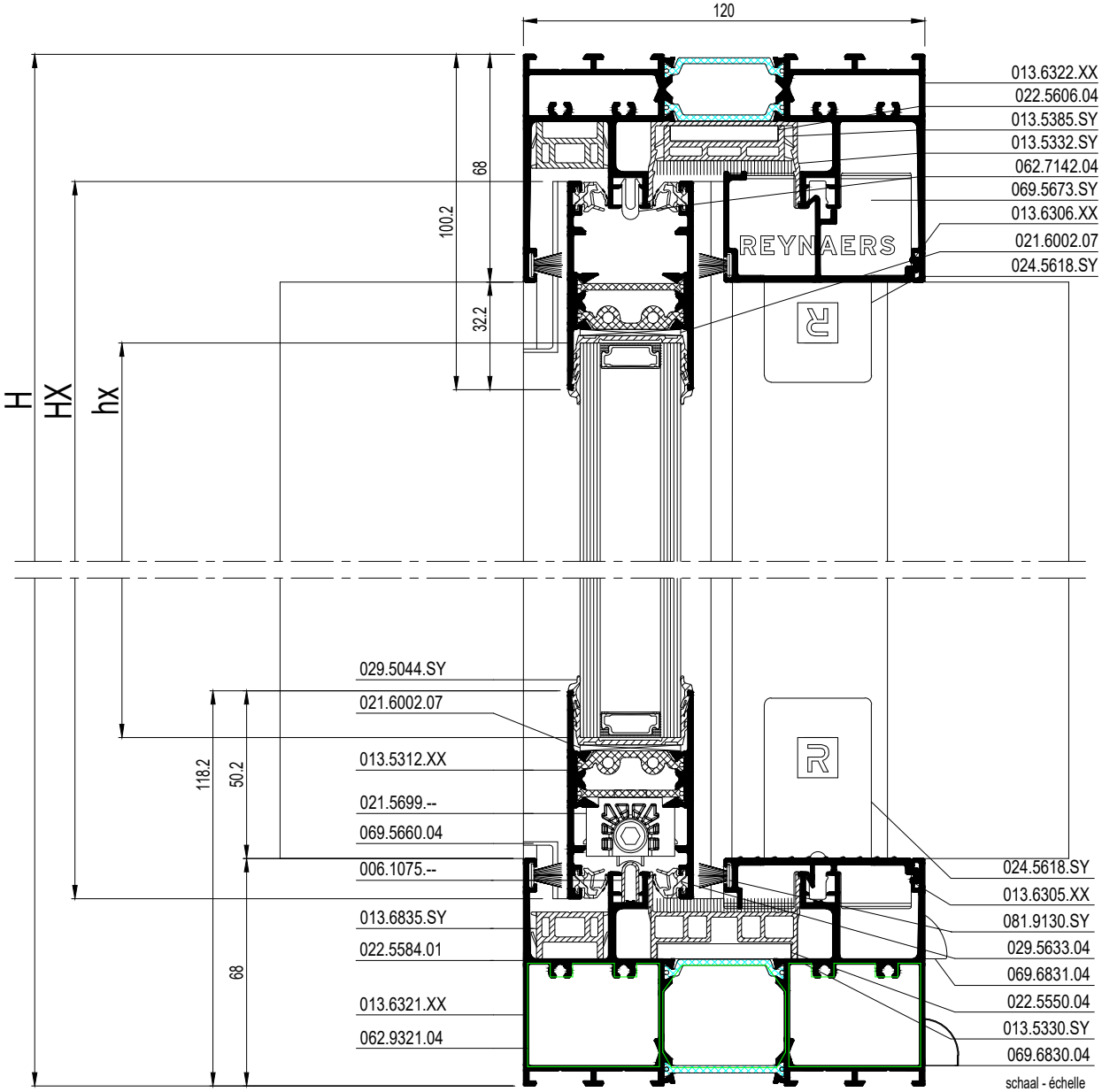

S2PSF 5

schaal - échelle
scale - Maßstab
1/2

E

S2PSF 6

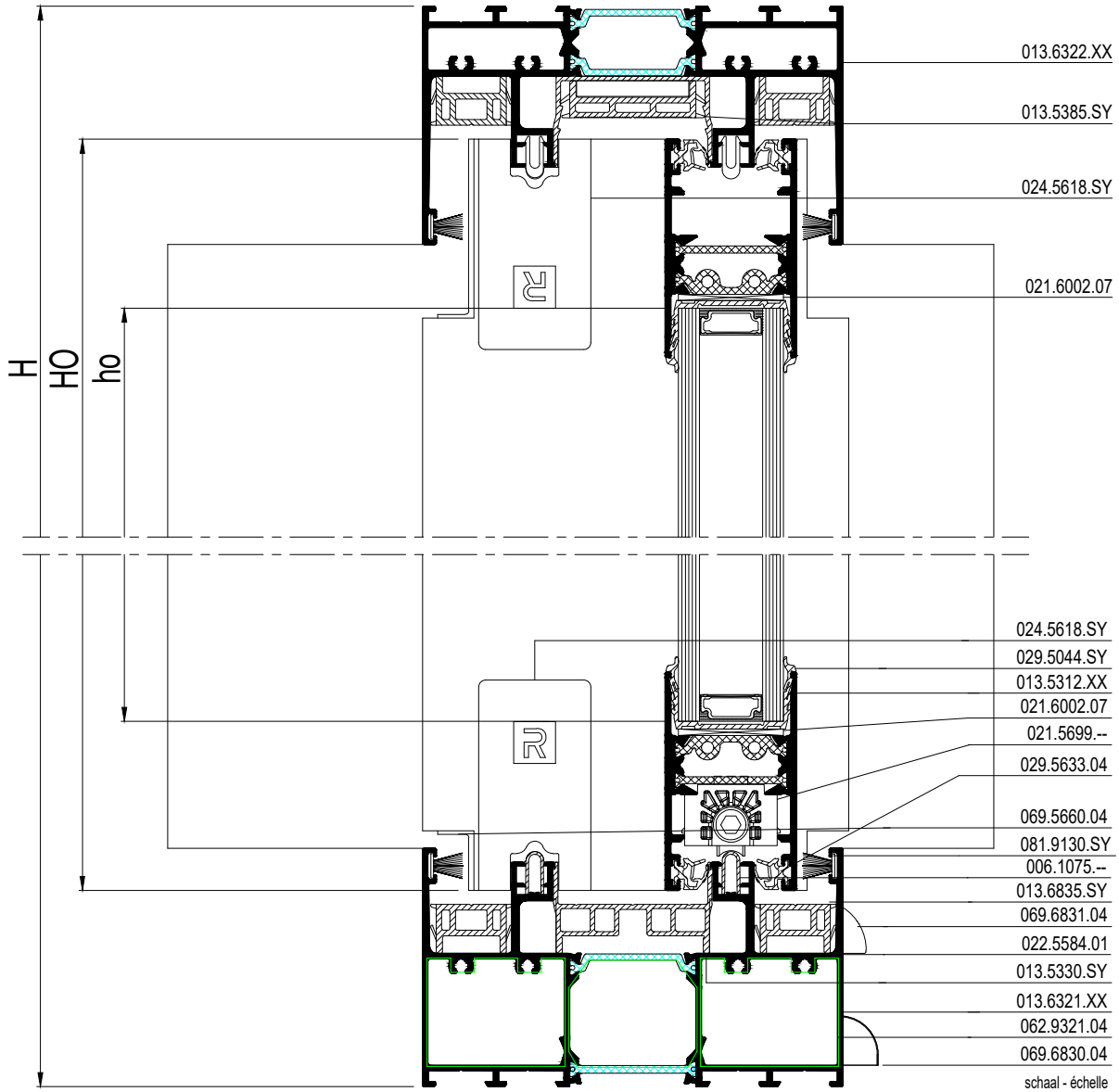

S2PSF 7

schaal - échelle
scale - Maßstab
1/2

E

SlimPatio 68

2-RAIL XO POCKET SV FLUSH
2-RAIL XO POCKET SV FLUSH
2-RAIL XO POCKET SV FLUSH
2-RAIL XO POCKET SV FLUSH

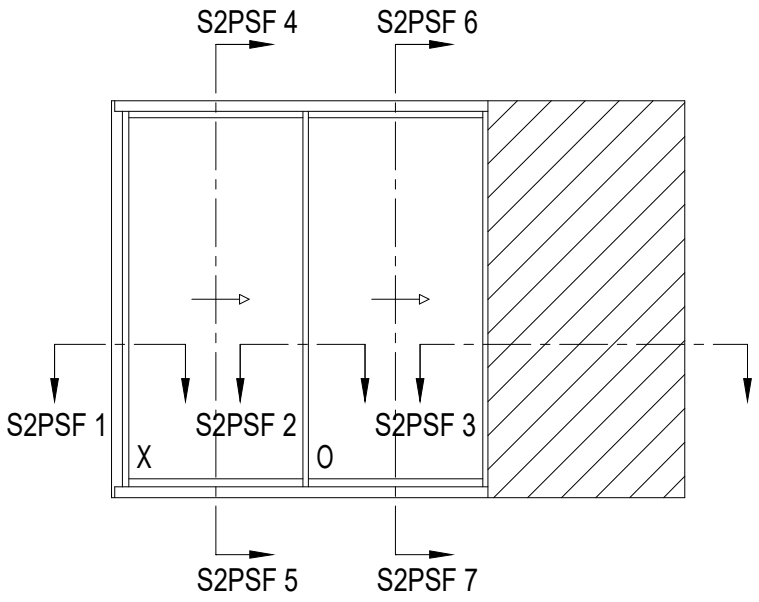

B = 3/2TB+195
B1 = TB/2+32
B2 = TB/2+36
BX = TB/2+11
BO = TB/2+53
bx = BX-76
bo = BO-40
bx = bo-78
HX = H-94
HO = H-94
hx = HX-96.4
ho = HO-96.4

E

schaal - échelle
scale - Maßstab
1/2

SlimPatio 68

2-RAIL XO POCKET SV FLUSH
2-RAIL XO POCKET SV FLUSH
2-RAIL XO POCKET SV FLUSH
2-RAIL XO POCKET SV FLUSH

	#	Lm
013.6322.XX	2	H
	1	B-42
013.6321.XX	1	B-42
013.5332.SY	1	B-40
013.5330.SY	2	H-58
	1	B1-65
	1	B2-107
	1	B-B1-B2-48
013.5385.SY	1	B1-59
	1	B2-67
	1	B-B1-B2-42
013.6835.SY	1	H-86
	2	B1+B2+8
	2	B2+50
013.6305.XX	1	B1-92.5
013.6306.XX	1	H-88
	1	B1-92.5
006.1075.--	1	B-92
	1	B-B1-25
013.6312.XX	1	H-94
013.6302.XX	1	H-94*
013.6304.XX	1	H-94*
013.5306.XX	1	H-94*
013.5328.SY	2	H-94*
	1	H-160
013.5312.XX	2	B1-92
	2	B2-18
013.6331.XX	1	H-136
013.6332.XX	1	H-136
013.6333.XX	1	H-136
013.6328.XX	1	H-136

* Assembly before sawing

	#
052.5325.--	32
052.5300.--	min. 8
021.6002.07	8
021.5699.--**	2
021.5700.--**	2
024.5618.SY	8
069.5673.SY	1
024.5623.SY	2
024.5621.SY	2
024.5619.SY	2
069.5663.SY	2
062.7142.04	4
062.7147.SY	1
022.5584.01	4
069.6830.04	4
069.6831.04	min. 4
029.5044.SY	2B1+2B2+4H
029.5633.04	4B1+4B2+2H
081.9098.07	4H
081.9130.SY	4B + 4H
062.9321.04	2
080.9727.04	4
069.5660.04	6
069.8405.ZC***	1
022.5378.--***	1
069.8447.--	1
069.8408.PA	1
024.5642.04	2
024.5605.04	24
062.7143.XX	1
065.6555.04	2
069.5653.SY	2
069.8422.04	3
022.5550.04	2
022.5606.04	2
069.5675.04	1

** See 47J.F. ...
*** See 47J.F. ...

E

schaal - échelle
scale - Maßstab
1/2

SlimPatio 68

2-RAIL XO POCKET SV
2-RAIL XO POCKET SV
2-RAIL XO POCKET SV
2-RAIL XO POCKET SV

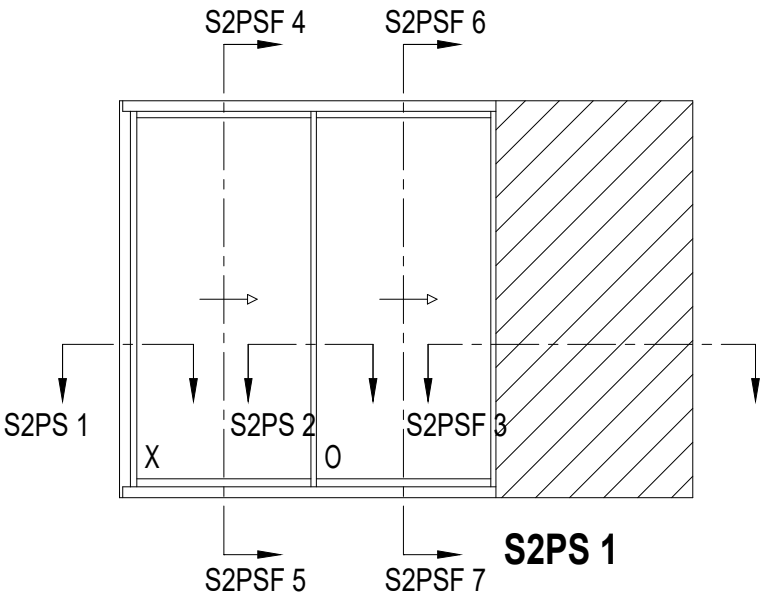

B = 3/2TB+195
B1 = TB/2+71
B2 = TB/2-3
BX = TB/2+50
BO = TB/2+14
bx = BX-76
bo = BO-40
HX = H-94
HO = H-94
hx = HX-96.4
ho = HO-96.4

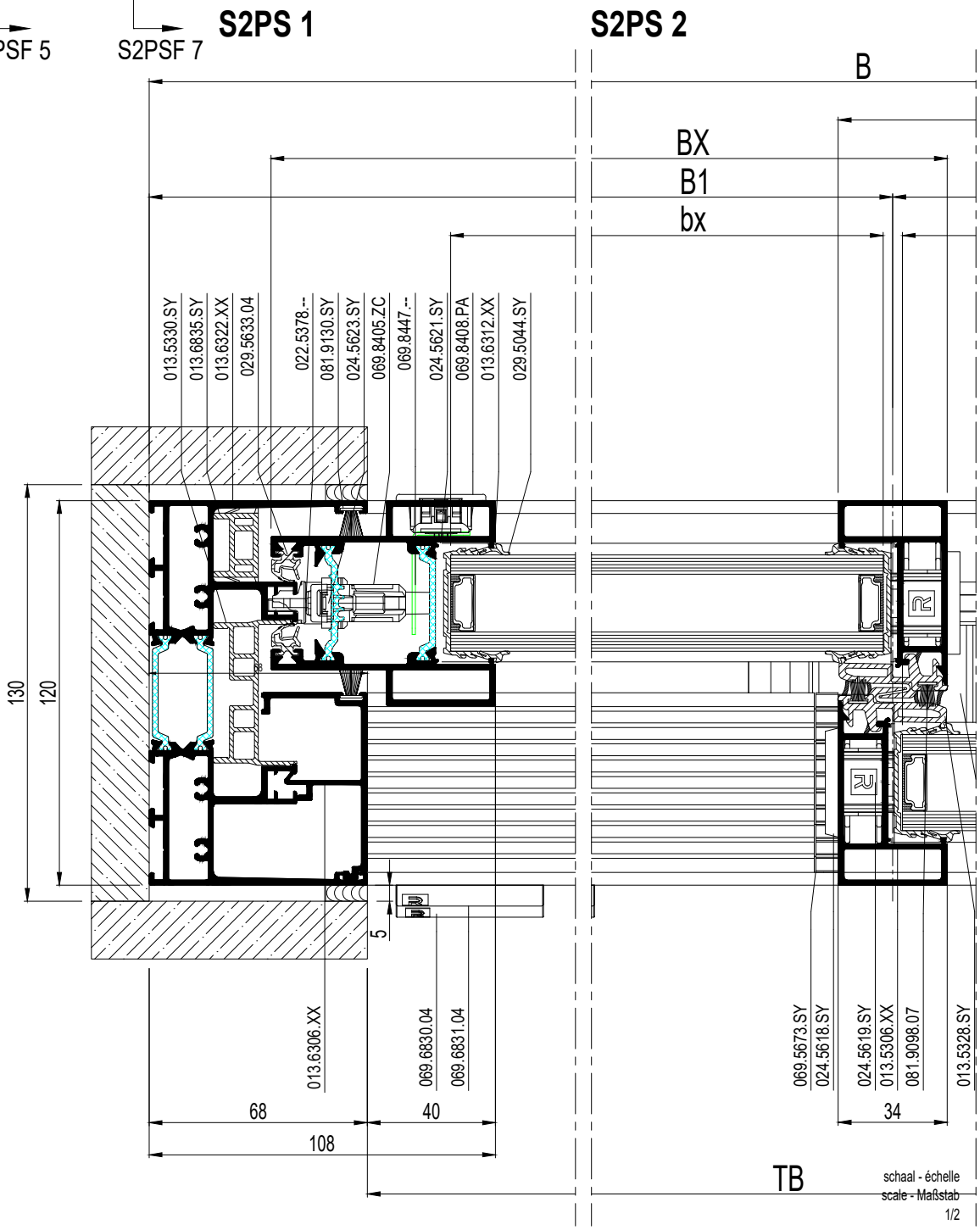

schaal - échelle
scale - Maßstab
1/2

E

SlimPatio 68

2-RAIL XO POCKET SV
2-RAIL XO POCKET SV
2-RAIL XO POCKET SV
2-RAIL XO POCKET SV

			#	Lm
013.6322.XX			2	H
			1	B-42
013.6321.XX			1	B-42
013.5332.SY			1	B-40
013.5330.SY			2	H-58
			1	B1-65
			1	B2-107
			1	B-B1-B2-48
013.5385.SY			1	B1-59
			1	B2-67
			1	B-B1-B2-42
013.6835.SY			1	H-86
			2	B1+B2+8
			2	B2+50
013.6305.XX			1	B1-92.5
013.6306.XX			1	H-88
			1	B1-92.5
006.1075.--			1	B-92
			1	B-B1-25
013.6300.XX			1	H-94
013.6302.XX			2	H-94*
013.6304.XX			1	H-94*
013.5328.SY			2	H-94*
			1	H-160
013.5312.XX			4	B1-92=B2-18
013.6331.XX			1	H-136
013.6332.XX			1	H-136
013.6333.XX			1	H-136
013.6328.XX			1	H-136

* Assembly before sawing

		#
052.5325.--		32
052.5300.--		min. 8
021.6002.07		8
021.5699.--**		2
021.5700.--**		2
024.5618.SY		8
069.5673.SY		1
024.5623.SY		2
024.5621.SY		2
024.5619.SY		2
069.5663.SY		2
062.7142.04		4
062.7147.SY		1
022.5584.01		4
069.6830.04		4
069.6831.04		min. 4
029.5044.SY		2B1+2B2+4H
029.5633.04		4B1+4B2+2H
081.9098.07		4H
081.9130.SY		4B + 4H
062.9321.04		2
080.9727.04		4
069.5660.04		10
069.8405.ZC***		1
022.5378.--***		1
069.8447.--		1
069.8408.PA		1
024.5642.04		2
024.5605.04		24
062.7143.XX		1
065.6555.04		2
069.5653.SY		2
069.8422.04		3
022.5550.04		2
022.5606.04		2
069.5675.04		1

** See 47J.F. ...
*** See 47J.F. ...

E

schaal - échelle
scale - Maßstab
1/2

SlimPatio 68

2-RAIL OXXO POCKET SV
2-RAIL OXXO POCKET SV
2-RAIL OXXO POCKET SV
2-RAIL OXXO POCKET SV

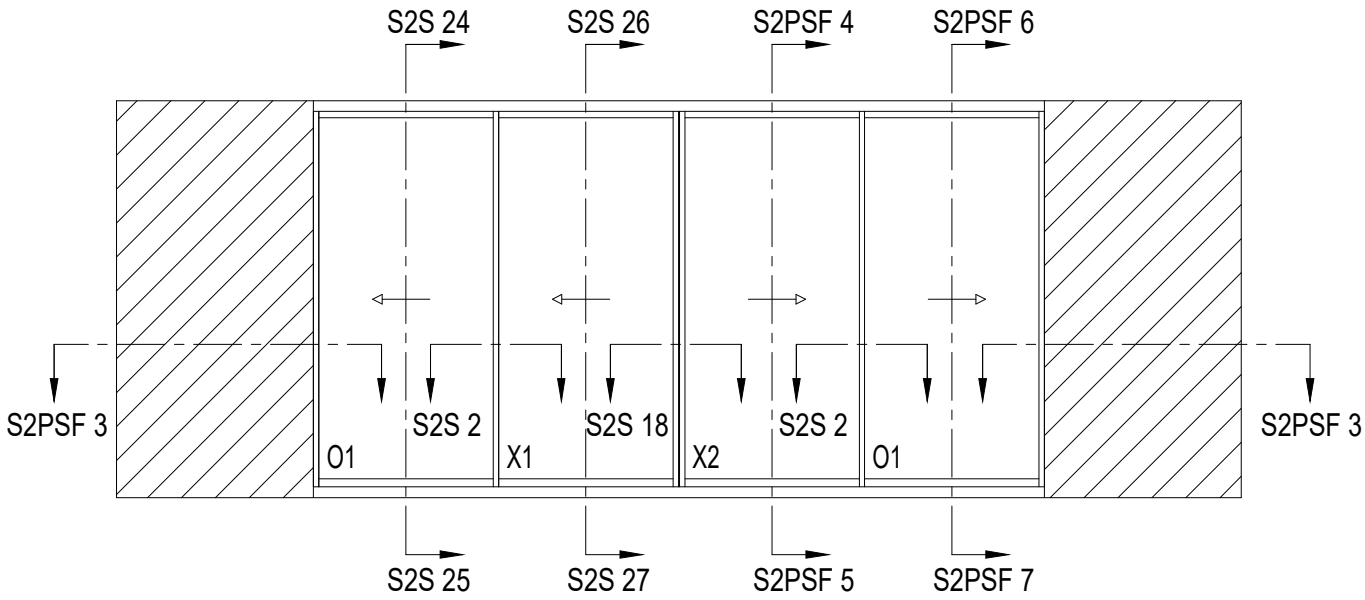

		#	Lm
013.6322.XX		2	H
		1	B-42
013.6321.XX		1	B-42
013.5332.SY		1	B-40
013.5330.SY		2	H-58
		1	B/2-B1-B2-48
		1	B/2-B3-B4-48
		1	B1-107
		1	B2-90
		1	B3-90
		1	B4-107
013.5385.SY		1	B/2-B1-B2-42
		1	B/2-B3-B4-42
		1	B1-67
		1	B2-50
		1	B3-50
		1	B4-67
013.6835.SY		2	B1+B2+B3+B4+100
		2	B1+50
		2	B4+50
013.6305.XX		1	B2+B3-49
013.6306.XX		1	B2+B3-49
006.1075.--		1	B-92
		1	B/2-B2-25
		1	B/2-B3-25
013.6302.XX		2	H-94*

013.6304.XX		2	H-94
013.5306.XX		2	H-94*
013.5328.SY		4	H-94*
		2	H-160
013.5312.XX		2	B1-18
		2	B2-21
		2	B3-21
		2	B4-18
013.6316.XX		1	H-94
013.6317.XX		1	H-94
013.6331.XX		2	H-136
013.6332.XX		2	H-136
013.6333.XX		2	H-136
013.6328.XX		2	H-136

* Assembly before sawing

E

schaal - échelle
scale - Maßstab
1/2

		#
052.5325.--		48
052.5300.--		min. 8
021.6002.07		16
021.5699.--**		4
021.5700.--**		4
024.5618.SY		20
069.5673.SY		2
069.5663.SY		8
024.5619.SY		4
062.7142.04		9
022.5584.01		10
069.6830.04		8
069.6831.04		min. 8
029.5044.SY		8B1 + 8H
029.5633.04		16B1
081.9098.07		9H
081.9130.SY		4B + 4H
062.9321.04		2
080.9727.04		4
069.5660.SY		12
069.5665.04		1
069.8405.ZC***		1
022.5378.--***		1
069.8406.PA		1
080.8442.04		3H
062.7143.XX		2
024.5605.04		48
065.6555.04		2
069.5653.SY		2
024.5642.04		2
069.8422.04		6
022.5550.04		5
022.5606.04		5
069.5675.04		2

B = 3/2TB+179	HX1 = H-94
B1 = TB/4-1.5	HX2 = H-94
B2 = TB/4+1.5	HX3 = H-94
B3 = TB/4+1.5	HX4 = H-94
B4 = TB/4-1.5	hx1 = HX1-96.4
BO1=TB/4+15.5	hx2 = HX2-96.4
BX1=TB/4+31.5	hx3 = HX3-96.4
BX2=TB/4+15.5	hx4 = HX4-96.4
BO2=TB/4+15.5	
bo1 = BO1-40	
bx1 = BX1-56	
bx2 = BX2-40	
bo2 = BO2-40	

** See 47J.F. ...
*** See 47J.F. ...

E

schaal - échelle
scale - Maßstab
1/2

SlimPatio 68

2-RAIL QXVXQ BUITENHOEK SV
2-RAIL QXVXQ COIN EXTERIEUR SV
2-RAIL QXVXQ OUTER CORNER SV
2-RAIL QXVXQ AUSSENWINKEL SV

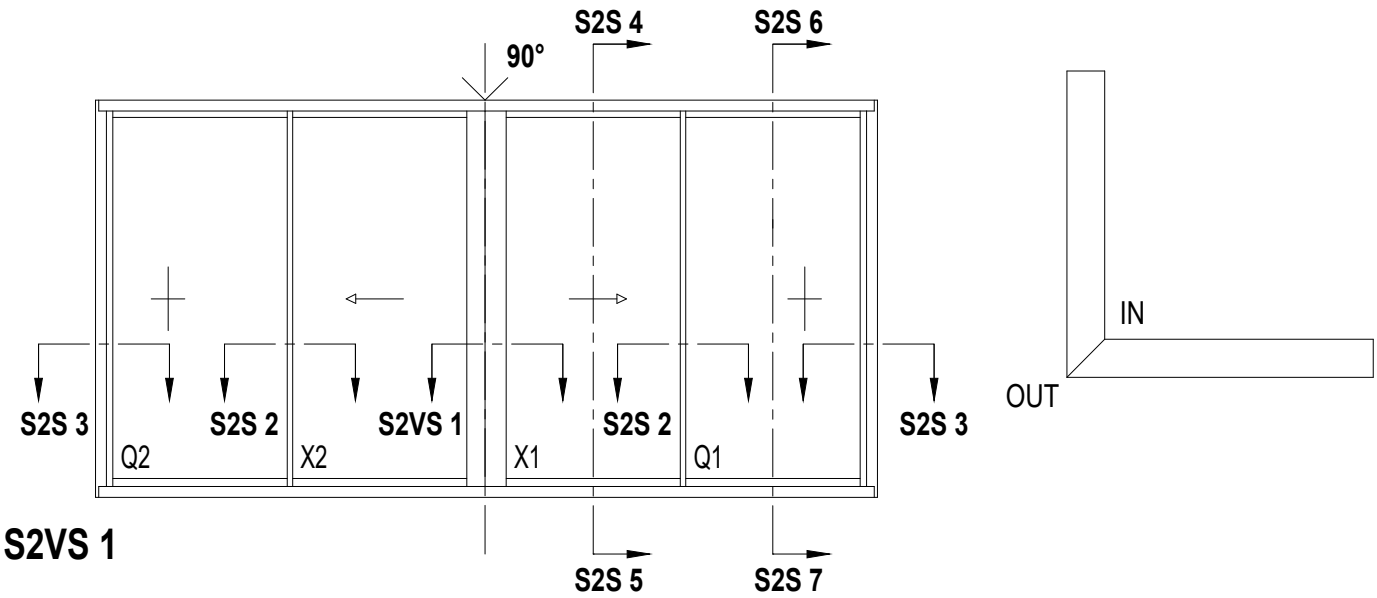

S2VS 1

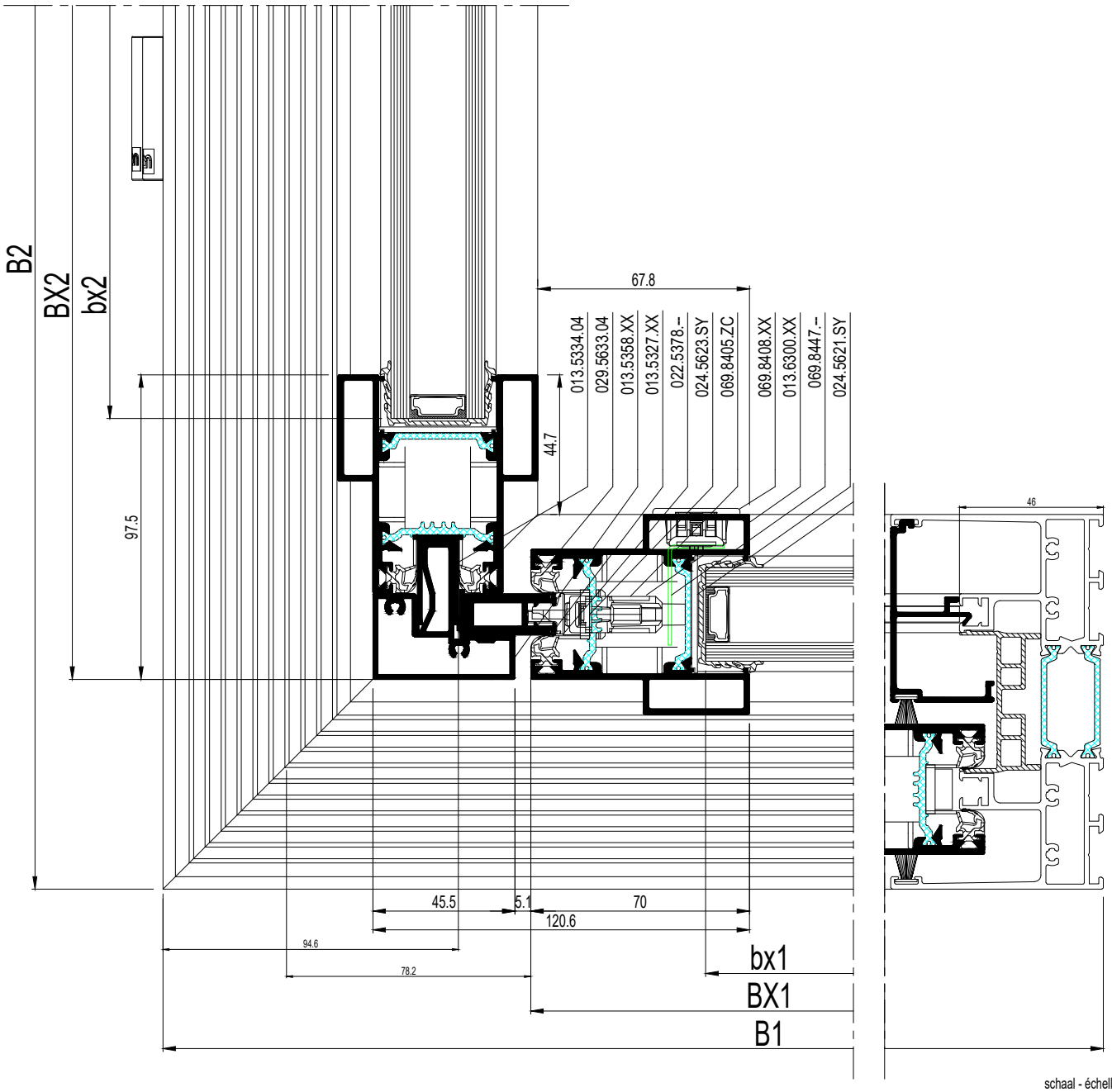

schaal - échelle
scale - Maßstab
1/2

E

SlimPatio 68

2-RAIL QXVXQ BUITENHOEK SV
2-RAIL QXVXQ COIN EXTERIEUR SV
2-RAIL QXVXQ OUTER CORNER SV
2-RAIL QXVXQ AUSSENWINKEL SV

	#	Lm
013.6322.XX	2	H
	1	B1-21
	1	B2-21
013.6321.XX	1	B1-21
	1	B2-21
013.5332.SY	1	B1-57
	1	B2-57
013.5330.SY	2	H-58
	1	BQ1-44
	1	BX1+16
	1	BQ2-44
	1	BX2-32
013.5385.SY	1	BQ1-38
	1	BX1+36.5
	1	BQ2-38
	1	BX2-14
013.6835.SY	1	B1-114.5
	1	B1-114.5
	1	B2-114.5
	1	B2-114.5
013.6305.XX	1	BX1+74.5
	1	BX2+24
013.6306.XX	2	H-88
	1	BX1+74.5
	1	BX2+24
006.1075.--	1	BQ1-4
	1	B1-131.5
	1	BQ2-4
	1	B2-131.5
013.6300.XX	4	H-94
013.6302.XX	4	H-94*
013.5328.SY	4	H-94*
013.5312.XX	2	BQ1-71
	2	BX1-71
	2	BQ2-71
	2	BX2-98.5
013.5358.XX	1	H-188
013.5334.04	2	H-188
013.5327.SY	1	H-188

* Assembly before sawing

	#
052.5325.--	48
050.5091.--	16
050.5094.--	16
053.5405.--	min. 6
021.6002.07	16
021.5699.--**	2
021.5700.--**	2
024.5618.SY	8
069.5673.SY	2
022.5550.04	2
022.5606.04	2
024.5623.SY	6
024.5621.SY	8
024.5619.SY	4
062.7142.04	3
062.7147.SY	1
022.5584.01	4
069.6830.04	8
069.6831.04	min. 8
029.5044.SY	2B1+2B2+8H
029.5633.04	4B1+4B2+8H
081.9098.07	4H
081.9130.SY	4B1+4B2+4H
021.5705.--	4
022.5418.04	2
062.9321.04	4
080.9727.04	4
069.5660.04	20
069.8405.ZC***	1
022.5378.--***	1
069.8447.--	1
069.8408.XX	1
024.5642.04	4
024.5605.04	48
069.5672.SY	4
062.7143.XX	2
065.6555.04	4
069.5653.SY	2
022.5588.04	1
062.8083.00	4
062.8084.00	4
054.5441.04	32

** See 47J.F. ...
*** See 47J.F. ...

BQ1 = B1/2-61
BX1 = B1/2-61
BX2 = B2/2-22
BQ2=B2/2-49.5
bq1 = BQ1-76
bx1 = BX1-76
bx2=BX2-103.5
bq2 = BQ2-76
HQ1 = H-94
HX1 = H-94
HX2 = H-94
HQ2 = H-94
hq1 = HQ-96.4
hx1 = HX-96.4
hx2 = HX-96.4
hq2 = HQ-96.4

E

schaal - échelle
scale - Maßstab
1/2

SlimPatio 68

2-RAIL QXVXQ BINNENHOEK SV
2-RAIL QXVXQ COIN INTERIEUR SV
2-RAIL QXVXQ INNER CORNER SV
2-RAIL QXVXQ INNENWINKEL SV

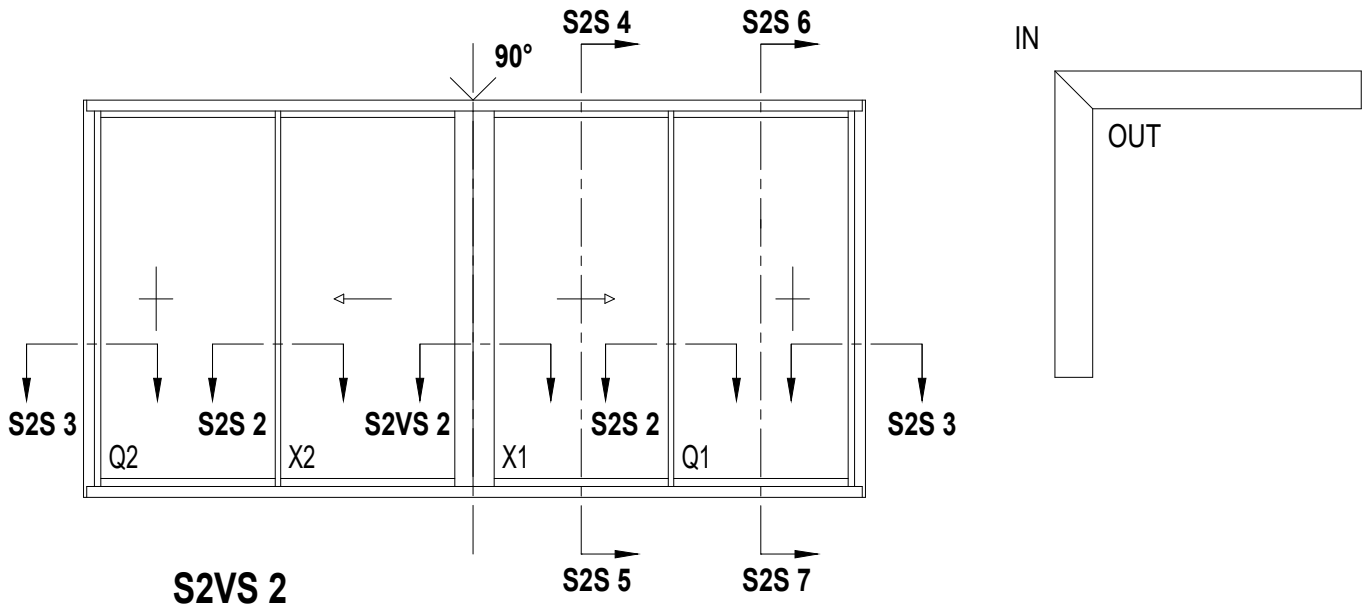

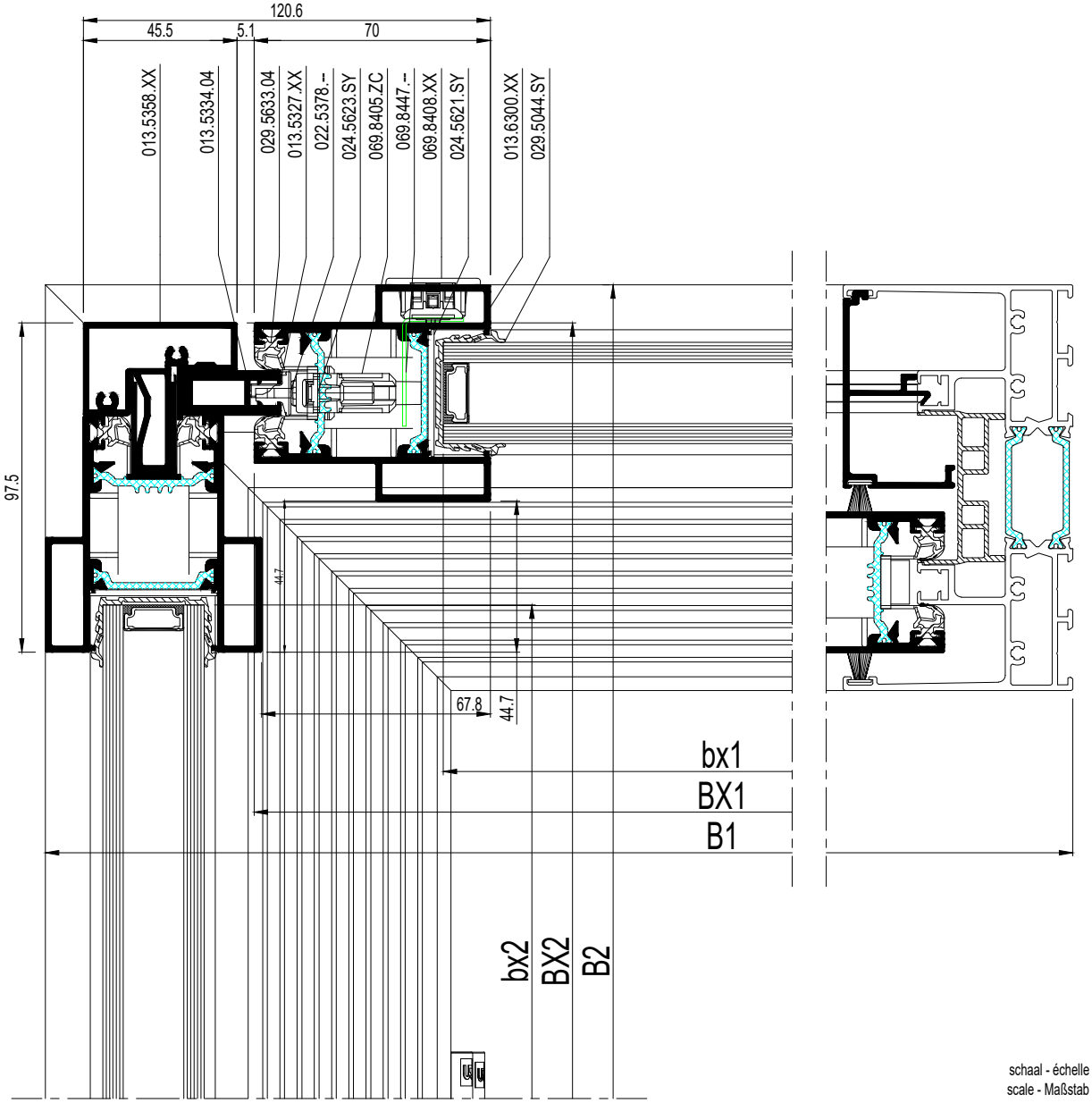

schaal - échelle
scale - Maßstab
1/2

E

SlimPatio 68

2-RAIL QXVXQ BINNENHOEK SV
2-RAIL QXVXQ COIN INTERIEUR SV
2-RAIL QXVXQ INNER CORNER SV
2-RAIL QXVXQ INNENWINKEL SV

	#	Lm
013.6322.XX	2	H
	1	B1-21
	1	B2-21
013.6321.XX	1	B1-21
	1	B2-21
013.5332.SY	1	B1-57
	1	B2-57
013.5330.SY	2	H-58
	1	BQ1-44
	1	BX1-37.5
	1	BQ2-44
	1	BX2-88
013.5385.SY	1	BQ1-38
	1	BX1-19.5
	1	BQ2-38
	1	BX2-70
013.6835.SY	1	B1-22
	1	B1-22
	1	B2-22
	1	B2-22
013.6305.XX	1	BX1-39.5
	1	BX2-90.5
013.6306.XX	2	H-88
	1	BX1-39.5
	1	BX2-90.5
006.1075.--	1	BQ1-4
	1	B1-75.5
	1	BQ2-4
	1	B2-75.5
013.6300.XX	4	H-94
013.6302.XX	4	H-94*
013.5328.SY	4	H-94*
013.5312.XX	2	BQ1-71
	2	BX1-71
	2	BQ2-71
	2	BX2-98.5
013.5358.XX	1	H-188
013.5334.04	2	H-188
013.5327.SY	1	H-188

* Assembly before sawing

	#
052.5325.--	48
050.5091.--	16
050.5094.--	16
053.5405.--	min. 6
021.6002.07	16
021.5699.--**	2
021.5700.--**	2
024.5618.SY	8
069.5673.SY	2
022.5550.04	2
022.5606.04	2
024.5623.SY	6
024.5621.SY	8
024.5619.SY	4
062.7142.04	3
062.7147.SY	1
022.5584.01	4
069.6830.04	8
069.6831.04	min. 8
029.5044.SY	2B1+2B2+8H
029.5633.04	4B1+4B2+8H
081.9098.07	4H
081.9130.SY	4B1+4B2+4H
021.5705.--	4
022.5418.04	2
062.9321.04	4
080.9727.04	4
069.5660.04	20
069.8405.ZC***	1
022.5378.--***	1
069.8447.--	1
069.8408.XX	1
024.5642.04	4
024.5605.04	48
069.5672.SY	4
062.7143.XX	2
065.6555.04	4
069.5653.SY	2
022.5588.04	1
062.8083.00	4
062.8084.00	4
054.5441.04	32

** See 47J.F. ...
*** See 47J.F. ...

BQ1 = B1/2-33
BX1 = B1/2-33
BX2 = B2/2+6
BQ2=B2/2-21.5
bq1 = BQ1-76
bx1 = BX1-76
bx2=BX2-103.5
bq2 = BQ2-76
HQ1 = H-94
HX1 = H-94
HX2 = H-94
HQ2 = H-94
hq1 = HQ-96.4
hx1 = HX-96.4
hx2 = HX-96.4
hq2 = HQ-96.4

E

schaal - échelle
scale - Maßstab
1/2

SlimPatio 68

3-RAIL XOQ SV
3-RAIL XOQ SV
3-RAIL XOQ SV
3-RAIL XOQ SV

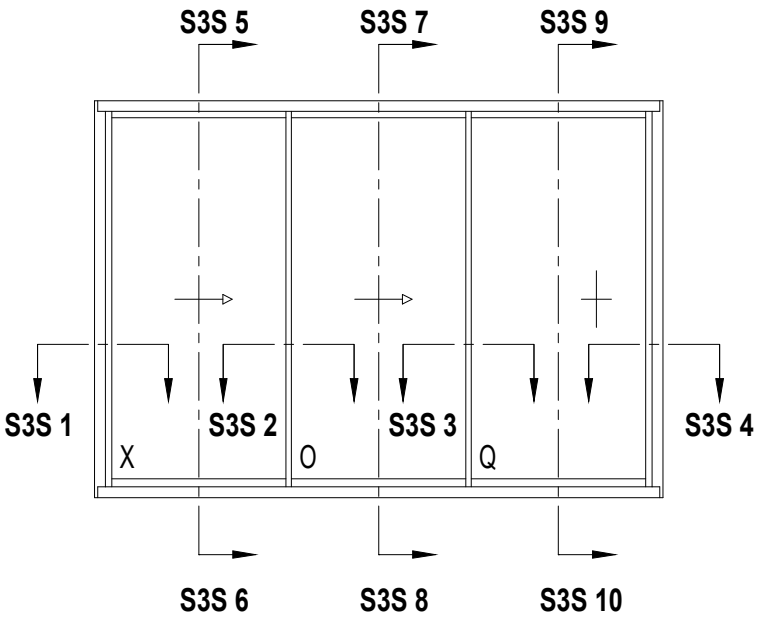

			#	Lm
013.6326.XX			2	H
			1	B-42
013.6325.XX			1	B-42
013.5332.SY			2	B-40
013.5330.SY			4	H-58
			1	B1-65
			1	B2+B3-65
			1	B1+B2-65
			1	B3-65
013.5385.SY			1	B1-59
			1	B2+B3-59
			1	B1+B2-59
			1	B3-59
013.6835.SY			1	H-86
			2	B-40
013.6305.XX			1	B1-92.5
			1	B1+B2-92.5
013.6306.XX			4	H-88
			1	B1-92.5
			1	B1+B2-92.5
006.1075.--			1	B-92
			1	B2+B3-25
			1	B3-25
013.6300.XX			2	H-94
013.6304.XX			2	H-94*
013.6302.XX			2	H-94*
013.5328.SY			4	H-94*
013.5312.XX			2	B1-92
			2	B2-1
			2	B3-92

* Assembly before sawing

E

schaal - échelle
scale - Maßstab
1/2

BX = B1 - 21
BO = B2 + 34
BQ = B3 - 21
HX = H - 94
HO = H - 94
HQ = H - 94
bx = BX - 76
bo = BO - 40
bq = BQ- 76
hx = HX - 96.4
ho = HO - 96.4
hq = HQ - 96.4

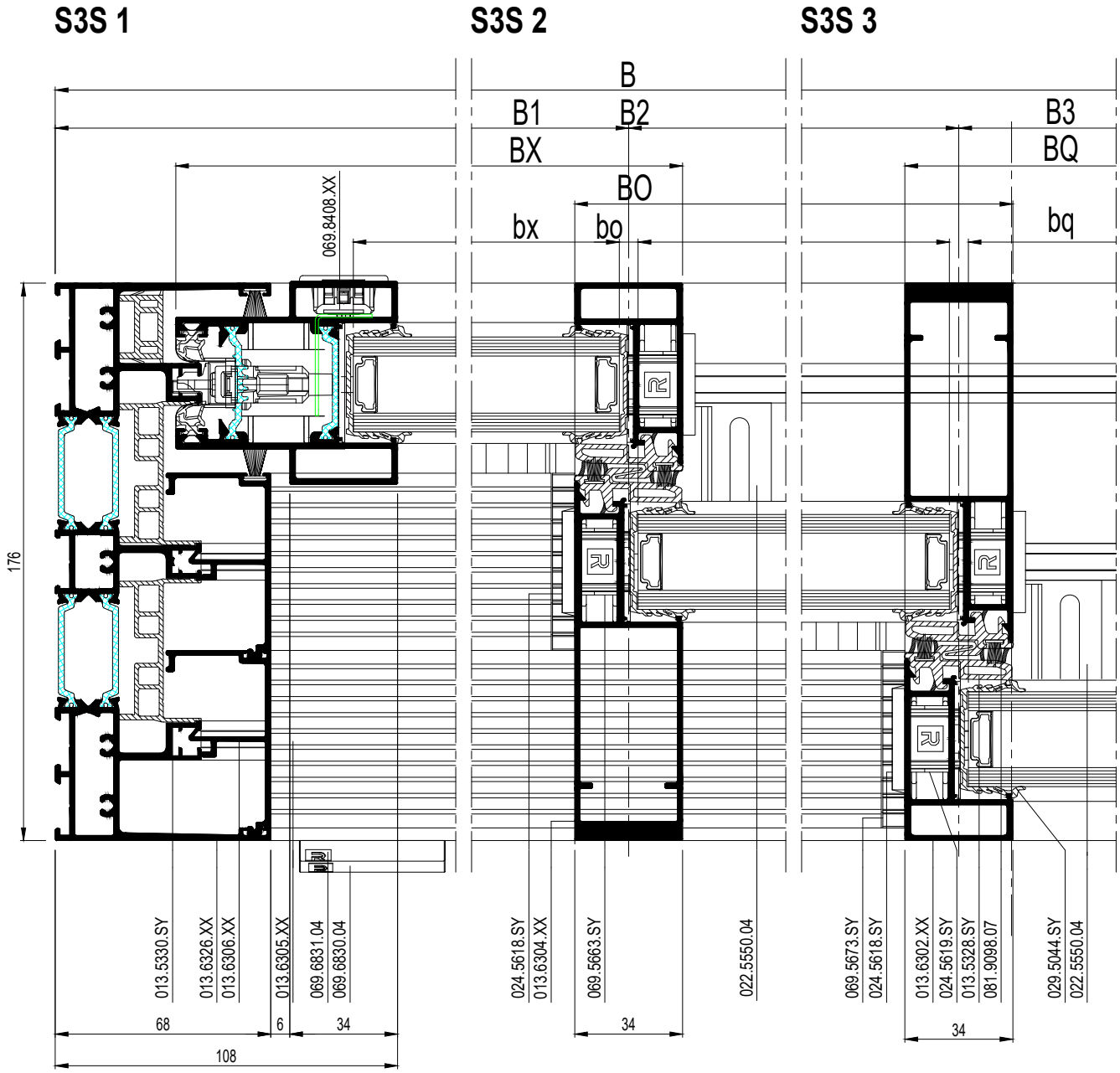

schaal - échelle
scale - Maßstab
1/2

E

SlimPatio 68

3-RAIL XOQ SV
3-RAIL XOQ SV
3-RAIL XOQ SV
3-RAIL XOQ SV

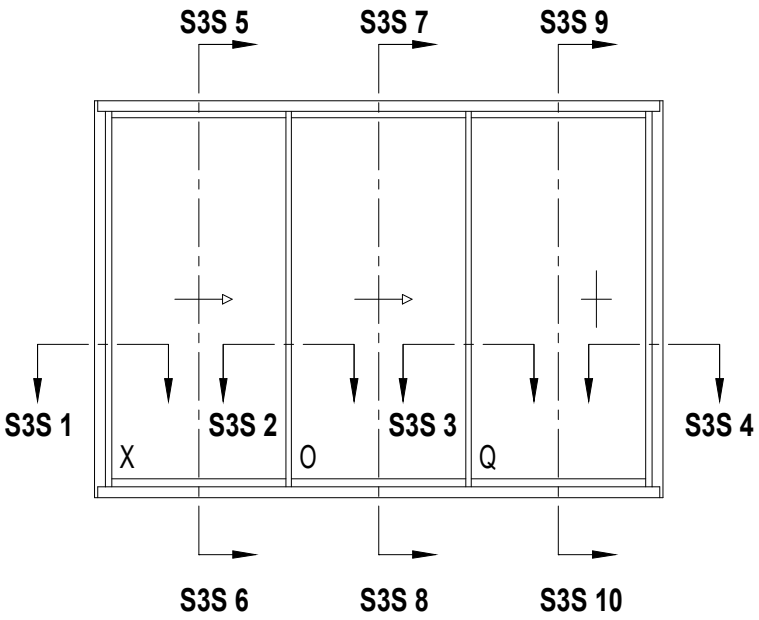

		#
052.5325.--		44
021.6002.07		12
021.5699.--**		2
021.5700.--**		2
021.5705.--		2
022.5418.04		1
024.5618.SY		8
069.5673.SY		2
022.5550.04		2
022.5606.04		2
024.5623.SY		4
024.5621.SY		4
024.5619.SY		2
069.5663.SY		4
062.7142.04		3
062.7147.SY		1
022.5584.01		3
069.6830.04		6
069.6831.04		min. 6
029.5044.SY		2B + 6H
029.5633.04		4B + 4H
081.9098.07		4H
081.9130.SY		4H + 4B
062.9322.04		2
080.9728.04		4
069.5660.04		10
069.5661.04		4
069.8405.ZC***		1
022.5378.--***		1
069.8447.--		1
069.8408.XX		1
069.5672.SY		4
062.7143.XX		2
024.5642.04		2
024.5605.04		36
065.6555.04		2
069.5653.SY		3

** See 47J.F. ...
*** See 47J.F. ...

S3S 4

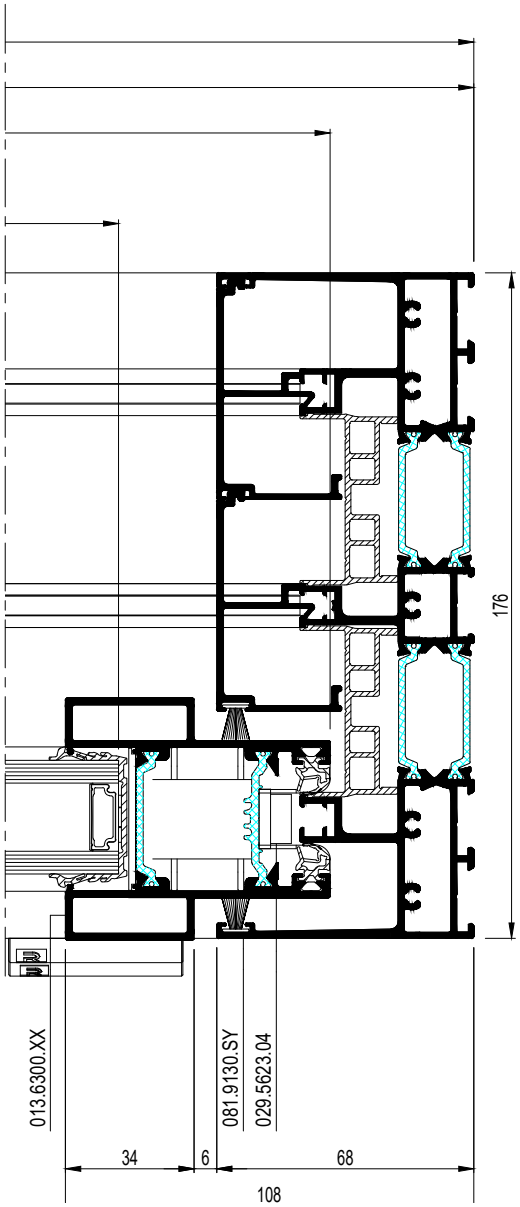

E

schaal - échelle
scale - Maßstab
1/2

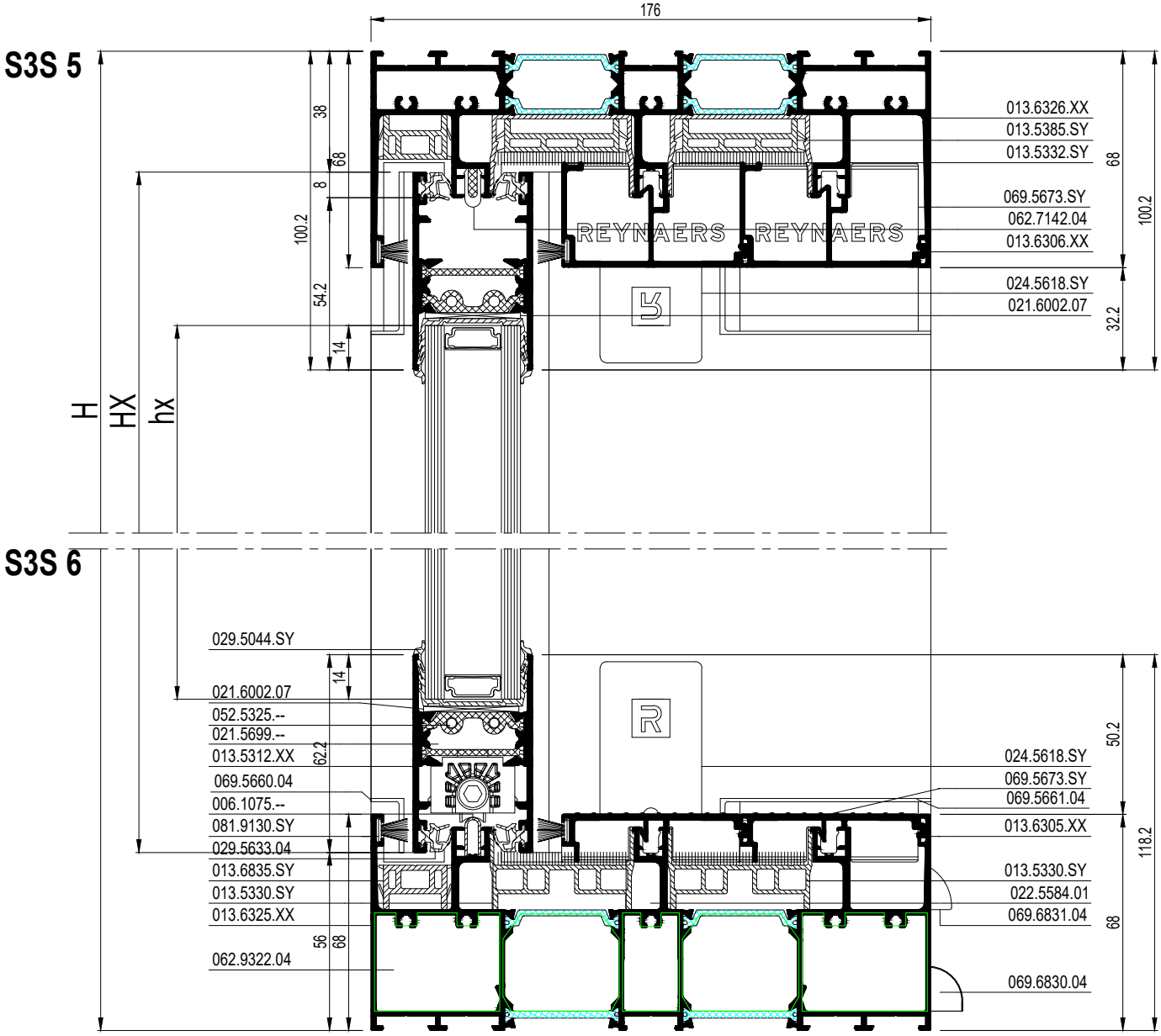

schaal - échelle
scale - Maßstab
1/2

SlimPatio 68

3-RAIL XOQ SV
3-RAIL XOQ SV
3-RAIL XOQ SV
3-RAIL XOQ SV

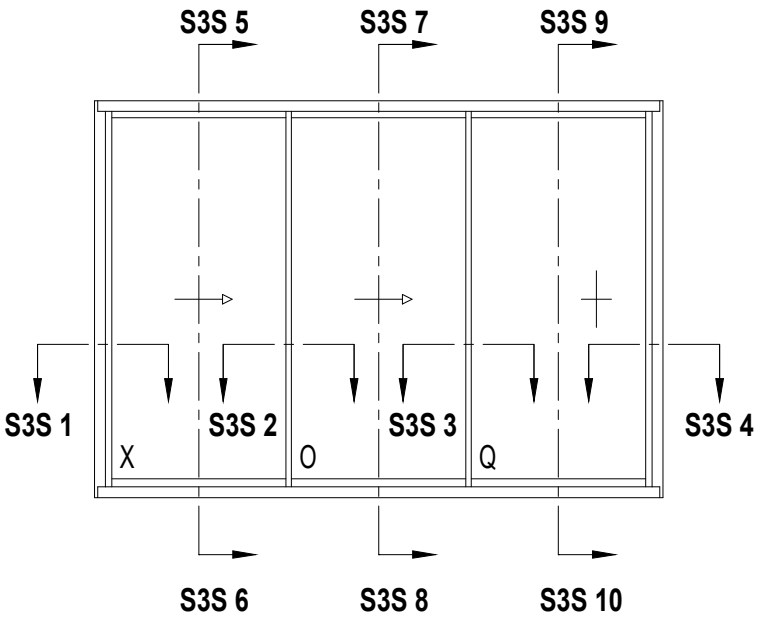

S3S 7

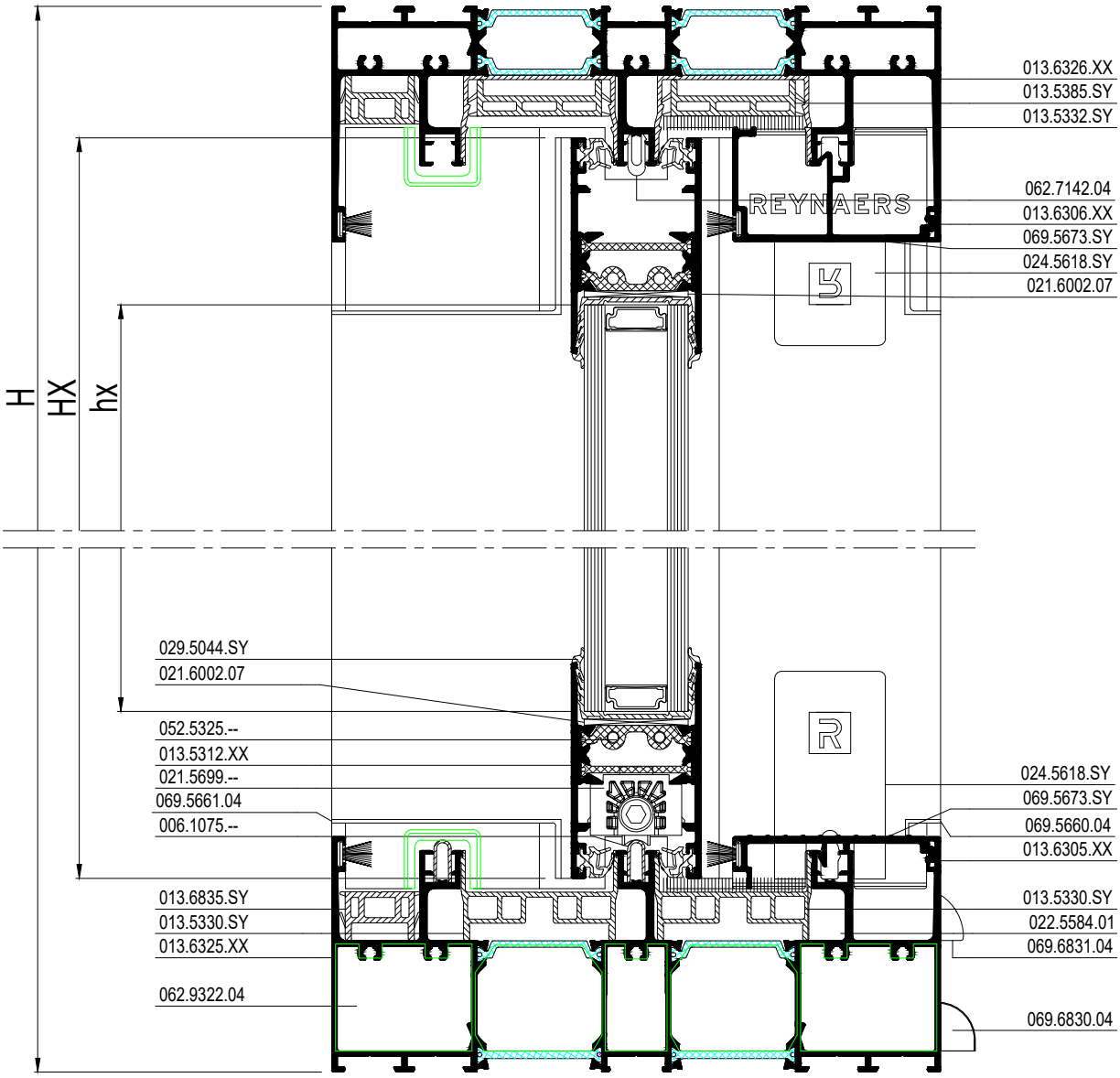

S3S 8

schaal - échelle
scale - Maßstab
1/2

E

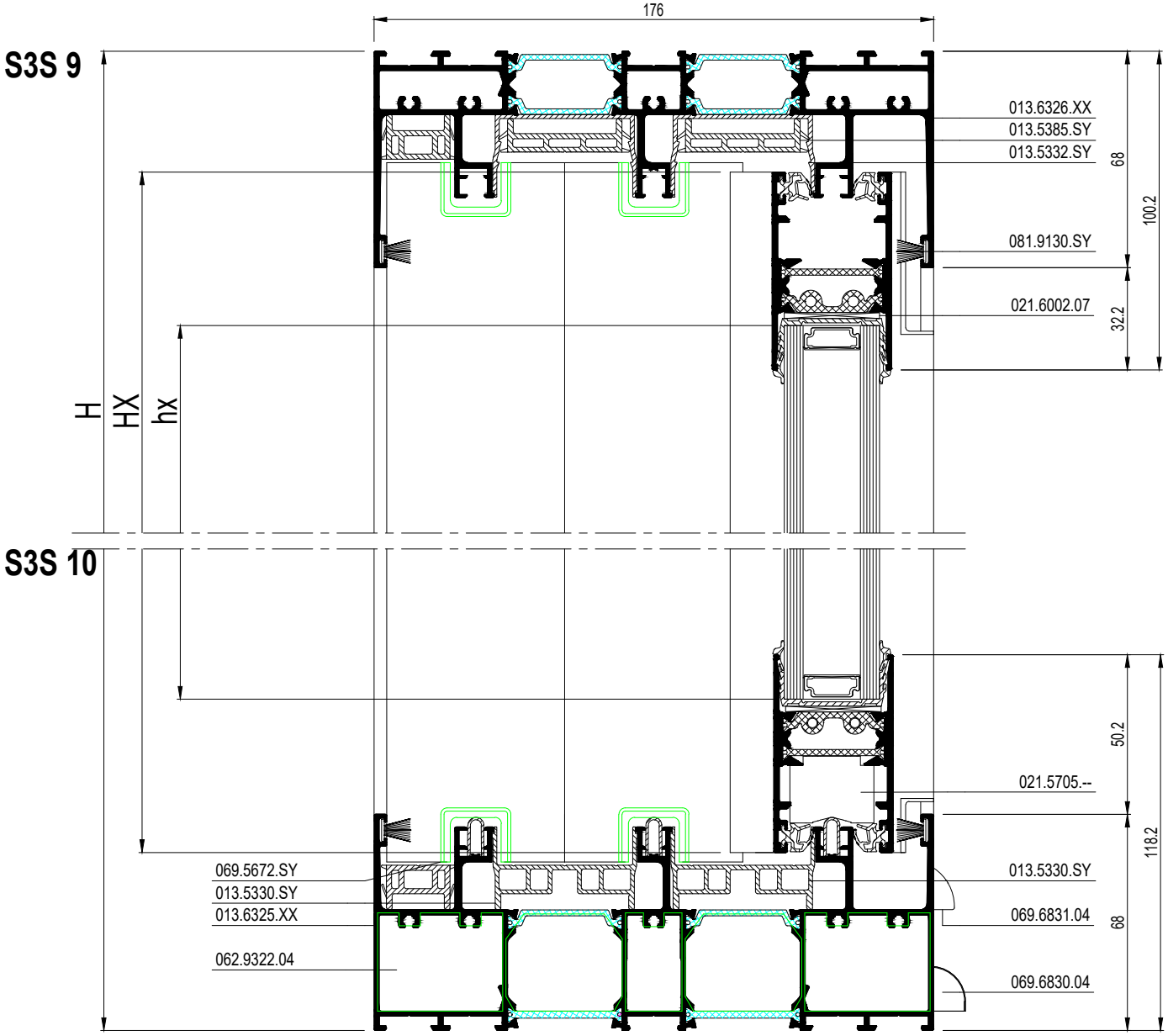

schaal - échelle
scale - Maßstab
1/2

SlimPatio 68

3-RAIL XOX SV
3-RAIL XOX SV
3-RAIL XOX SV
3-RAIL XOX SV

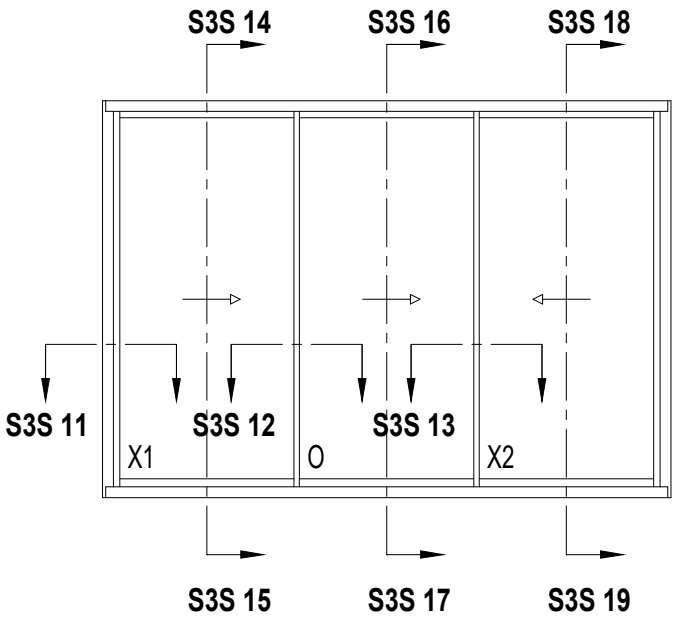

			#	Lm
013.6326.XX			2	H
			1	B-42
013.6325.XX			1	B-42
013.5332.SY			2	B-40
013.5330.SY			4	H-58
			1	B1-65
			1	B2+B3-65
			1	B1+B2-65
			1	B3-65
013.5385.SY			1	B1-59
			1	B2+B3-59
			1	B1+B2-59
			1	B3-59
013.6835.SY			2	H-86
			4	B-40
013.6306.XX			4	H-88
006.1075.--			3	B-92
013.6300.XX			2	H-94
013.6304.XX			2	H-94*
013.6302.XX			2	H-94*
013.5328.SY			4	H-94*
013.5312.XX			2	B1-92
			2	B2-1
			2	B3-92

* Assembly before sawing

E

schaal - échelle
scale - Maßstab
1/2

SlimPatio 68

3-RAIL XOX SV
3-RAIL XOX SV
3-RAIL XOX SV
3-RAIL XOX SV

BX1 = B1 - 21
BO = B2 + 34
BX2 = B3 - 21
HX1 = H - 94
HO = H - 94
HX2 = H - 94
bx1 = BX1 - 76
bo = BO - 40
bx2 = BX2 - 76
hx1 = HX1 - 96.4
ho = HO - 96.4
hx2 = HX2 - 96.4

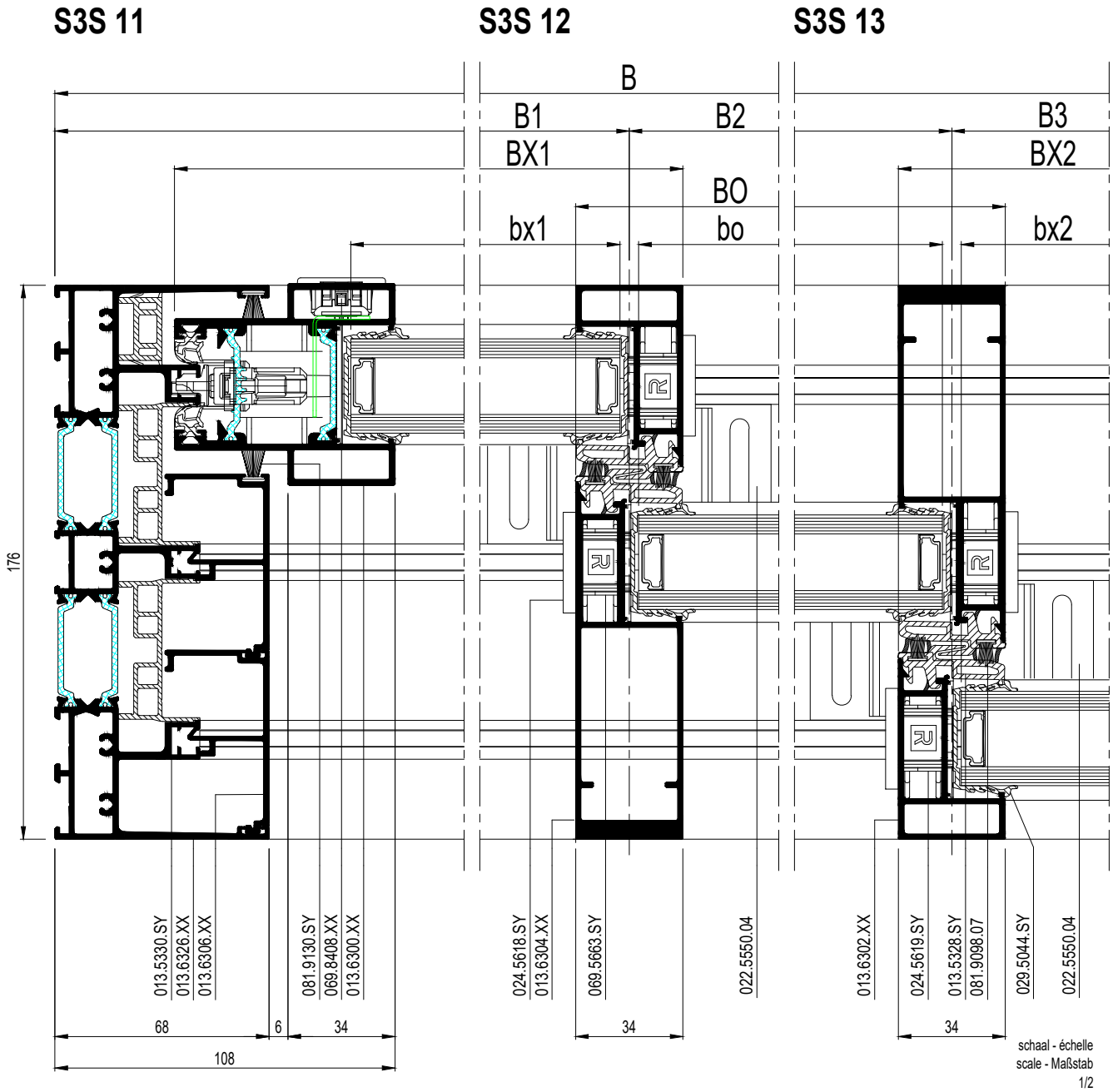

E

SlimPatio 68

3-RAIL XOX SV
3-RAIL XOX SV
3-RAIL XOX SV
3-RAIL XOX SV

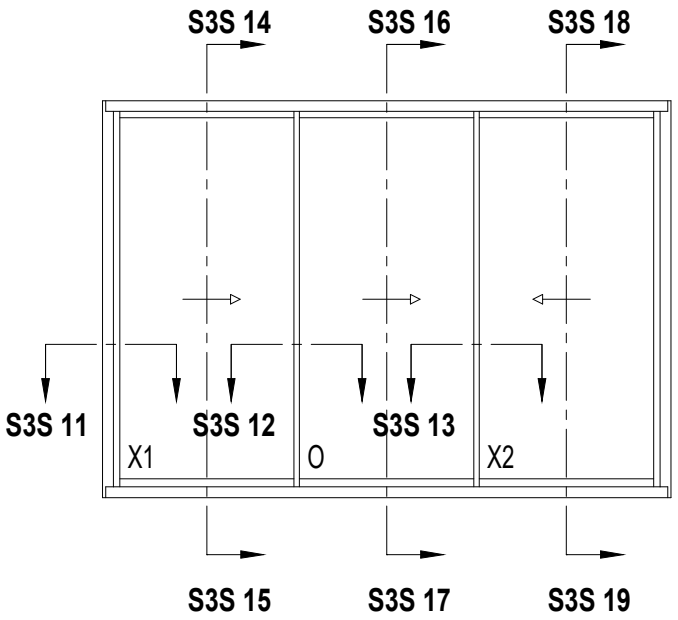

		#
052.5325.--		44
021.6002.07		12
021.5699.--**		3
021.5700.--**		3
024.5618.SY		8
022.5550.04		2
022.5606.04		2
024.5623.SY		4
024.5621.SY		4
024.5619.SY		2
069.5663.SY		4
062.7142.04		4
062.7147.SY		2
022.5584.01		3
069.6830.04		6
069.6831.04		min. 6
029.5044.SY		2B + 6H
029.5633.04		4B + 4H
081.9098.07		4H
081.9130.SY		4H + 4B
062.9322.04		2
080.9728.04		4
069.5660.04		8
069.5661.04		4
069.8405.ZC***		2
022.5378.--***		2
069.8447.--		2
069.8408.XX		2
069.5672.SY		8
062.7143.XX		3
024.5605.04		36
065.6555.04		2
069.5653.SY		3

** See 47J.F. ...
*** See 47J.F. ...

E

schaal - échelle
scale - Maßstab
1/2

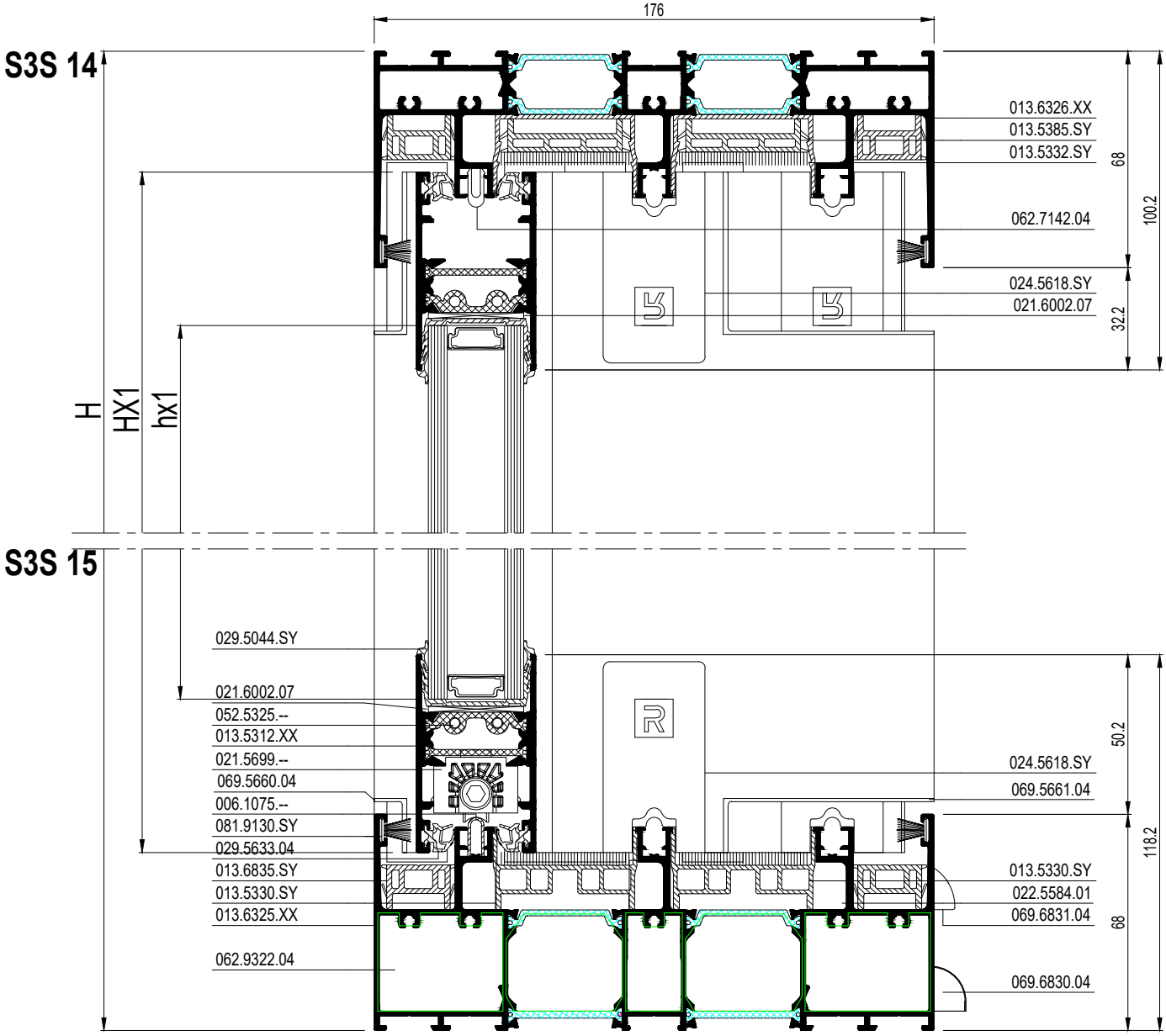

schaal - échelle
scale - Maßstab
1/2

SlimPatio 68

3-RAIL XOX SV
3-RAIL XOX SV
3-RAIL XOX SV
3-RAIL XOX SV

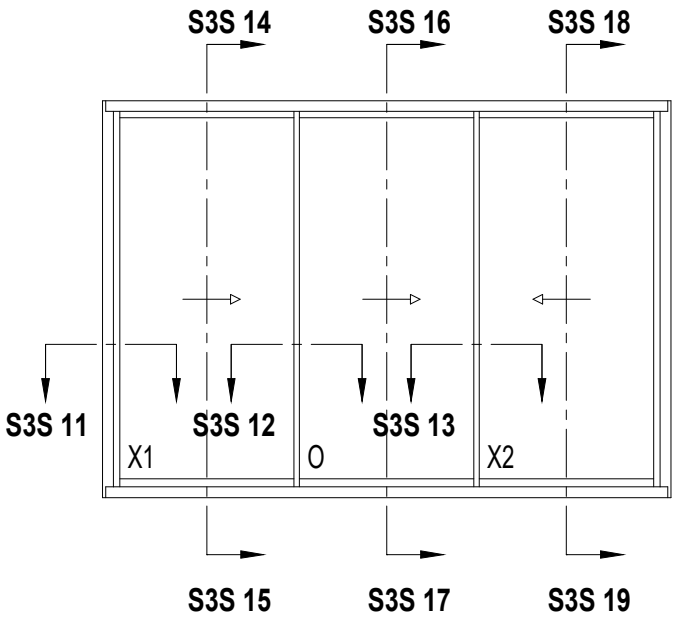

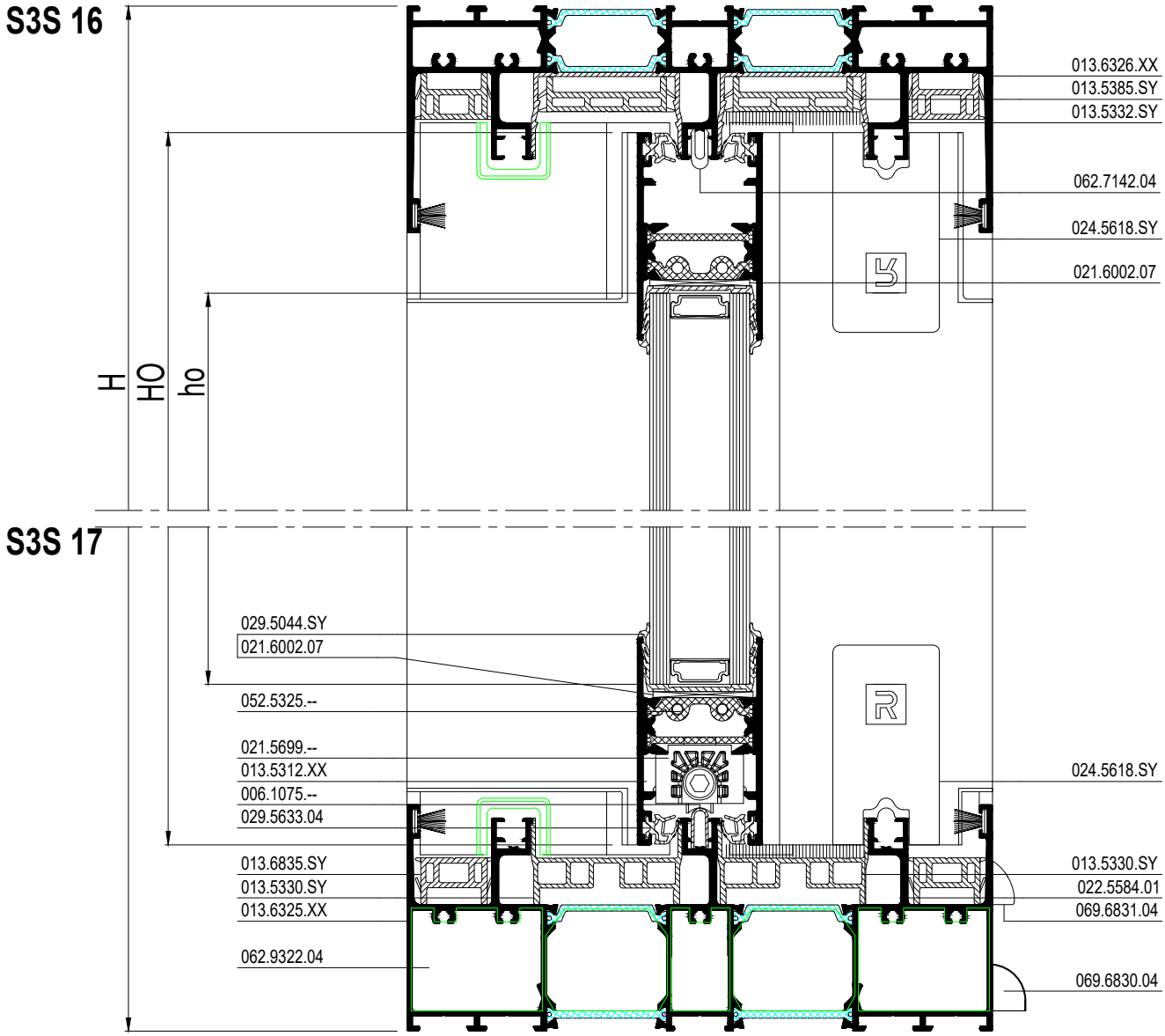

schaal - échelle
scale - Maßstab
1/2

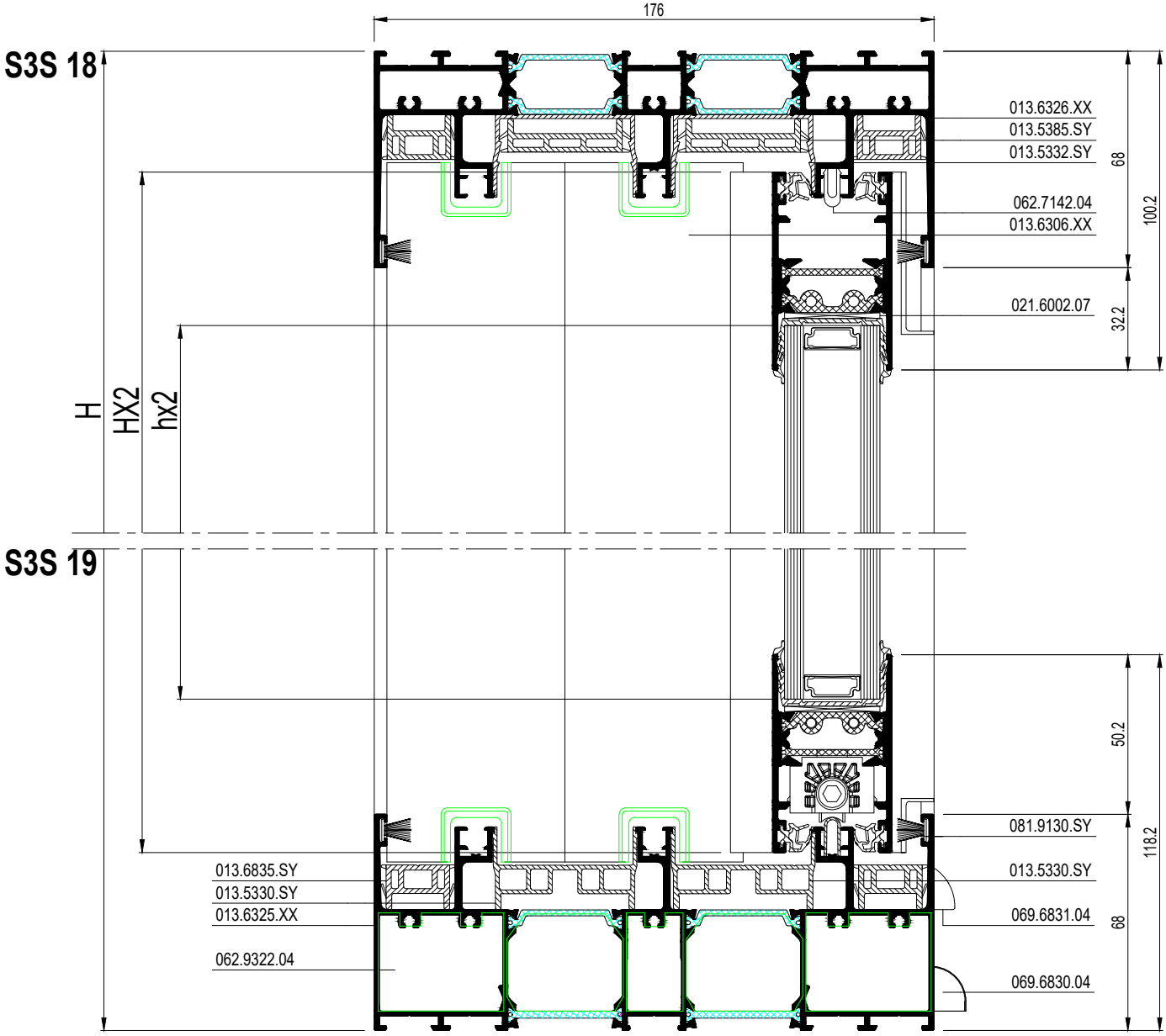

schaal - échelle
scale - Maßstab
1/2

SlimPatio 68

3-RAIL QOXXOQ SV
3-RAIL QOXXOQ SV
3-RAIL QOXXOQ SV
3-RAIL QOXXOQ SV

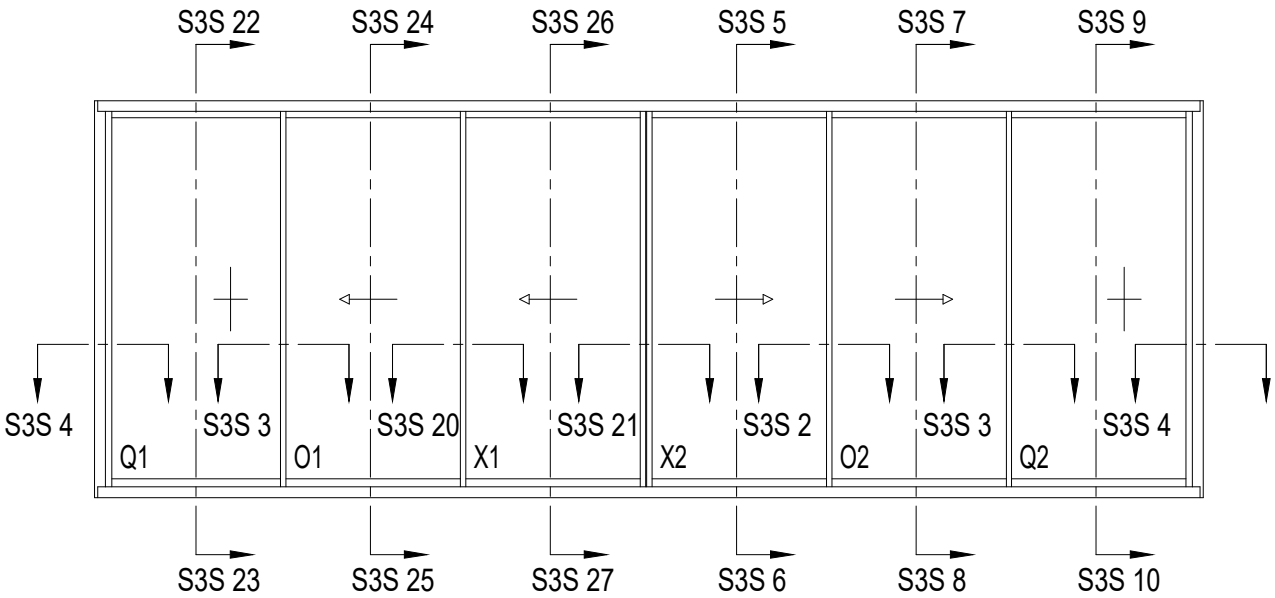

S3S 20

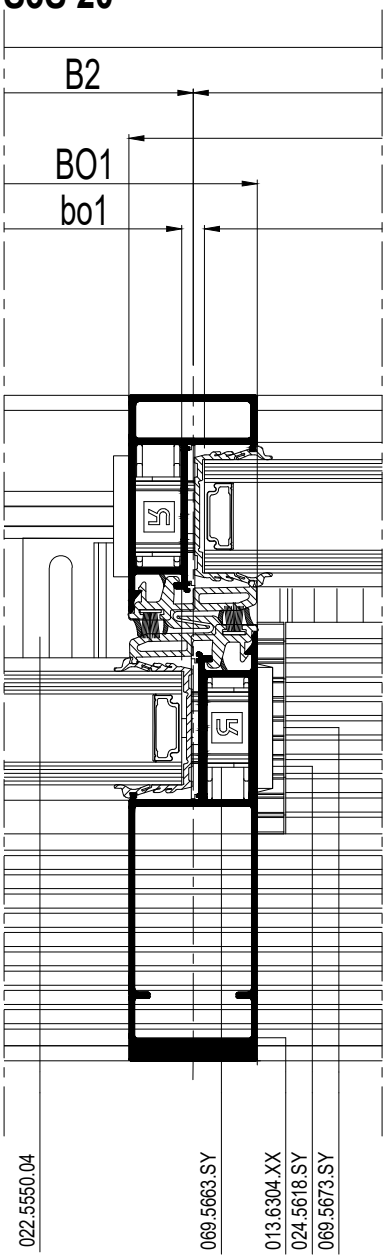

S3S 21

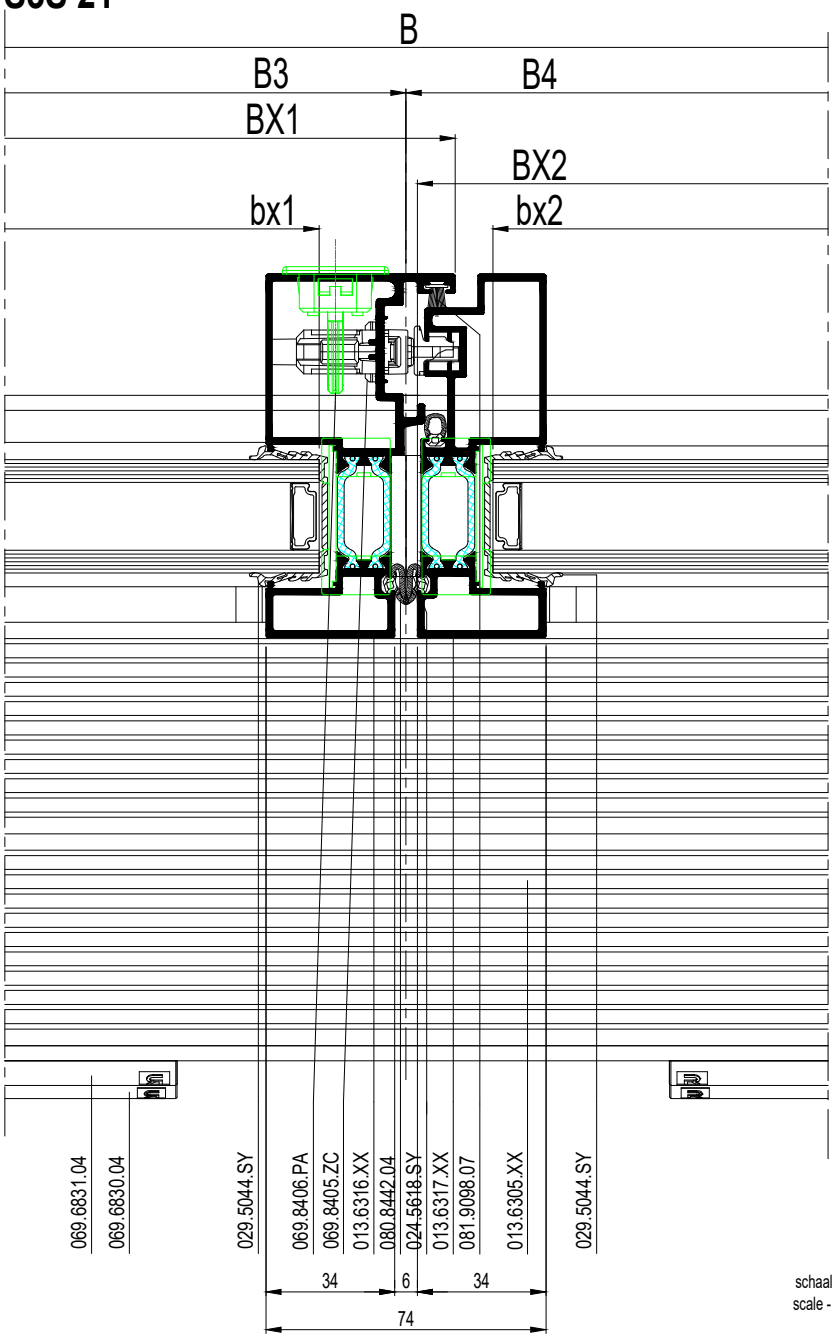

schaal - échelle
scale - Maßstab
1/2

E

SlimPatio 68

3-RAIL QOXXOQ SV
3-RAIL QOXXOQ SV
3-RAIL QOXXOQ SV
3-RAIL QOXXOQ SV

		#	Lm
013.6326.XX		2	H
		1	B-42
013.6325.XX		1	B-42
013.5332.SY		2	B-40
013.5330.SY		4	H-58
		1	B1+B2-65
		1	B5+B6-65
		1	B1-65
		1	B6-65
		1	B3-90
		1	B4-90
		1	B-B1-B6-90
013.5385.SY		1	B1+B2-59
		1	B5+B6-59
		1	B1-59
		1	B6-59
		1	B3-50
		1	B4-50
		1	B-B1-B6-50
013.6835.SY		2	B-40
013.6305.XX		1	B3+B4-49
		1	B-B1-B6-49
013.6306.XX		4	H-88
		1	B3+B4-49
		1	B-B1-B6-49
006.1075.--		1	B-92
		1	B1-25
		1	B1+B2-25
		1	B5+B6-25
		1	B6-25

		#	Lm
013.6300.XX		2	H-94
013.6304.XX		4	H-94*
013.6302.XX		4	H-94*
013.5328.SY		8	H-94*
013.5312.XX		2	B1-92
		2	B2-1
		2	B3-21
		2	B4-21
		2	B5-1
		2	B6-92
013.6316.XX		1	H-94
013.6317.XX		1	H-94

* Assembly before sawing

E

schaal - échelle
scale - Maßstab
1/2

SlimPatio 68

3-RAIL QOXXOQ SV
3-RAIL QOXXOQ SV
3-RAIL QOXXOQ SV
3-RAIL QOXXOQ SV

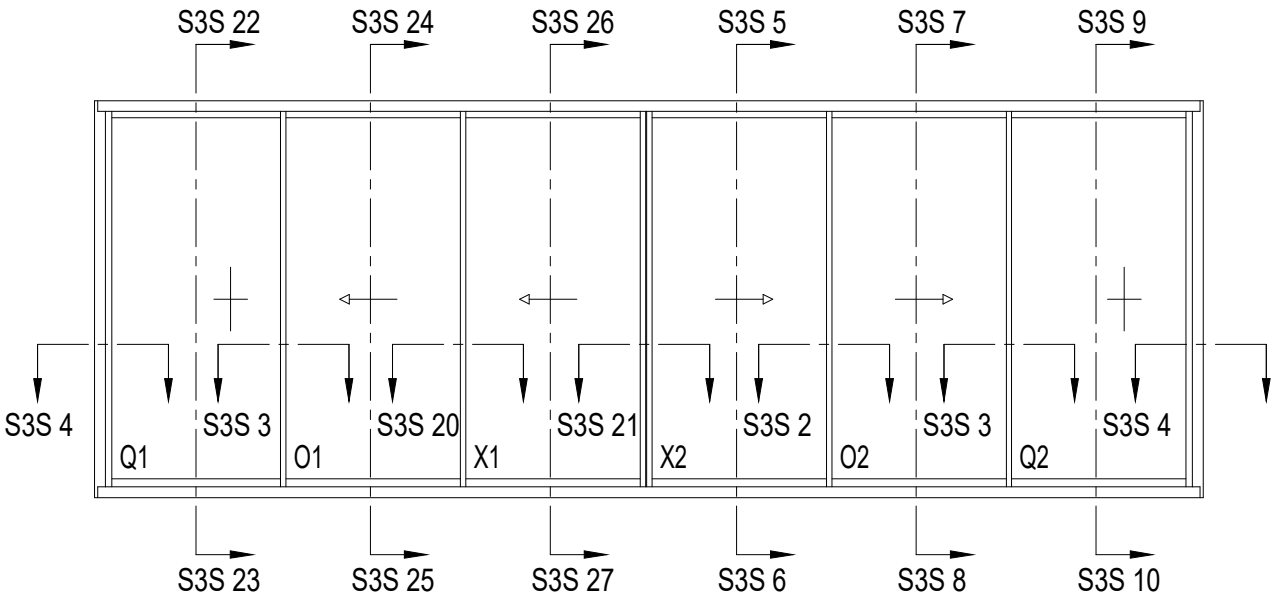

S3S 22

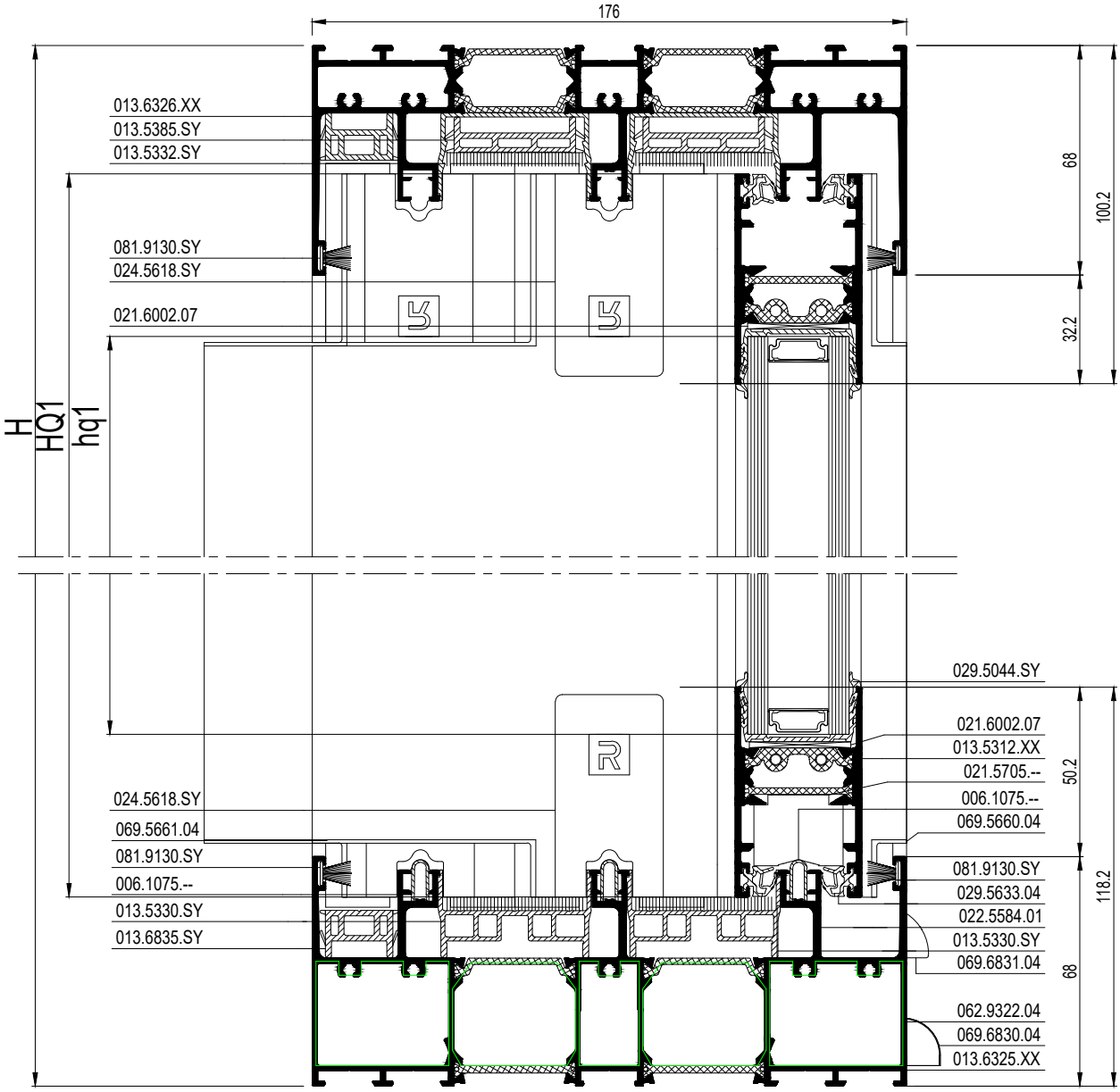

S3S 23

E

schaal - échelle
scale - Maßstab
1/2

		#
052.5325.--		68
021.6002.07		24
021.5699.--**		4
021.5700.--**		4
024.5618.SY		20
069.5673.SY		4
022.5550.04		5
022.5606.04		5
024.5623.SY		4
024.5621.SY		4
024.5619.SY		4
069.5663.SY		12
062.7142.04		7
022.5584.01		8
069.6830.04		12
069.6831.04		min. 12
029.5044.SY		2B + 12H
029.5633.04		4B + 4H
081.9098.07		9H
081.9130.SY		4B + 4H
062.9322.04		2
080.9728.04		4
069.5660.SY		16
069.5661.SY		8
069.5665.SY		1
069.8405.ZC***		1
022.5378.--***		1
069.8406.PA		1
080.8442.04		3H
062.7143.XX		4
024.5605.04		72
069.5672.SY		8
065.6555.04		2
069.5653.SY		3
021.5705.--		4
022.5418.04		2
024.5642.04		4

** See 47J.F. ...
*** See 47J.F. ...

BQ1 = B1-21	HQ1 = H-94
BO1 = B2+34	HO1 = H-94
BX1 = B3+30	HX1 = H-94
BX2 = B4+14	HX2 = H-94
BO2 = B5+34	HO2 = H-94
BQ2 = B6-21	HQ2 = H-94
bq1 = BQ1-76	hq1 = HQ1-96.4
bo1= BO1-40	ho1 = HO1-96.4
bx1= BX1-56	hx1 = HX1-96.4
bx2 = BX2-40	hx2 = HX2-96.4
bo2= BO2-40	ho2 = HO2-96.4
bq2 = BQ2-76	hq2 = HQ2-96.4

E

schaal - échelle
scale - Maßstab
1/2

SlimPatio 68

3-RAIL QOXXOQ SV
3-RAIL QOXXOQ SV
3-RAIL QOXXOQ SV
3-RAIL QOXXOQ SV

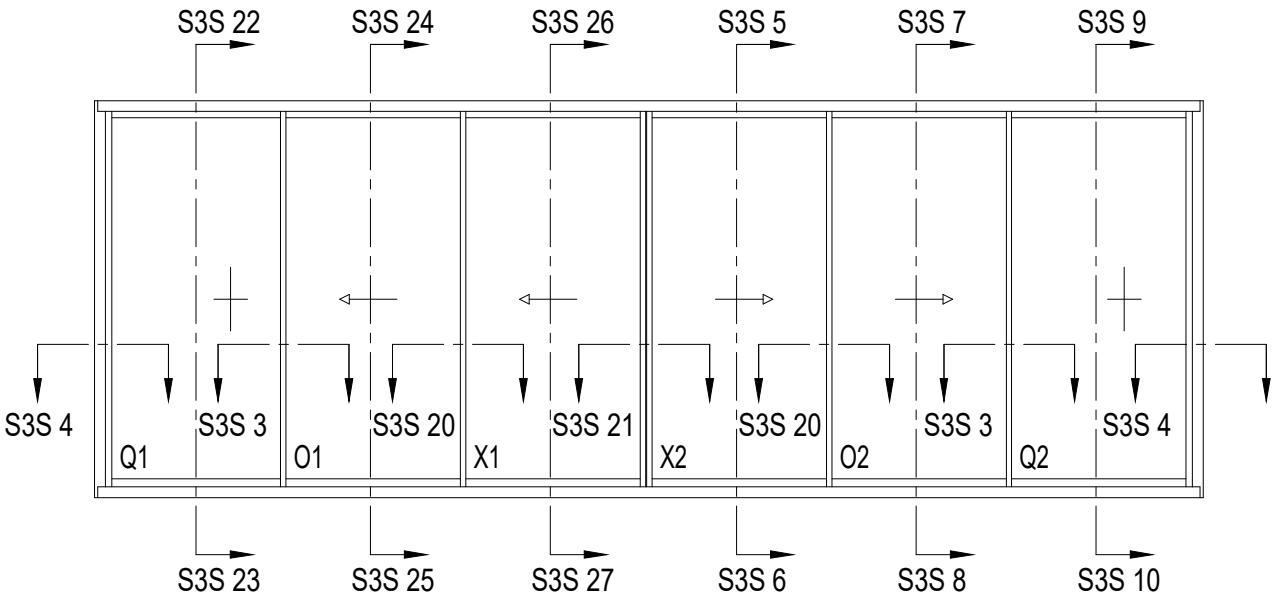

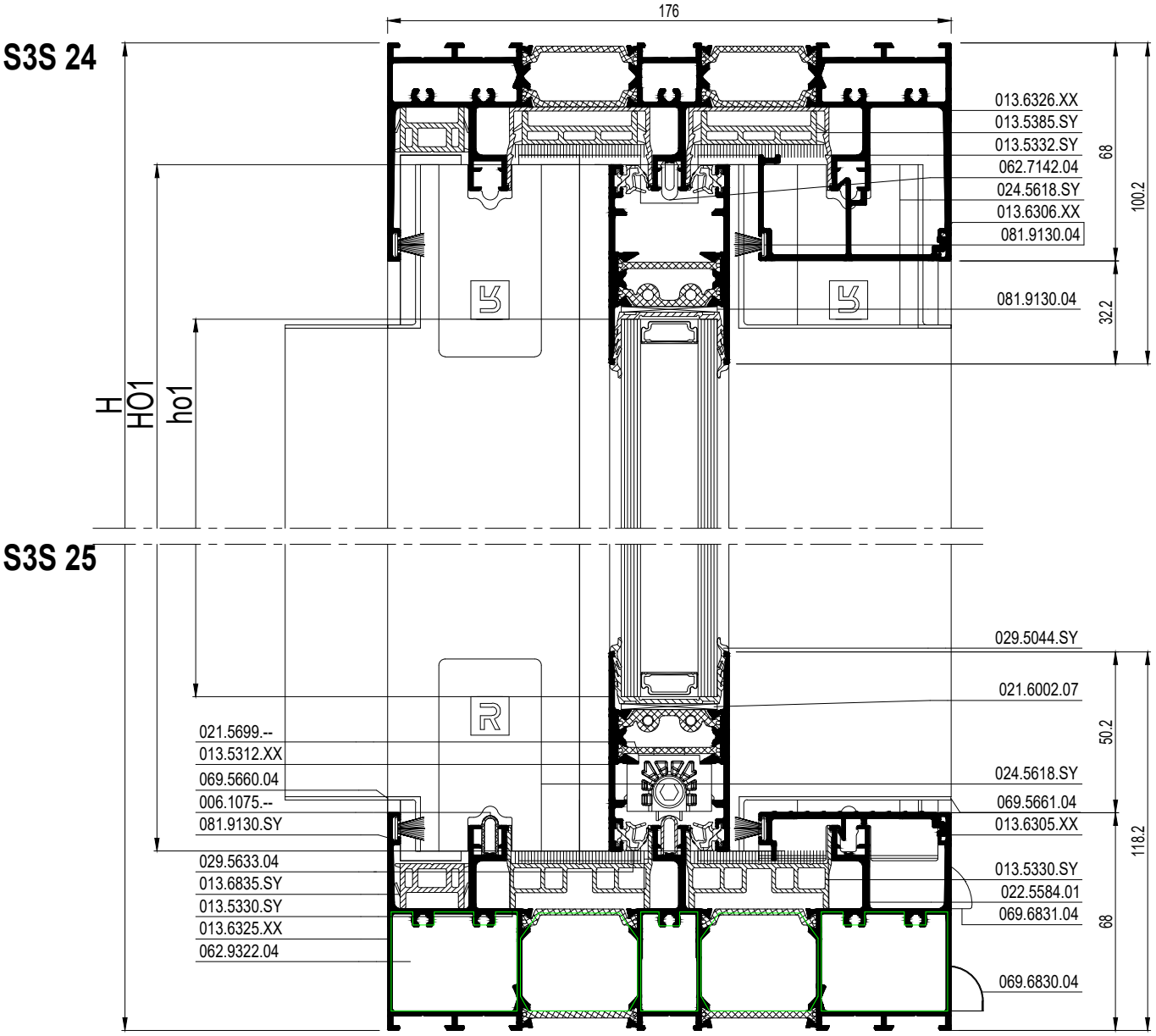

schaal - échelle
scale - Maßstab
1/2

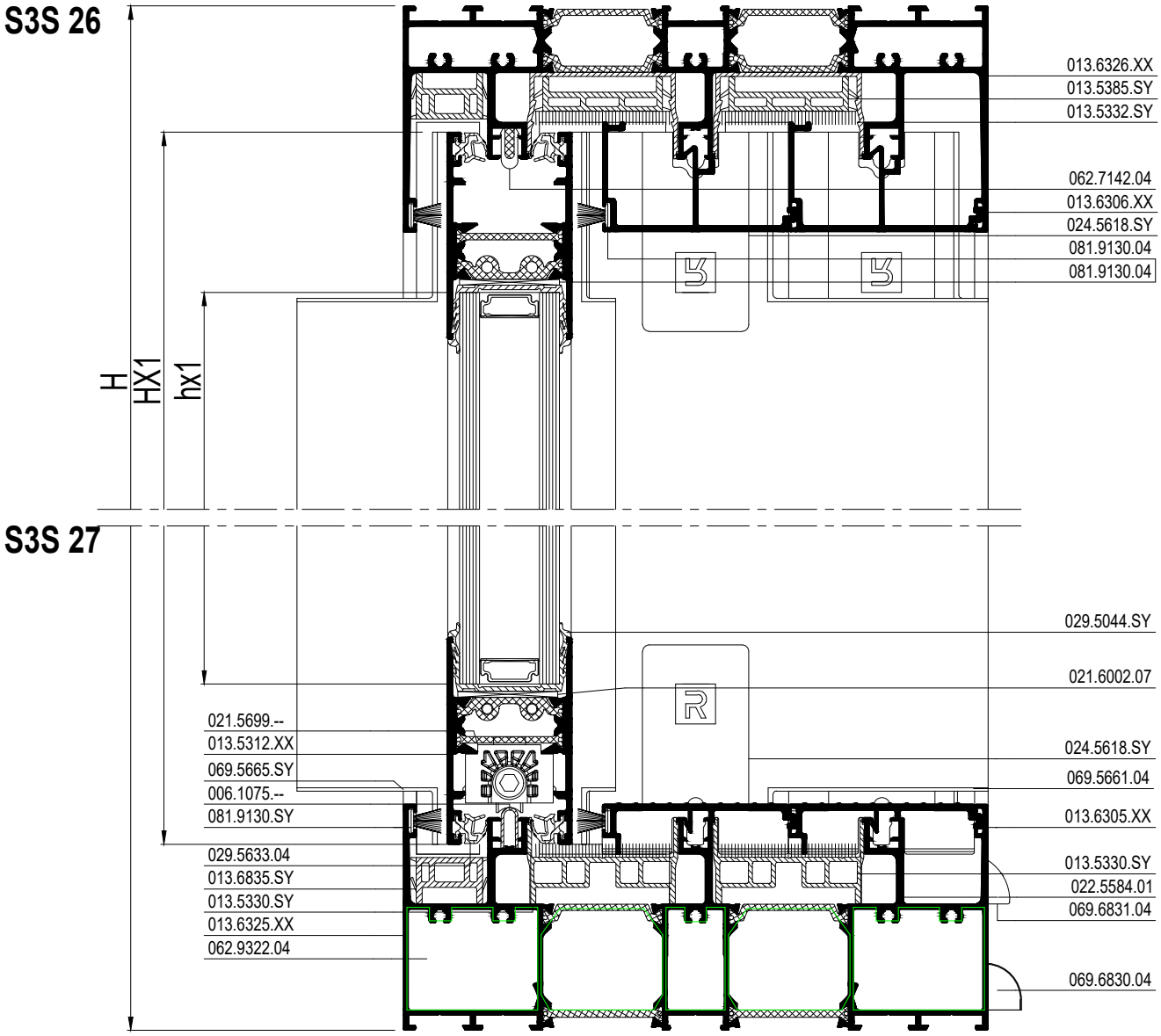

schaal - échelle
scale - Maßstab
1/2

SlimPatio 68

3-RAIL XOXXOX SV
3-RAIL XOXXOX SV
3-RAIL XOXXOX SV
3-RAIL XOXXOX SV

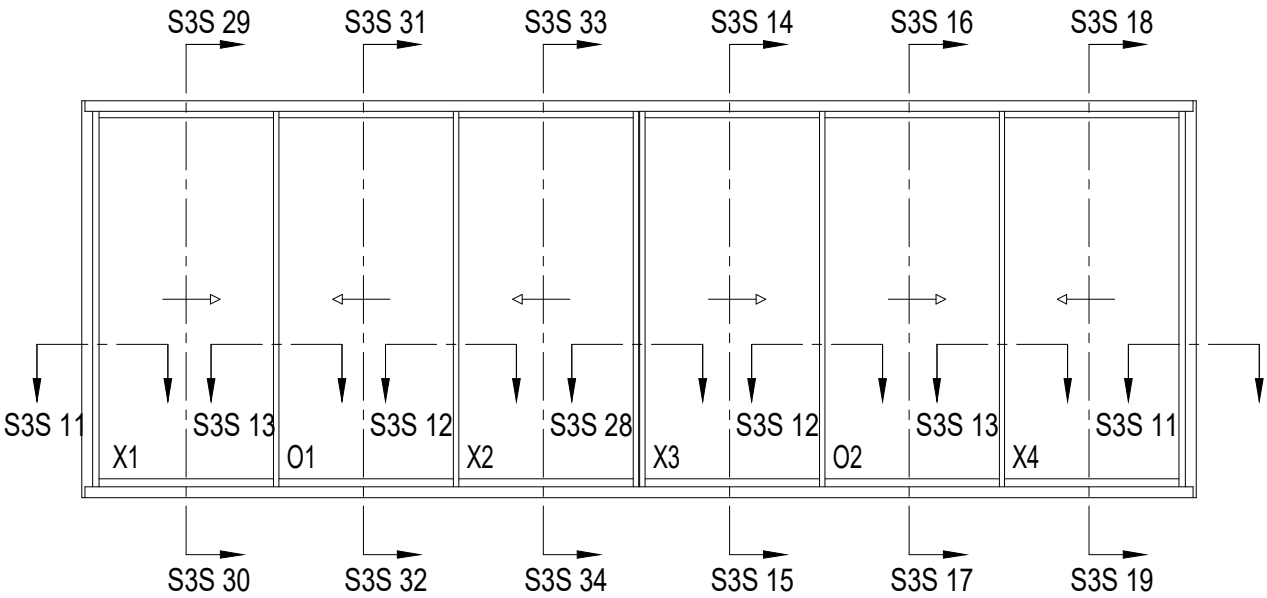

S3S 28

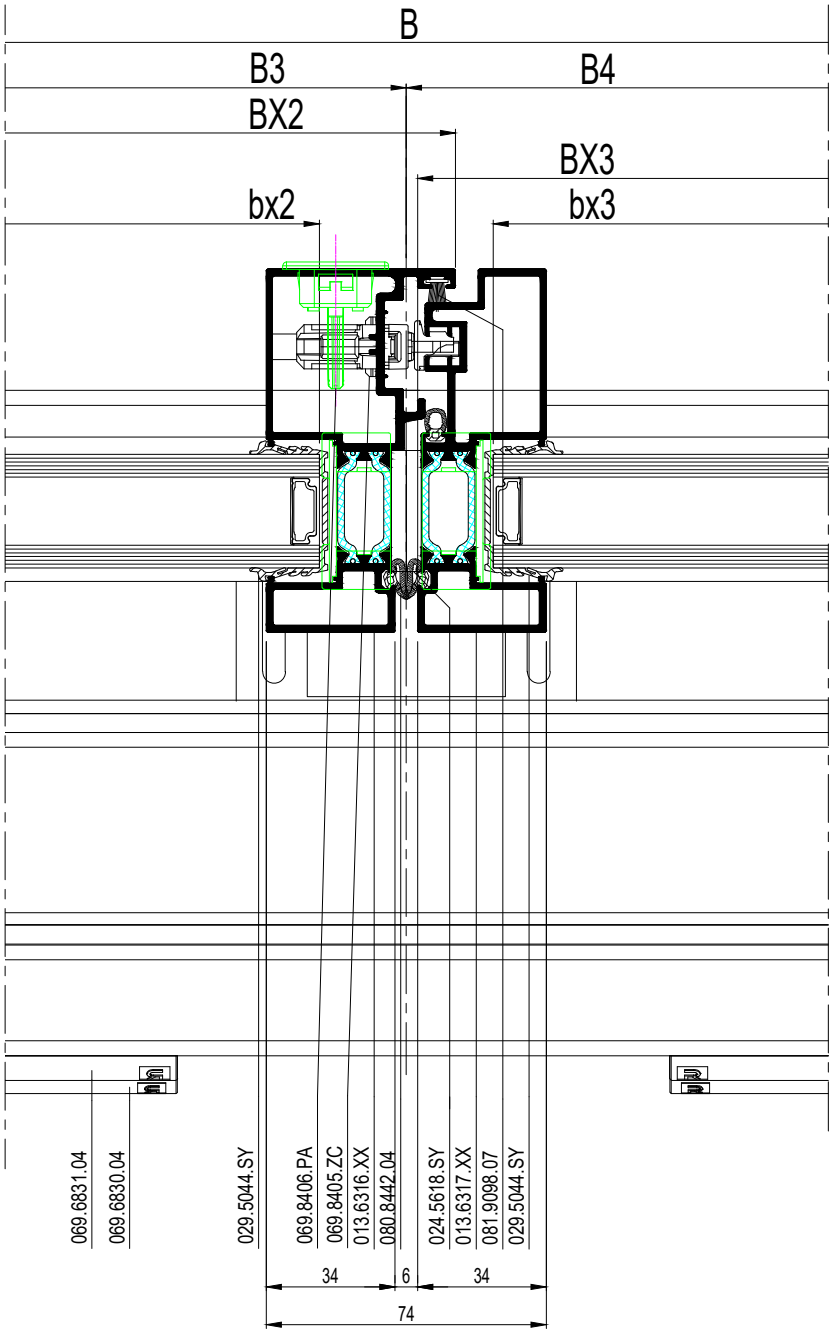

schaal - échelle
scale - Maßstab
1/2

E

SlimPatio 68

3-RAIL XOXXOX SV
3-RAIL XOXXOX SV
3-RAIL XOXXOX SV
3-RAIL XOXXOX SV

		#	Lm
013.6326.XX		2	H
		1	B-42
013.6325.XX		1	B-42
013.5332.SY		2	B-40
013.5330.SY		4	H-58
		1	B1+B2-65
		1	B5+B6-65
		1	B1-65
		1	B6-65
		1	B3-90
		1	B4-90
		1	B-B1-B6-90
013.5385.SY		1	B1+B2-59
		1	B5+B6-59
		1	B1-59
		1	B6-59
		1	B3-50
		1	B4-50
		1	B-B1-B6-50
013.6835.SY		4	B-40
		2	H-86
013.6306.XX		4	H-88
006.1075.--		3	B-92
013.6300.XX		2	H-94
013.6304.XX		4	H-94*
013.6302.XX		4	H-94*
013.5328.SY		8	H-94*
013.5312.XX		2	B1-92
		2	B2-1
		2	B3-21
		2	B4-21
		2	B5-1
		2	B6-92
013.6316.XX		1	H-94
013.6317.XX		1	H-94

* Assembly before sawing

E

schaal - échelle
scale - Maßstab
1/2

SlimPatio 68

3-RAIL XOXXOX SV
3-RAIL XOXXOX SV
3-RAIL XOXXOX SV
3-RAIL XOXXOX SV

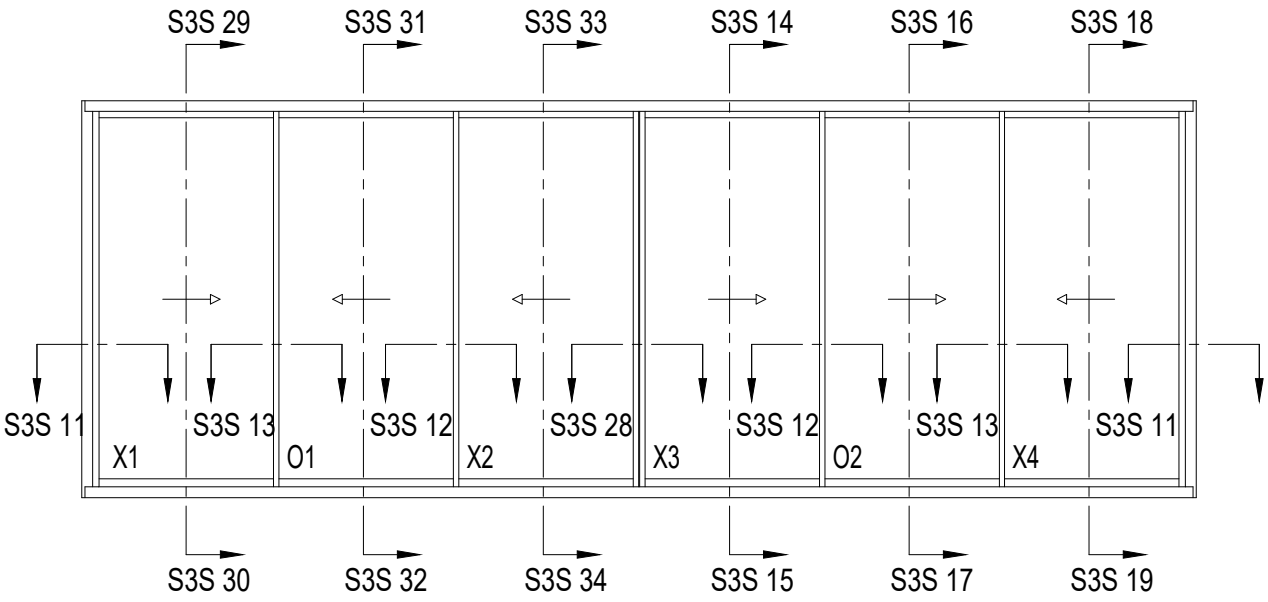

S3S 29

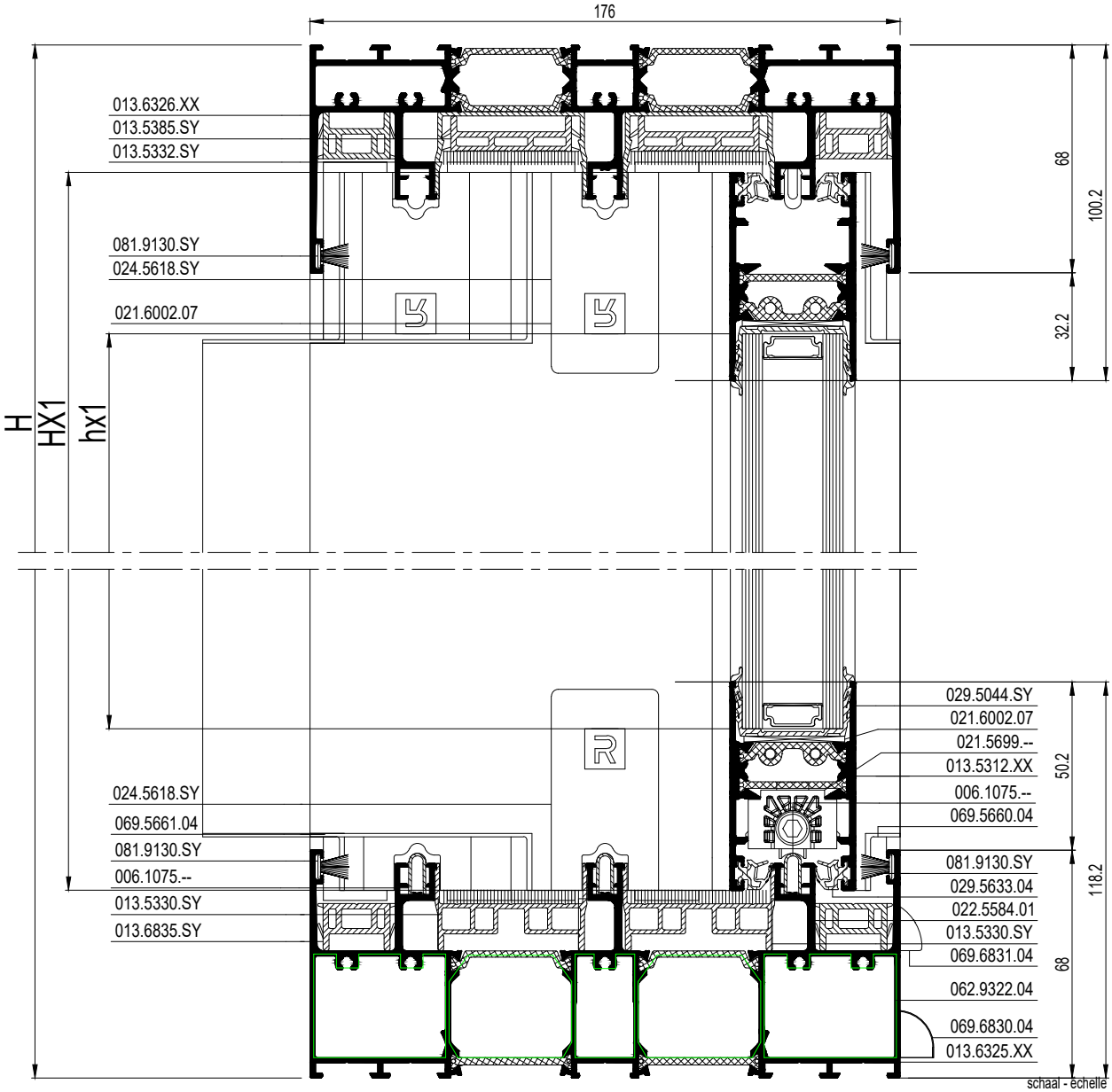

S3S 30

schaal - échelle
scale - Maßstab
1/2

E

SlimPatio 68

3-RAIL XOXXOX SV
3-RAIL XOXXOX SV
3-RAIL XOXXOX SV
3-RAIL XOXXOX SV

		#
052.5325.--		68
021.6002.07		24
021.5699.--**		6
021.5700.--**		6
024.5618.SY		20
022.5550.04		5
022.5606.04		5
024.5623.SY		4
024.5621.SY		4
024.5619.SY		4
069.5663.SY		12
062.7142.04		9
022.5584.01		8
069.6830.04		12
069.6831.04		min. 12
029.5044.SY		2B + 12H
029.5633.04		4B + 4H
081.9098.07		9H
081.9130.SY		4B + 4H
062.9322.04		2
080.9728.04		4
069.5660.SY		12
069.5661.SY		8
069.5665.04		1
069.8405.ZC***		3
022.5378.--***		3
069.8406.PA		1
069.8408.PA		2
080.8442.04		3H
062.7143.XX		6
024.5605.04		72
069.5672.SY		8
065.6555.04		2
069.5653.SY		3
024.5642.04		4
069.8447.--		2
062.7147.SY		2

** See 47J.F. ...
*** See 47J.F. ...

BQ1 = B1-21	HQ1 = H-94
BX1 = B2+34	HX1 = H-94
BX2 = B3+30	HX2 = H-94
BX3 = B4+14	HX3 = H-94
BX4 = B5+34	HX4 = H-94
BQ2 = B6-21	HQ2 = H-94
bq1 = BQ1-76	hq1 = HQ1-96.4
bx1= BX1-40	hx1 = HX1-96.4
bx2= BX2-56	hx2 = HX2-96.4
bx3 = BX3-40	hx3 = HX3-96.4
bx4= BX4-40	hx4 = HX4-96.4
bq2 = BQ2-76	hq2 = HQ2-96.4

E

schaal - échelle
scale - Maßstab
1/2

SlimPatio 68

3-RAIL XOXXOX SV
3-RAIL XOXXOX SV
3-RAIL XOXXOX SV
3-RAIL XOXXOX SV

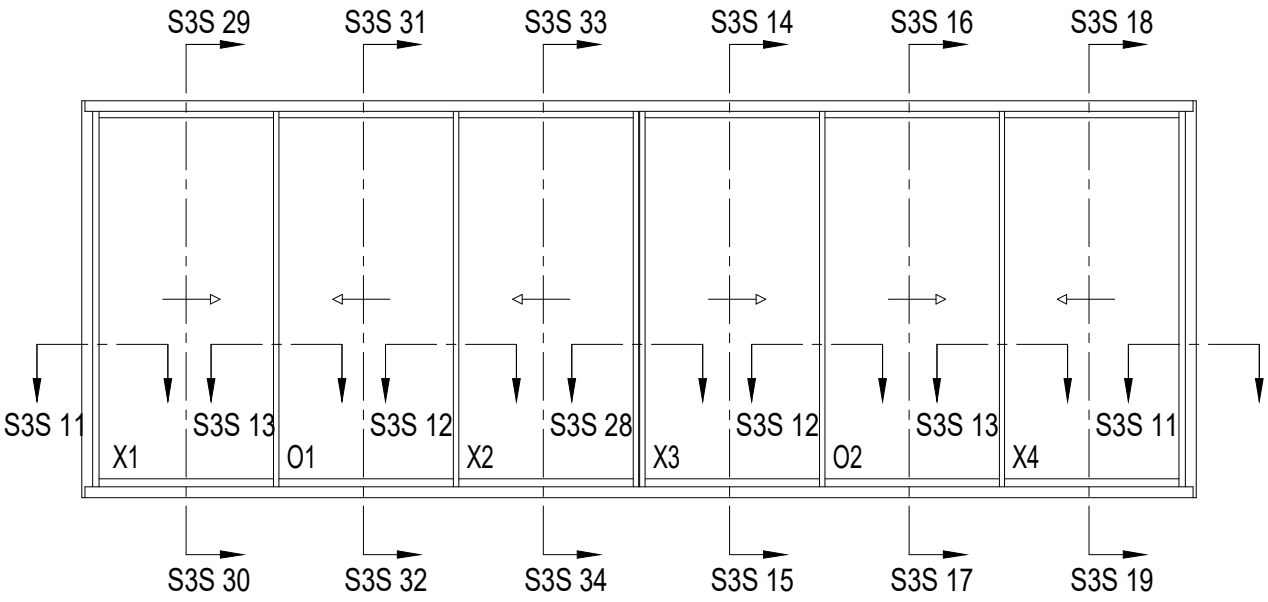

S3S 31

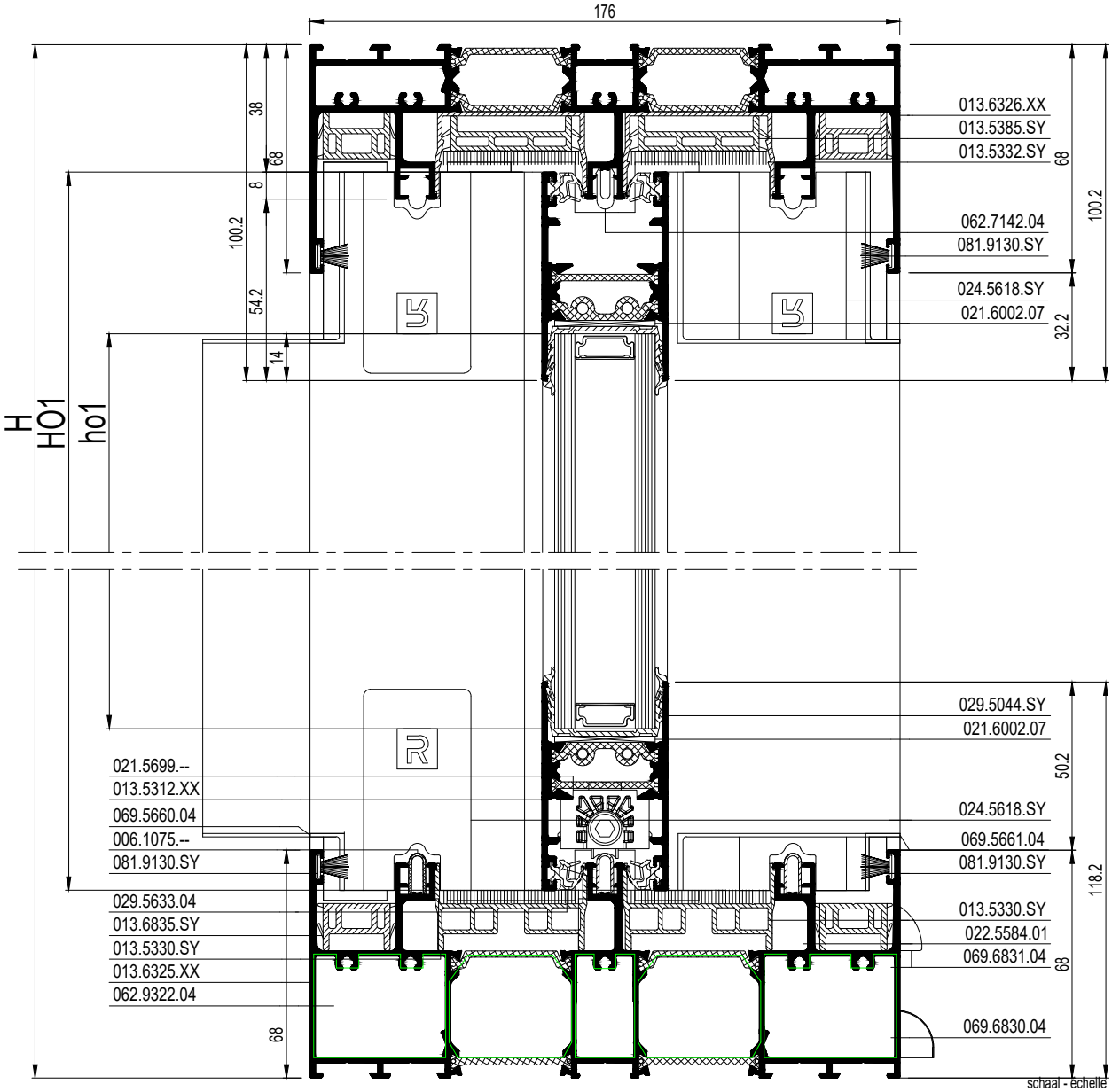

S3S 32

E

schaal - échelle
scale - Maßstab
1/2

S3S 33

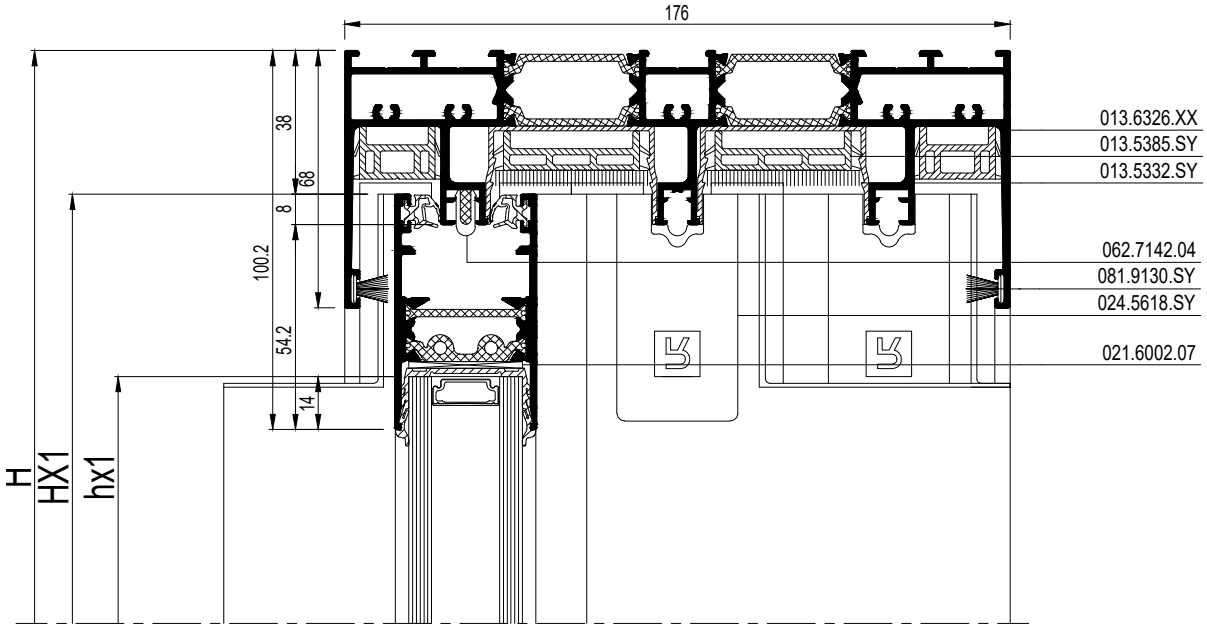

S3S 34

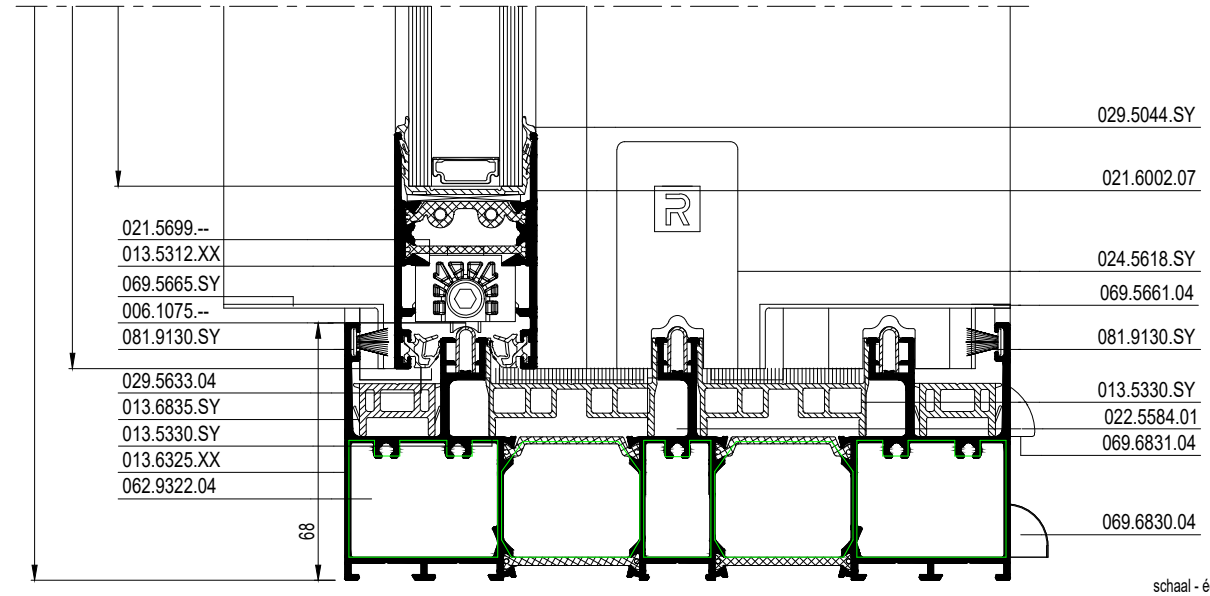

schaal - échelle
scale - Maßstab
1/2

E

SlimPatio 68

3-RAIL QOXVXOQ BUITENHOEK SV
3-RAIL QOXVXOQ COIN EXTERIEUR SV
3-RAIL QOXVXOQ OUTER CORNER SV
3-RAIL QOXVXOQ AUSSENWINKEL SV

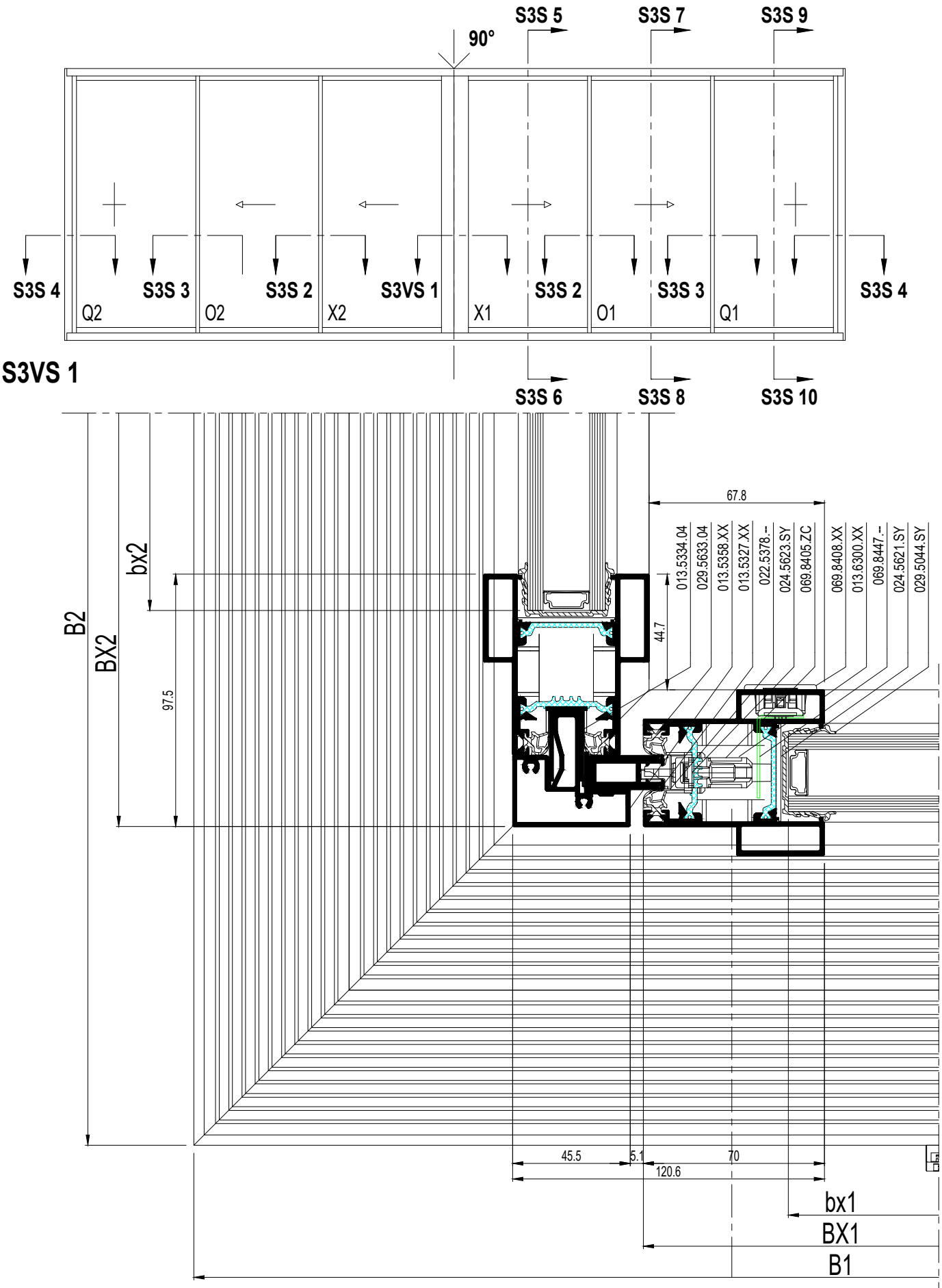

schaal - échelle
scale - Maßstab
1/2

E

SlimPatio 68

3-RAIL QOXVXOQ BUITENHOEK SV
3-RAIL QOXVXOQ COIN EXTERIEUR SV
3-RAIL QOXVXOQ OUTER CORNER SV
3-RAIL QOXVXOQ AUSSENWINKEL SV

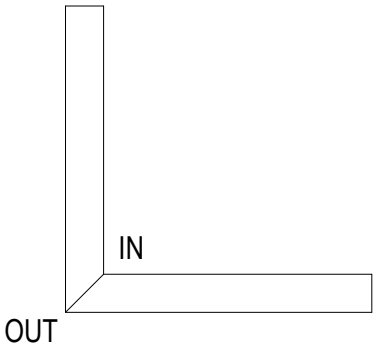

BQ1 = B1/3-36
BO1 = B1/3-72
BX1 = B1/3-36
BX2 = B2/3-1
BO2 = B2/2-64
BQ2=B2/3-38
bq1 = BQ1-76
bo1 = BO1-40
bx1 = BX1-76
bx2=BX2-103.5
bo2=BO2-40
bq2 = BQ2-76
HQ1 = H-94
HO1 = H-94
HX1 = H-94
HX2 = H-94
HO2 = H-94
HQ2 = H-94
hq1 = HQ-96.4
ho1 = HQ-96.4
hx1 = HX-96.4
hx2 = HX-96.4
ho2 = HX-96.4
hq2 = HQ-96.4

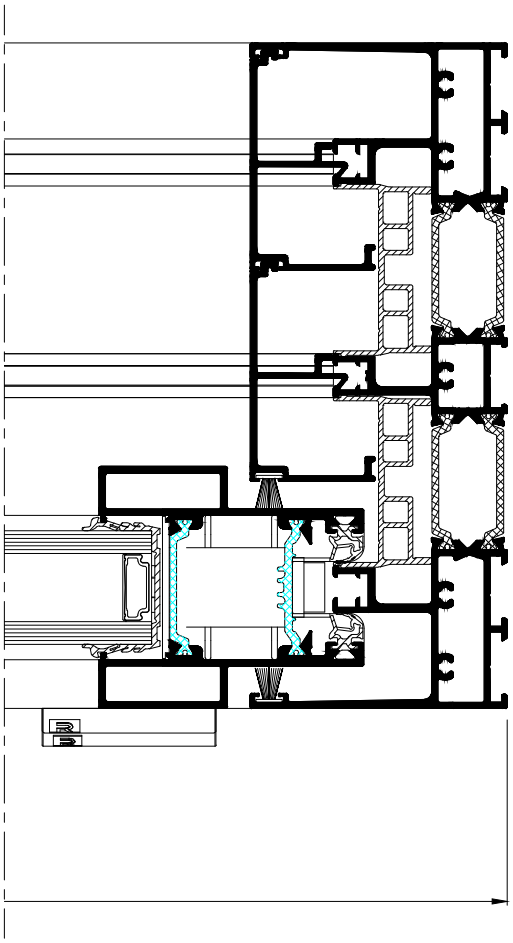

E

schaal - échelle
scale - Maßstab
1/2

SlimPatio 68

3-RAIL QOXVXOQ BUITENHOEK SV
3-RAIL QOXVXOQ COIN EXTERIEUR SV
3-RAIL QOXVXOQ OUTER CORNER SV
3-RAIL QOXVXOQ AUSSENWINKEL SV

	#	Lm
013.6326.XX	2	H
	1	B1-21
	1	B2-21
013.6325.XX	1	B1-21
	1	B2-21
013.5332.SY	1	B1-113
	1	B1-57
	1	B2-113
	1	B2-57
013.5330.SY	4	H-58
	1	BQ1-44
	1	BQ1+BO1-44
	1	BO1+BX1+74.5
	1	BX1+17
	1	BQ2-44
	1	BQ2+BO2-44
	1	BO2+BX2+24
	1	BX2-34
013.5385.SY	1	BQ1-38
	1	BQ1+BO1-38
	1	BO1+BX1+92.5
	1	BX1+36.5
	1	BQ2-38
	1	BQ2+BO2-38
	1	BO2+BX2+42
	1	BX2-14
013.6835.SY	1	B1-170.5
	1	B1-170.5
	1	B2-170.5
	1	B2-170.5
013.6305.SY	1	BX1+72
	1	BO1+BX1+130.5
	1	BX2+21.5
	1	BO2+BX2+80
013.6306.XX	4	H-88
	1	BX1+72
	1	BO1+BX1+130.5
	1	BX2+21.5
	1	BO2+BX2+80
006.1075.--	1	B1-187.5
	1	BQ1+BO1-4
	1	BQ1-4
	1	B2-187.5
	1	BQ2+BO2-4
	1	BQ2-4
013.6300.XX	4	H-94

	#	Lm
013.6304.XX	4	H-94*
013.6302.XX	4	H-94*
013.5328.SY	8	H-94*
013.5312.XX	2	BQ1-71
	2	BO1-35
	2	BX1-71
	2	BQ2-71
	2	BO2-35
	2	BX2-98.5
013.5358.XX	1	H-188
013.5334.04	2	H-188
013.5327.SY	1	H-188

* Assembly before sawing

E

schaal - échelle
scale - Maßstab
1/2

		#
052.5325.--		68
050.5091.--		20
050.5094.--		20
053.5405.--		min. 6
021.6002.07		24
021.5699.--**		4
021.5700.--**		4
021.5705.--		4
022.5418.04		2
024.5618.SY		16
069.5673.SY		4
022.5550.04		4
022.5606.04		4
024.5623.SY		6
024.5621.SY		8
024.5619.SY		4
069.5663.SY		8
062.7142.04		7
062.7147.SY		1
022.5584.01		6
069.6830.04		12
069.6831.04		min. 12
029.5044.SY		2B1+2B2+12H
029.5633.04		4B1+4B2+8H
081.9098.07		8H
081.9130.SY		4B1+4B2+4H
062.9322.04		4
080.9728.04		4
069.5660.04		20
069.5661.04		8
069.8405.ZC***		1
022.5378.--***		1
069.8447.--		1
069.8408.XX		1
069.5672.SY		8
062.7143.XX		2
024.5642.04		4
024.5605.04		72
065.6555.04		4
069.5653.SY		3
022.5588.04		1
062.8083.00		5
062.8084.00		5
054.5441.04		40

** See 47J.F. ...
*** See 47J.F. ...

E

schaal - échelle
scale - Maßstab
1/2

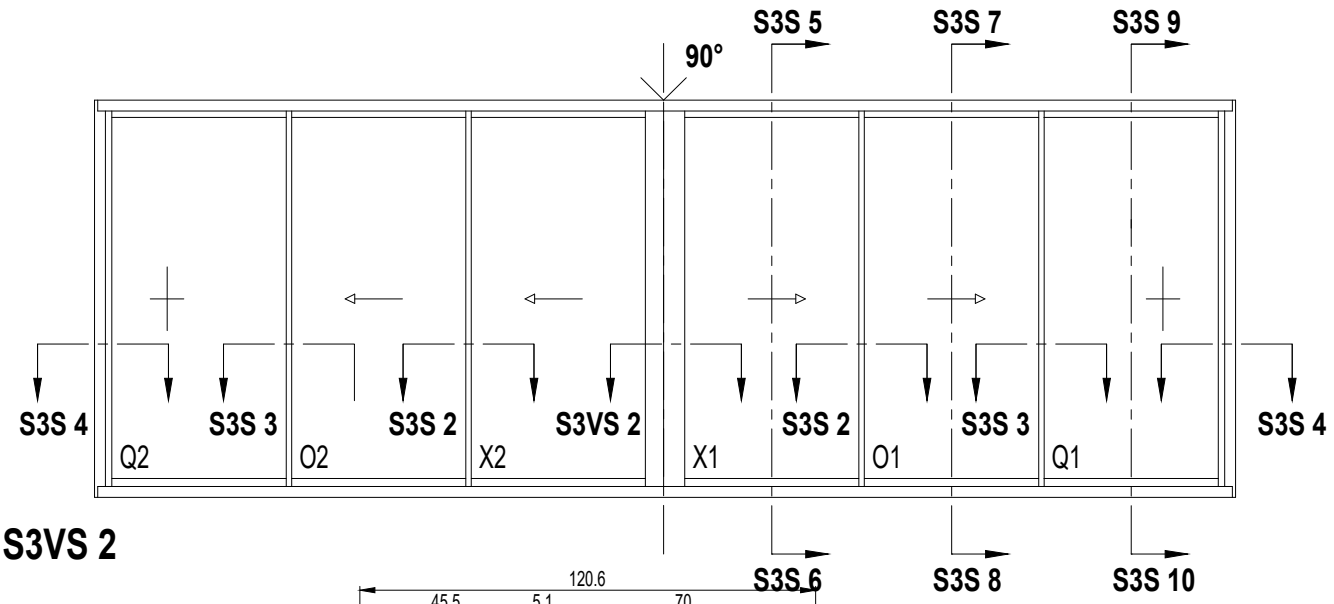

S3VS 2

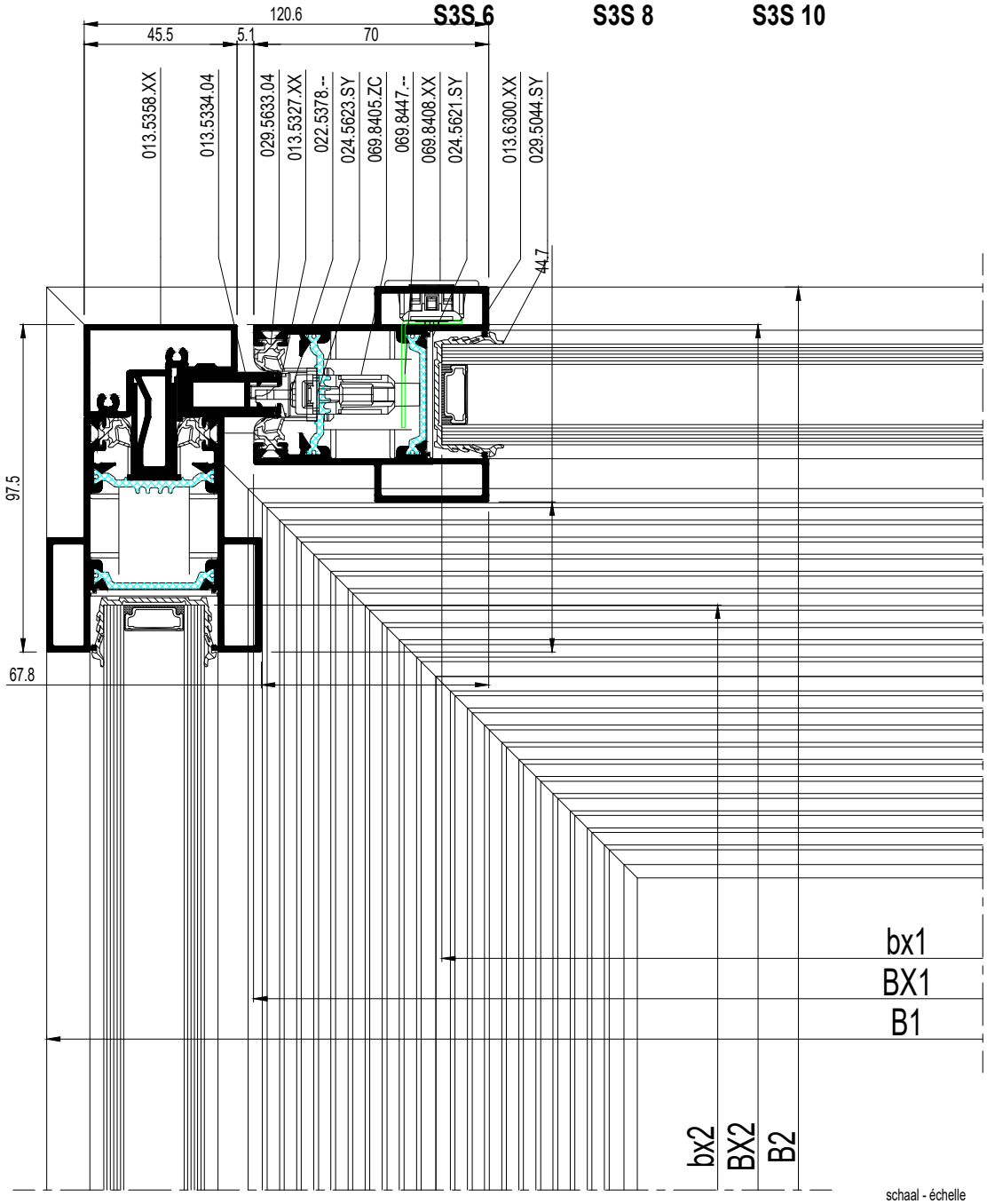

schaal - échelle
scale - Maßstab
1/2

E

SlimPatio 68

3-RAIL QOXVXOQ BINNENHOEK SV
3-RAIL QOXVXOQ COIN INTERIEUR SV
3-RAIL QOXVXOQ INNER CORNER SV
3-RAIL QOXVXOQ INNENWINKEL SV

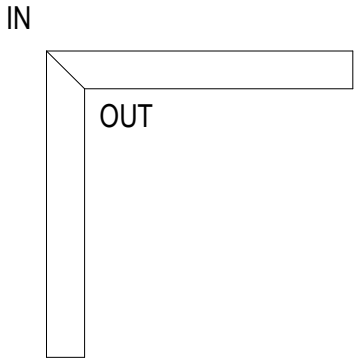

BQ1 = B1/3-1.5
BO1=B1/3-34.5
BX1 = B1/3+1
BX2 = B2/3+9
BO2=B2/2-27.5
BQ2=B2/3+36.5
bq1 = BQ1-76
bo1 = BO1-40
bx1 = BX1-76
bx2=BX2-103.5
bo2=BO2-40
bq2 = BQ2-76
HQ1 = H-94
HO1 = H-94
HX1 = H-94
HX2 = H-94
HO2 = H-94
HQ2 = H-94
hq1 = HQ-96.4
ho1 = HQ-96.4
hx1 = HX-96.4
hx2 = HX-96.4
ho2 = HX-96.4
hq2 = HQ-96.4

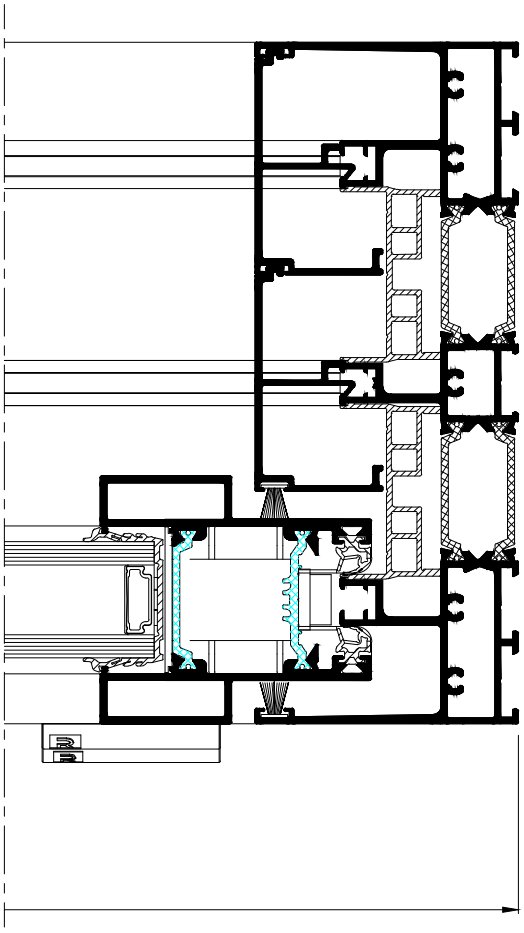

E

schaal - échelle
scale - Maßstab
1/2

SlimPatio 68

3-RAIL QOXVXOQ BINNENHOEK SV
3-RAIL QOXVXOQ COIN INTERIEUR SV
3-RAIL QOXVXOQ INNER CORNER SV
3-RAIL QOXVXOQ INNENWINKEL SV

	#	Lm
013.6326.XX	2	H
	1	B1-21
	1	B2-21
013.6325.XX	1	B1-21
	1	B2-21
013.5332.SY	1	B1-113
	1	B1-57
	1	B2-113
	1	B2-57
013.5330.SY	4	H-58
	1	BQ1-44
	1	BQ1+BO1-44
	1	BO1+BX1-93.5
	1	BX1-37.5
	1	BQ2-44
	1	BQ2+BO2-44
	1	BO2+BX2-144
	1	BX2-77
013.5385.SY	1	BQ1-38
	1	BQ1+BO1-38
	1	BO1+BX1-75.5
	1	BX1-19.5
	1	BQ2-38
	1	BQ2+BO2-38
	1	BO2+BX2-126
	1	BX2-70
013.6835.SY	1	B1-22
	1	B1-22
	1	B2-22
	1	B2-22
013.6305.SY	1	BX1-12.5
	1	BO1+BX1-95.5
	1	BX2-90.5
	1	BO2+BX2-146.5
013.6306.XX	4	H-88
	1	BX1-39.5
	1	BO1+BX1-95.5
	1	BX2-90.5
	1	BO2+BX2-146.5
006.1075.--	1	B1-75.5
	1	BQ1+BO1-4
	1	BQ1-4
	1	B2-75.5
	1	BQ2+BO2-4
	1	BQ2-4
013.6300.XX	4	H-94

	#	Lm
013.6304.XX	4	H-94*
013.6302.XX	4	H-94*
013.5328.SY	8	H-94*
013.5312.XX	2	BQ1-71
	2	BO1-35
	2	BX1-71
	2	BQ2-71
	2	BO2-35
	2	BX2-98.5
013.5358.XX	1	H-188
013.5334.04	2	H-188
013.5327.SY	1	H-188

* Assembly before sawing

E

schaal - échelle
scale - Maßstab
1/2

		#
052.5325.--		68
050.5091.--		20
050.5094.--		20
053.5405.--		min. 6
021.6002.07		24
021.5699.--**		4
021.5700.--**		4
021.5705.--		4
022.5418.04		2
024.5618.SY		16
069.5673.SY		4
022.5550.04		4
022.5606.04		4
024.5623.SY		4
024.5621.SY		8
024.5619.SY		4
069.5663.SY		8
062.7142.04		7
062.7147.SY		1
022.5584.01		6
069.6830.04		12
069.6831.04		min. 12
029.5044.SY		2B1+2B2+12H
029.5633.04		4B1+4B2+8H
081.9098.07		8H
081.9130.SY		4B1+4B2+4H
062.9322.04		4
080.9728.04		4
069.5660.04		20
069.5661.04		8
069.8405.ZC***		1
022.5378.--***		1
069.8447.--		1
069.8408.XX		1
069.5672.SY		8
062.7143.XX		2
024.5642.04		4
024.5605.04		72
065.6555.04		4
069.5653.SY		3
022.5588.04		1
062.8083.00		5
062.8084.00		5
054.5441.04		40

** See 47J.F. ...
*** See 47J.F. ...

E

schaal - échelle
scale - Maßstab
1/2

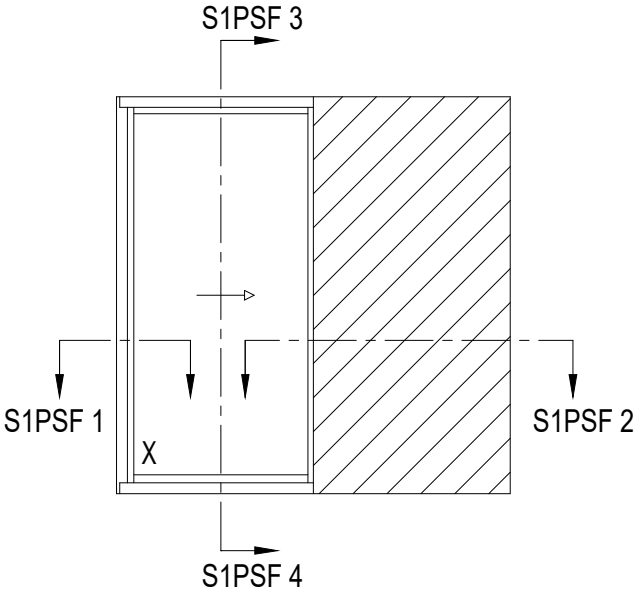

S1PSF 1

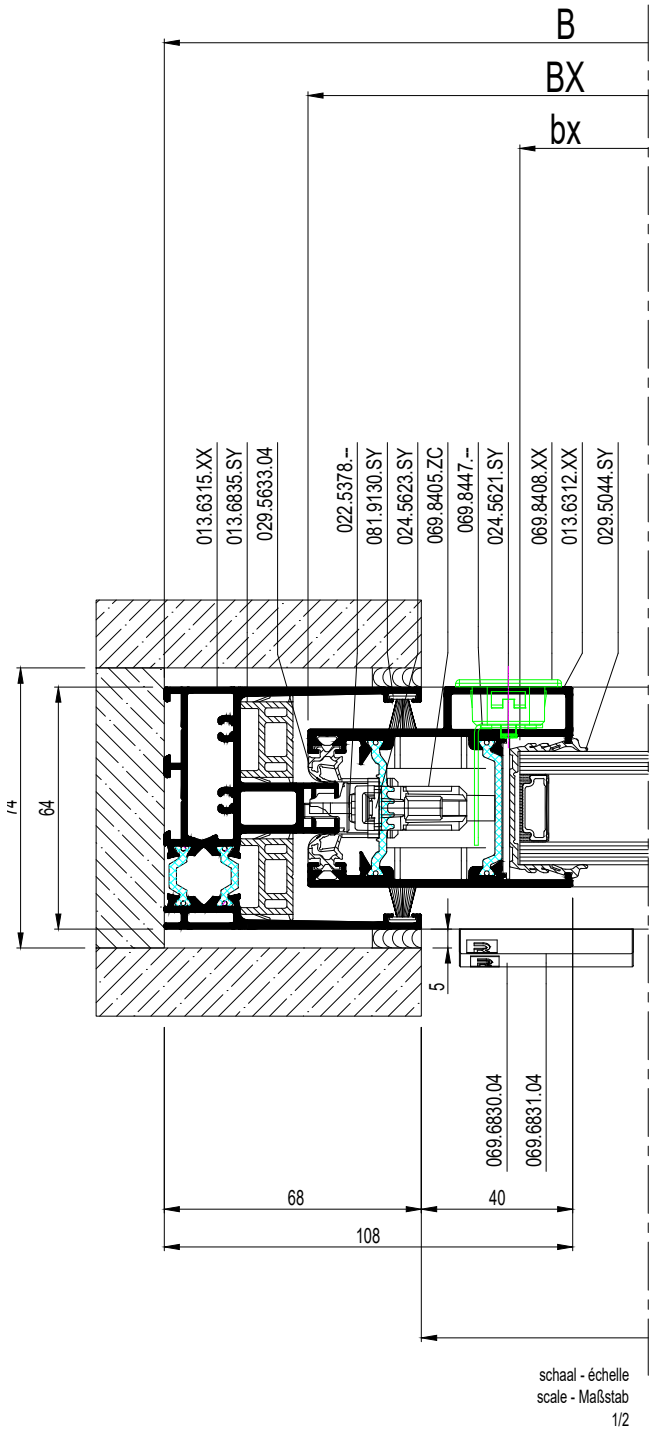

schaal - échelle
scale - Maßstab
1/2

S1PSF 2

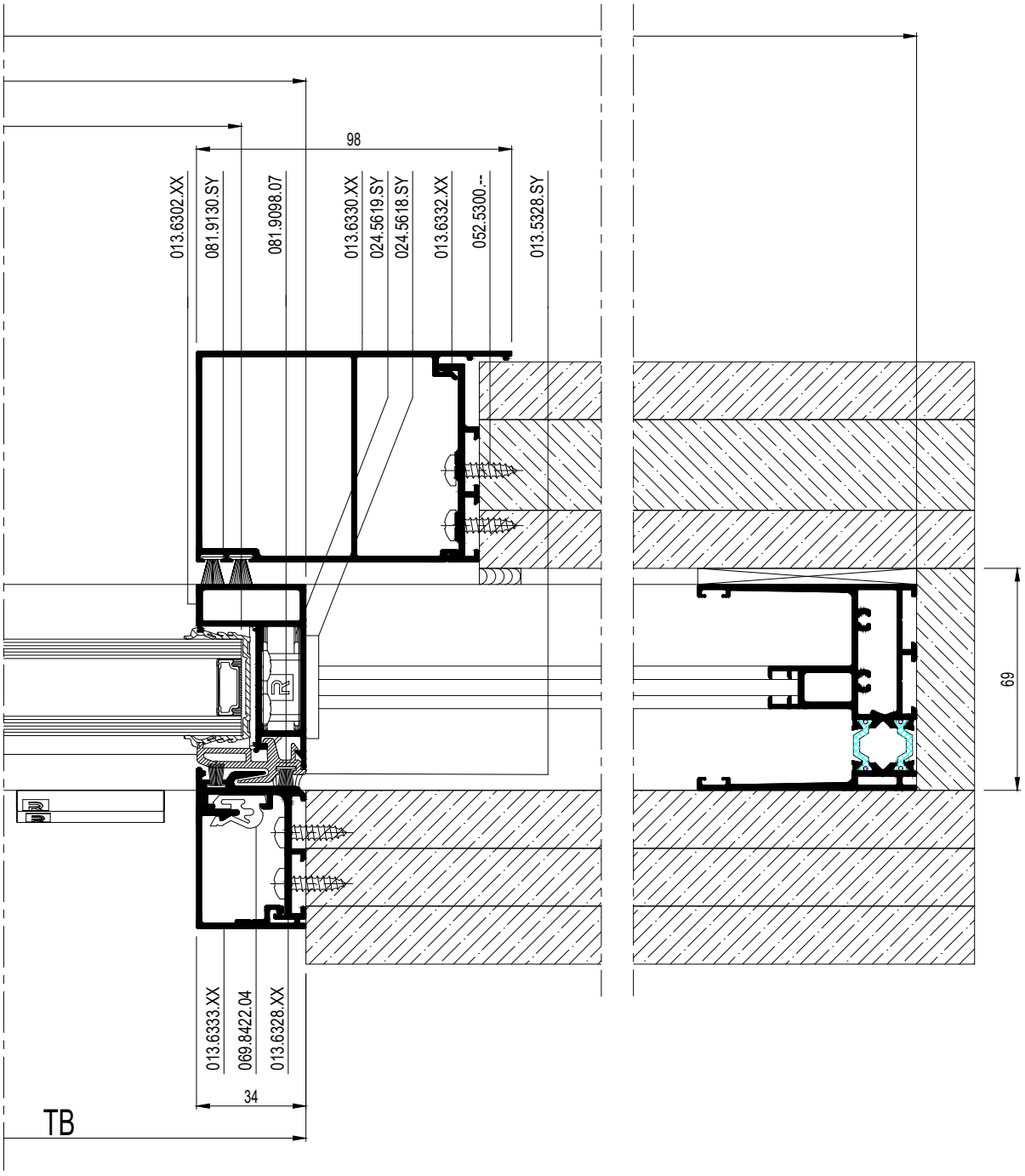

schaal - échelle
scale - Maßstab
1/2

SlimPatio 68

1-RAIL X POCKET SV FLUSH
1-RAIL X POCKET SV FLUSH
1-RAIL X POCKET SV FLUSH
1-RAIL X POCKET SV FLUSH

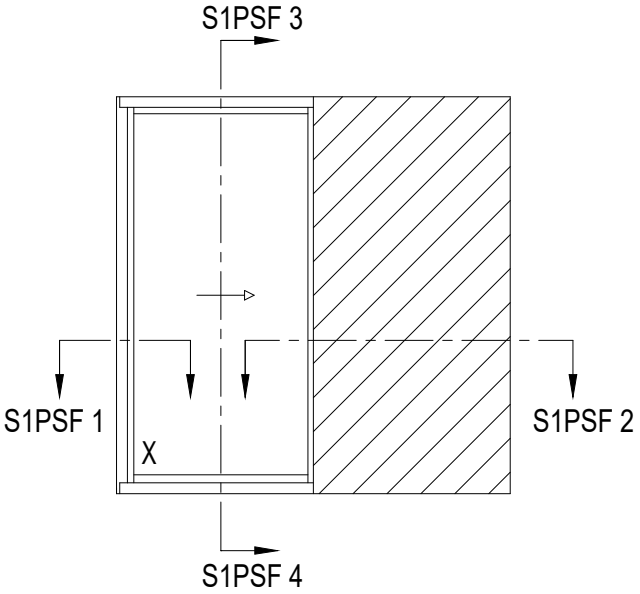

B = TB*2+172
BX = TB+30
bx = BX-76
HX = H-94
hx = HX-96.4

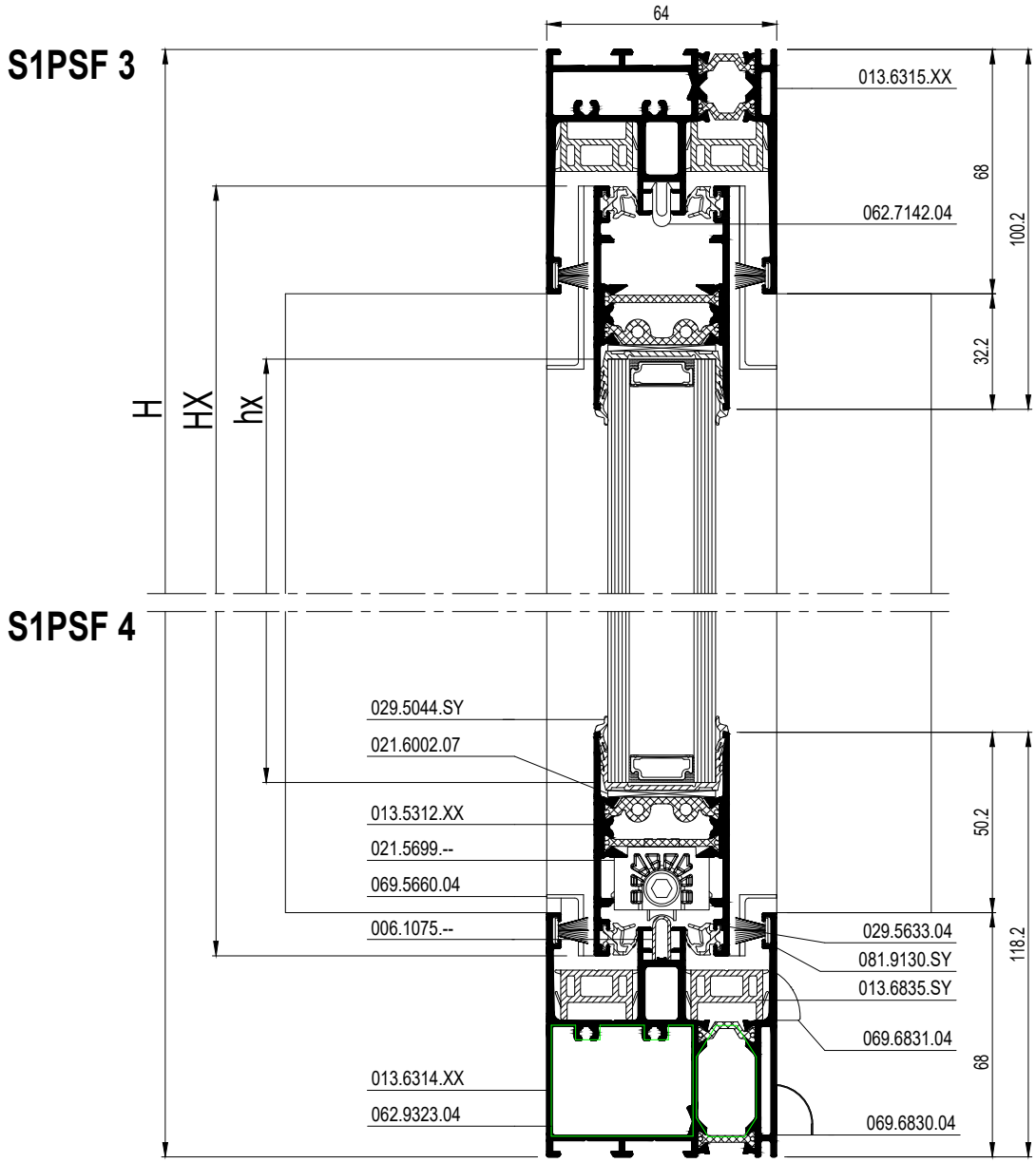

schaal - échelle
scale - Maßstab
1/2

			#	Lm
013.6315.XX			2	H
			1	B-42
013.6314.XX			1	B-42
013.6835.SY			2	H-86
			4	B/2+16
013.5312.XX			2	B/2-127
013.6312.XX			1	H-94
006.1075.--			1	B-92
013.6302.XX			1	H-94
013.5328.SY			1	H-160
013.6330.XX			1	H-136
013.6332.XX			1	H-136
013.6333.XX			1	H-136
013.6328.XX			1	H-136

* Assembly before sawing

		#
052.5325.--		16
052.5300.--		min. 8
021.6002.07		4
021.5699.--**		1
021.5700.--**		1
024.5618.SY		2
024.5623.SY		2
024.5621.SY		2
024.5619.SY		1
062.7142.04		1
062.7147.SY		1
069.6830.04		2
069.6831.04		min. 2
029.5044.SY		B + 2H
029.5633.04		2B + 2H
081.9098.07		2H
081.9130.SY		4H + 4B
062.9323.04		2
080.9729.04		4
069.5660.04		4
069.8405.ZC***		1
022.5378.--***		1
069.8447.--		1
069.8408.PA		1
024.5642.04		2
024.5605.04		12
062.7143.XX		1
065.6555.04		2
069.5653.SY		1
069.8422.04		3
069.5675.04		1

** See 47J.F. ...
*** See 47J.F. ...

E

schaal - échelle
scale - Maßstab
1/2

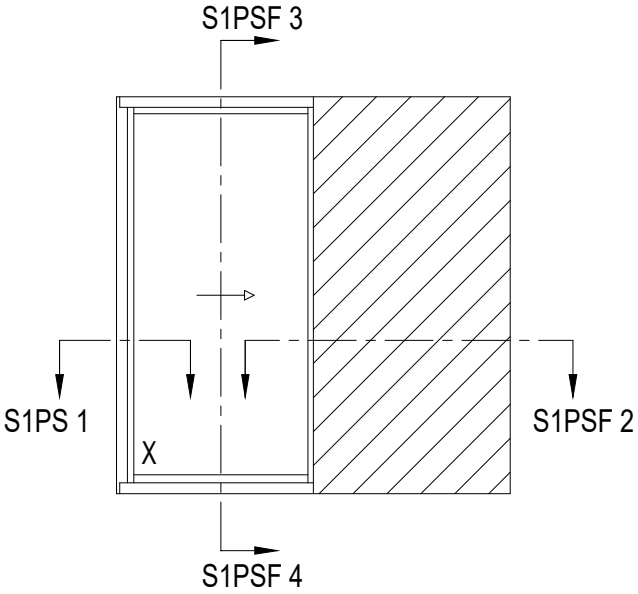

B = TB*2+172
BX = TB+30
bx = BX-76
HX = H-94
hx = HX-96.4

S1PS 1

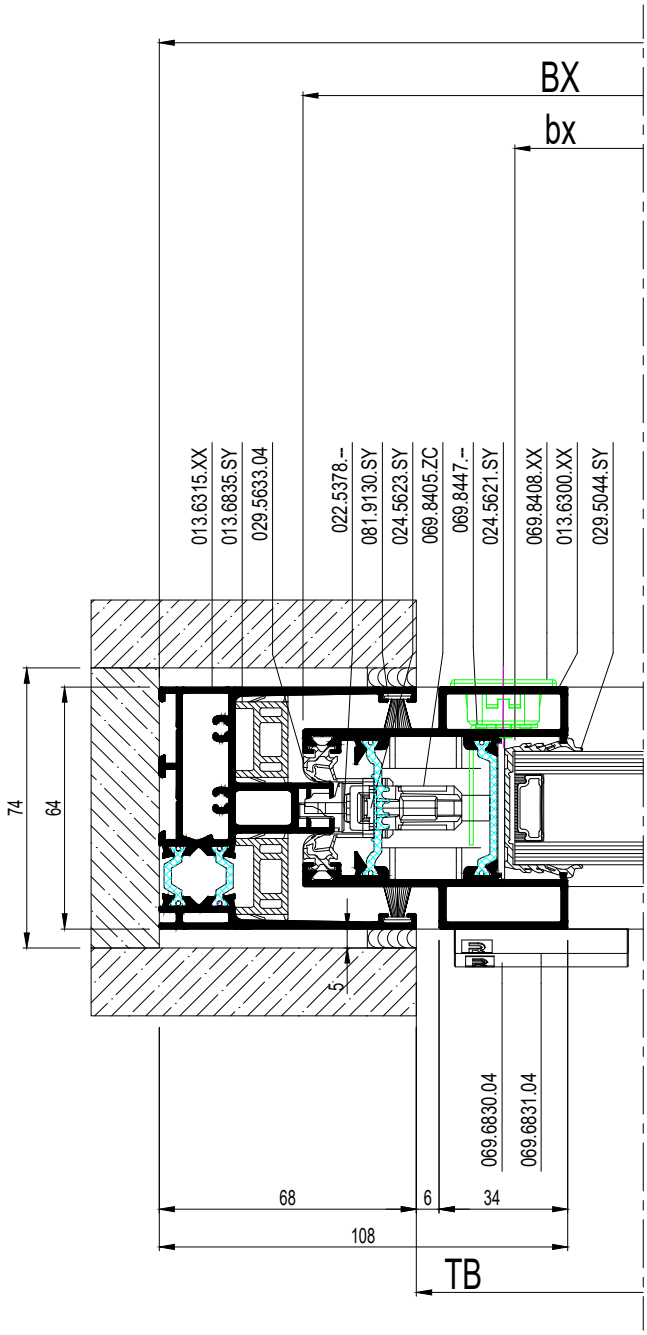

schaal - échelle
scale - Maßstab
1/2

E

SlimPatio 68

1-RAIL X POCKET SV
1-RAIL X POCKET SV
1-RAIL X POCKET SV
1-RAIL X POCKET SV

			#	Lm
013.6315.XX			2	H
			1	B-42
013.6314.XX			1	B-42
013.6835.SY			2	H-86
			4	B/2+16
013.5312.XX			2	B/2-127
013.6300.XX			1	H-94
006.1075.--			1	B-92
013.6302.XX			1	H-94
013.5328.SY			1	H-160
013.6330.XX			1	H-136
013.6332.XX			1	H-136
013.6333.XX			1	H-136
013.6328.XX			1	H-136

* Assembly before sawing

		#
052.5325.--		16
052.5300.--		min. 8
021.6002.07		4
021.5699.--**		1
021.5700.--**		1
024.5618.SY		2
024.5623.SY		2
024.5621.SY		2
024.5619.SY		1
062.7142.04		1
062.7147.SY		1
069.6830.04		2
069.6831.04		min. 2
029.5044.SY		B + 2H
029.5633.04		2B + 2H
081.9098.07		2H
081.9130.SY		4H + 4B
062.9323.04		2
080.9729.04		4
069.5660.04		6
069.8405.ZC***		1
022.5378.--***		1
069.8447.--		1
069.8408.PA		1
024.5642.04		2
024.5605.04		12
062.7143.XX		1
065.6555.04		2
069.5653.SY		1
069.8422.04		3
069.5675.04		1

** See 47J.F. ...
*** See 47J.F. ...

E

schaal - échelle
scale - Maßstab
1/2

SlimPatio 68

1-RAIL XX POCKET SV
1-RAIL XX POCKET SV
1-RAIL XX POCKET SV
1-RAIL XX POCKET SV

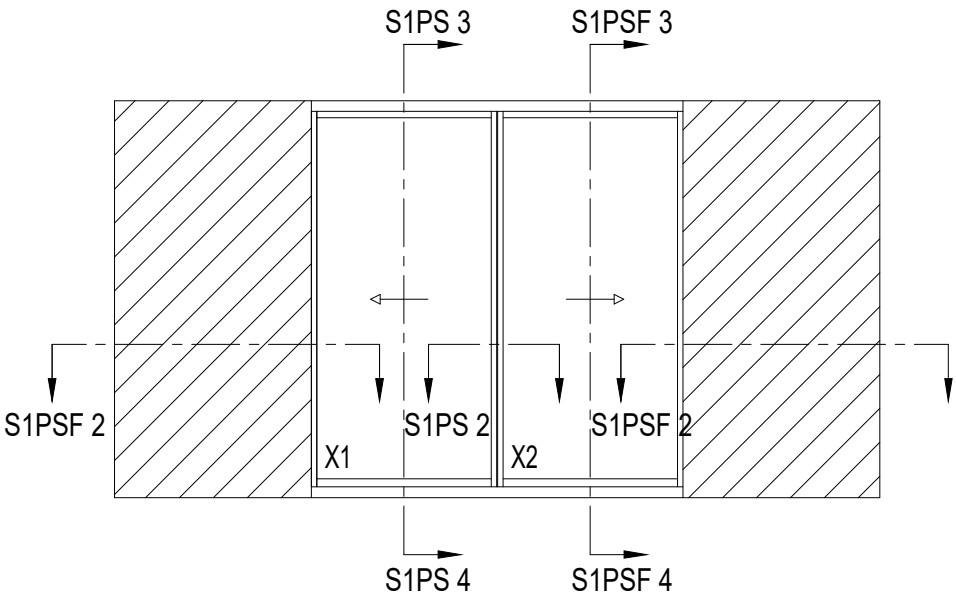

B = TB*2+64
BX1 = TB/2+13
BX2 = TB/2-3
bx1 = BX1-56
bx2 = BX2-40
HX = H-94
hx = HX-96.4
BX1 = BX2+16

S1PS 2

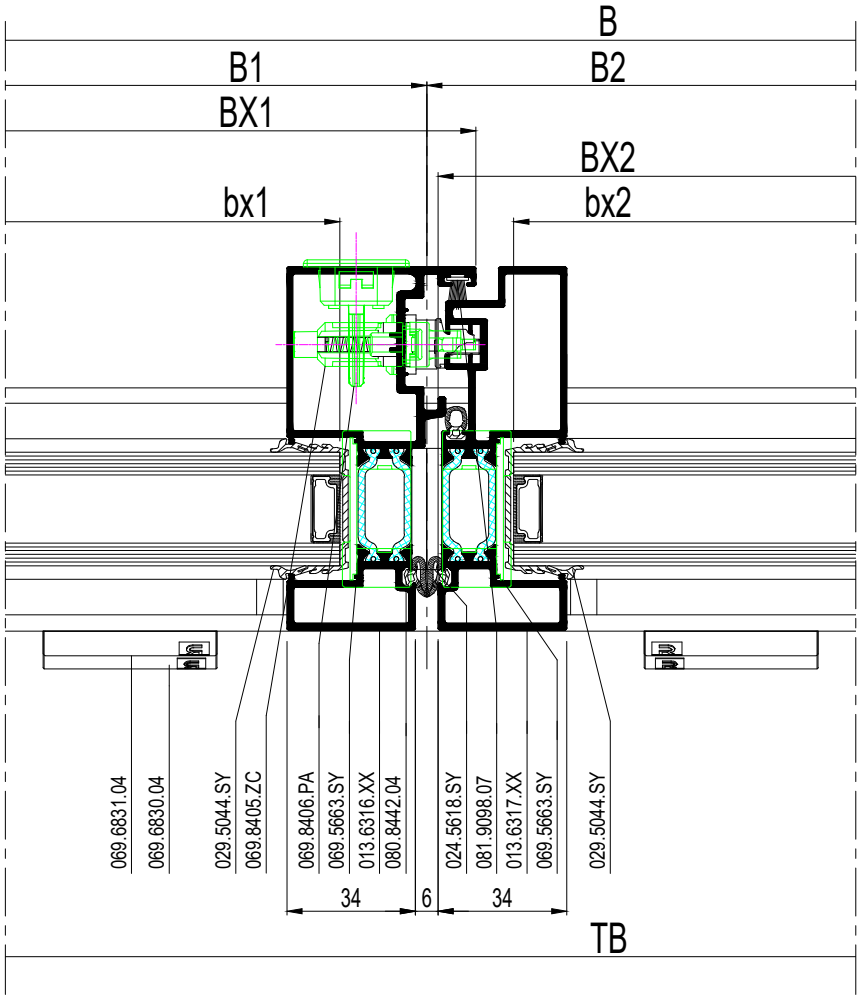

schaal - échelle
scale - Maßstab
1/2

SlimPatio 68

1-RAIL XX POCKET SV
1-RAIL XX POCKET SV
1-RAIL XX POCKET SV
1-RAIL XX POCKET SV

			#	Lm
013.6315.XX			2	H
			1	B-42
013.6314.XX			1	B-42
013.6835.SY			4	B/2+76
013.5312.XX			4	B/4-54
006.1075.--			1	B-92
013.6302.XX			2	H-94
013.5328.SY			2	H-160
013.6316.XX			1	H-94
013.6317.XX			1	H-94
013.6330.XX			2	H-136
013.6332.XX			2	H-136
013.6333.XX			2	H-136
013.6328.XX			2	H-136

* Assembly before sawing

E

schaal - échelle
scale - Maßstab
1/2

SlimPatio 68

1-RAIL XX POCKET SV
1-RAIL XX POCKET SV
1-RAIL XX POCKET SV
1-RAIL XX POCKET SV

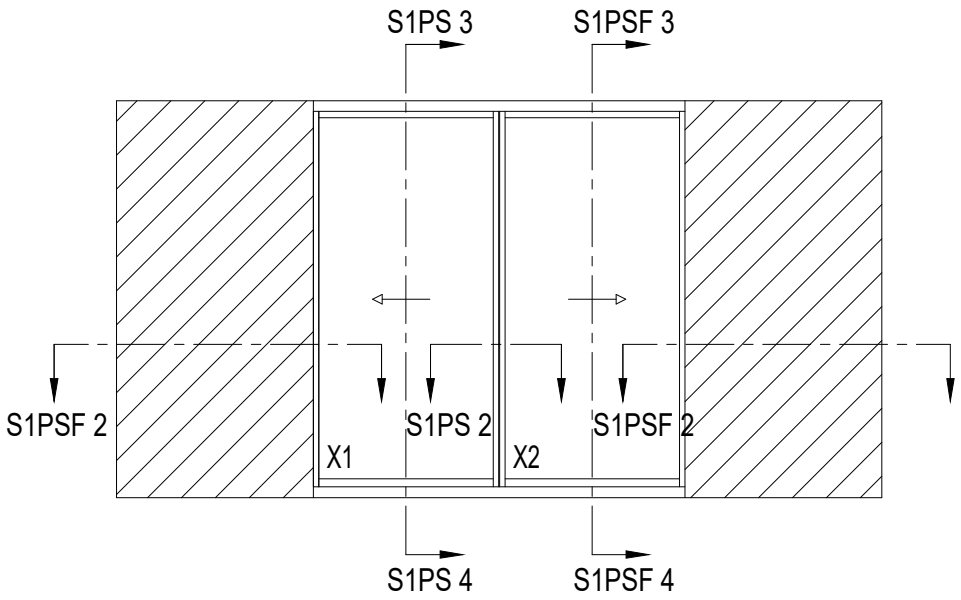

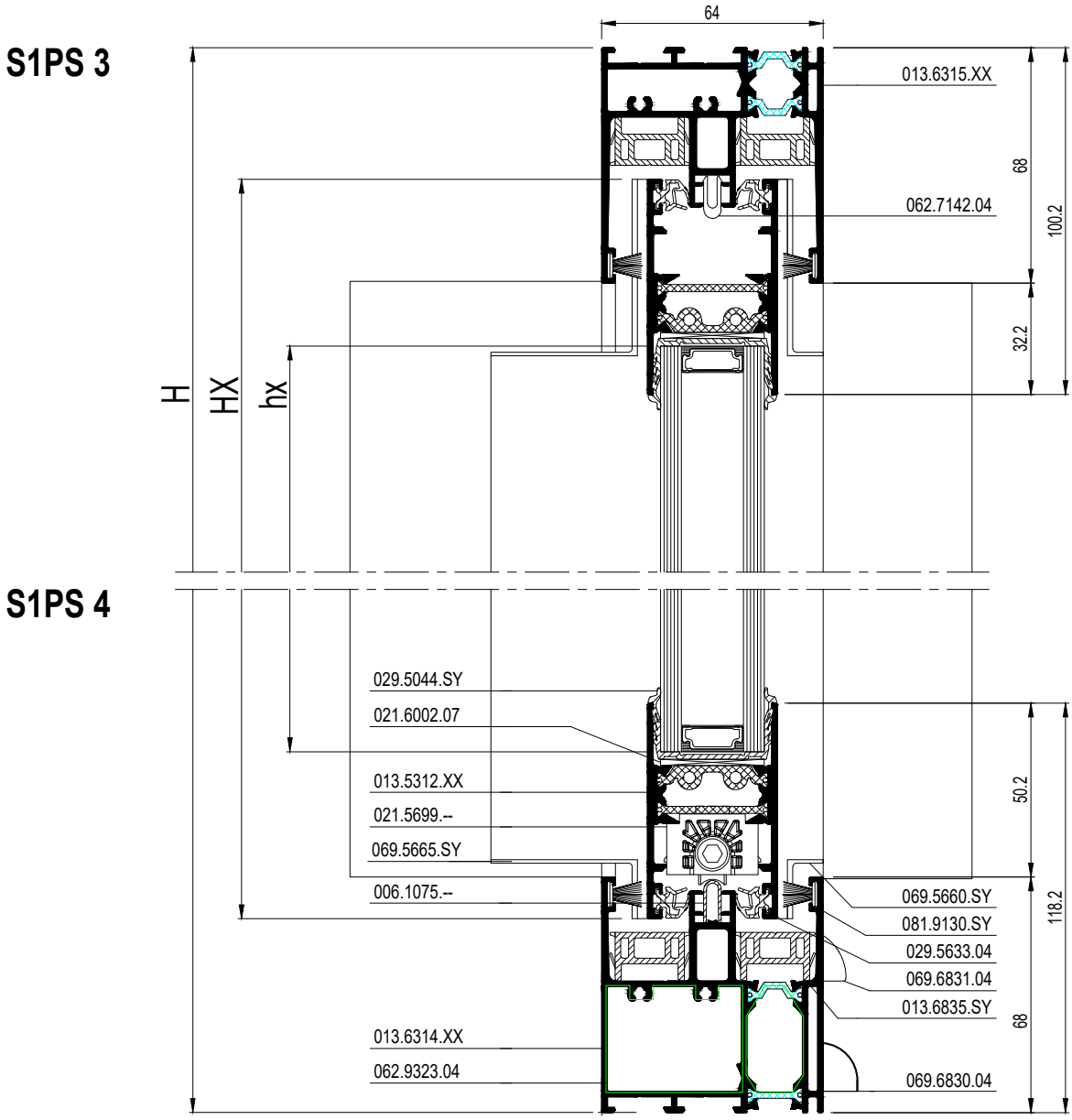

schaal - échelle
scale - Maßstab
1/2

E

		#
052.5325.--		24
052.5300.--		min. 16
021.6002.07		8
021.5699.--**		2
021.5700.--**		2
024.5618.SY		8
024.5619.SY		2
069.5663.SY		4
062.7142.04		3
069.6830.04		4
069.6831.04		min. 4
029.5044.SY		B + 4H
029.5633.04		2B
080.8442.04		3H
081.9098.07		5H
081.9130.SY		4H + 4B
062.9323.04		2
080.9729.04		4
069.5660.04		8
069.5665.SY		1
069.8405.ZC***		1
022.5378.--***		1
069.8406.PA		1
024.5642.04		4
024.5605.04		24
062.7143.XX		2
065.6555.04		4
069.5653.SY		1
069.8422.04		6
069.5675.04		3

** See 47J.F. ...
*** See 47J.F. ...

E

schaal - échelle
scale - Maßstab
1/2

SlimPatio 68

2-RAIL XQ LV
2-RAIL XQ LV
2-RAIL XQ LV
2-RAIL XQ LV

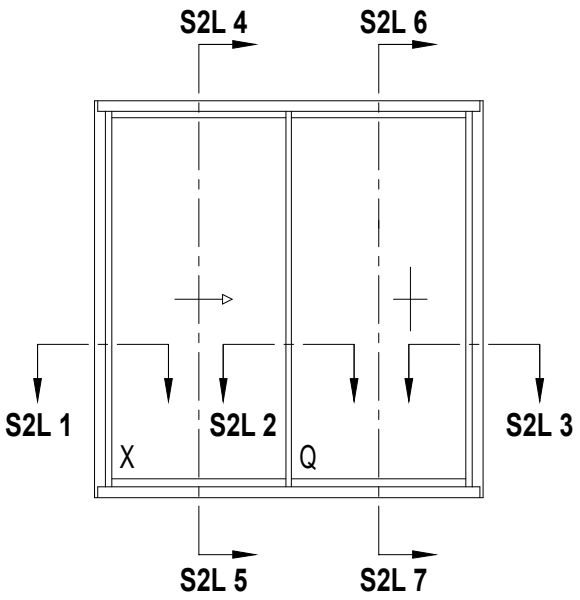

			#	Lm
013.6322.XX			2	H
			1	B-42
013.6321.XX			1	B-42
013.5332.SY			1	B-40
013.5330.SY			2	H-58
			1	B1-65
			1	B2-65
013.5385.SY			1	B1-59
			1	B2-59
013.6835.SY			1	H-86
			2	B-40
013.6305.XX			1	B1-92.5
013.6306.XX			2	H-88
			1	B1-92.5
006.1075.--			1	B-92
			1	B2-25
013.6310.XX			2	H-94
013.6307.XX			2	H-94*
013.5329.SY			2	H-94*
013.5313.XX			2	B1-92
			2	B2-92

* Assembly before sawing

E

schaal - échelle
scale - Maßstab
1/2

SlimPatio 68

2-RAIL XQ LV
2-RAIL XQ LV
2-RAIL XQ LV
2-RAIL XQ LV

BX = B1-21
BQ = B2-21
HX = H-94
HQ = H-94
bx= BX-76
bq = BQ-76
hx = HX-96.4
hq = HQ-96.4

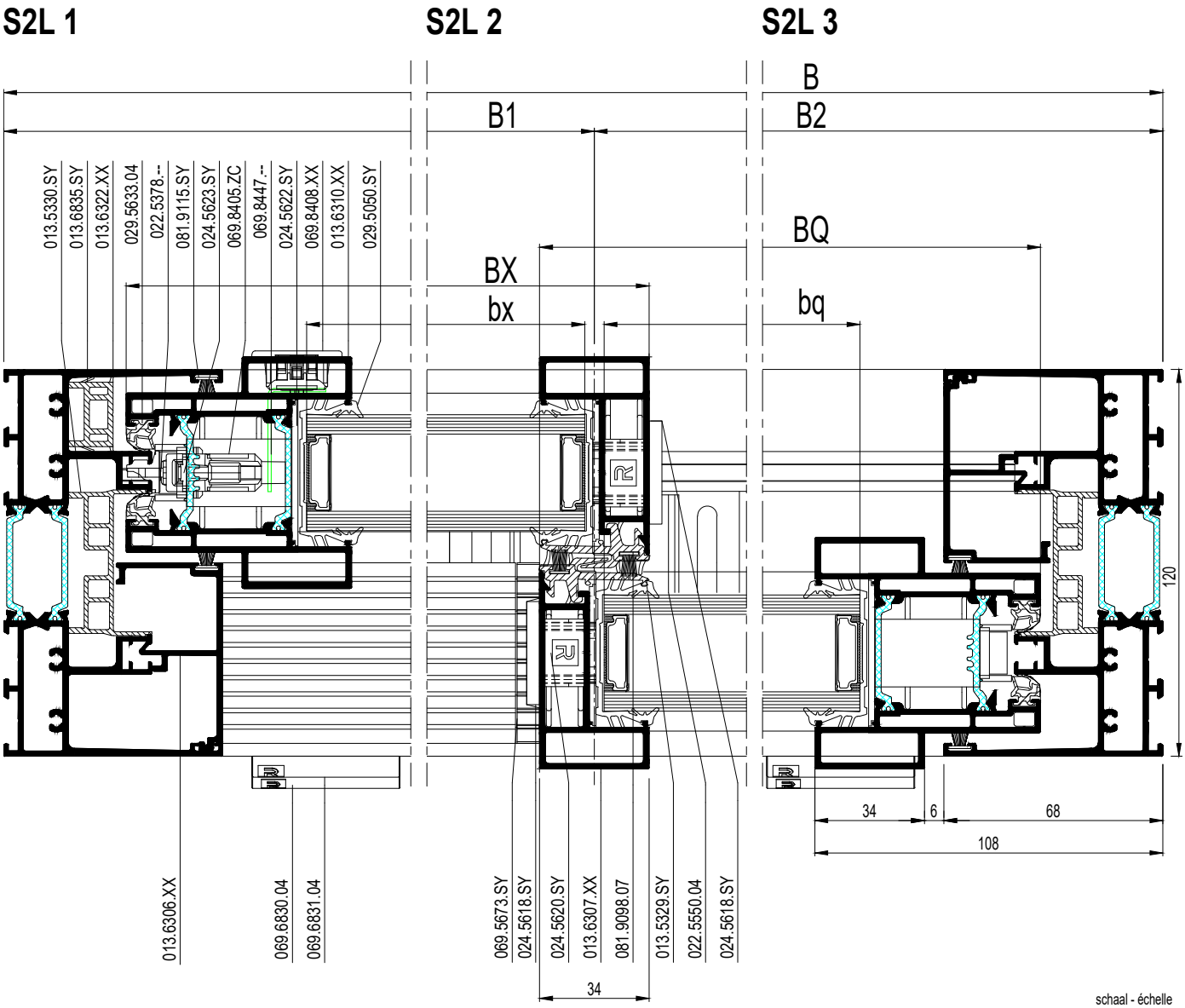

schaal - échelle
scale - Maßstab
1/2

SlimPatio 68

2-RAIL XQ LV
2-RAIL XQ LV
2-RAIL XQ LV
2-RAIL XQ LV

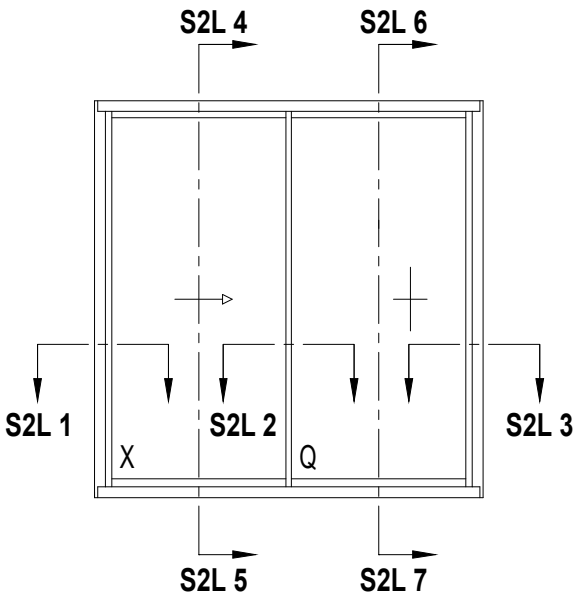

S2L 4

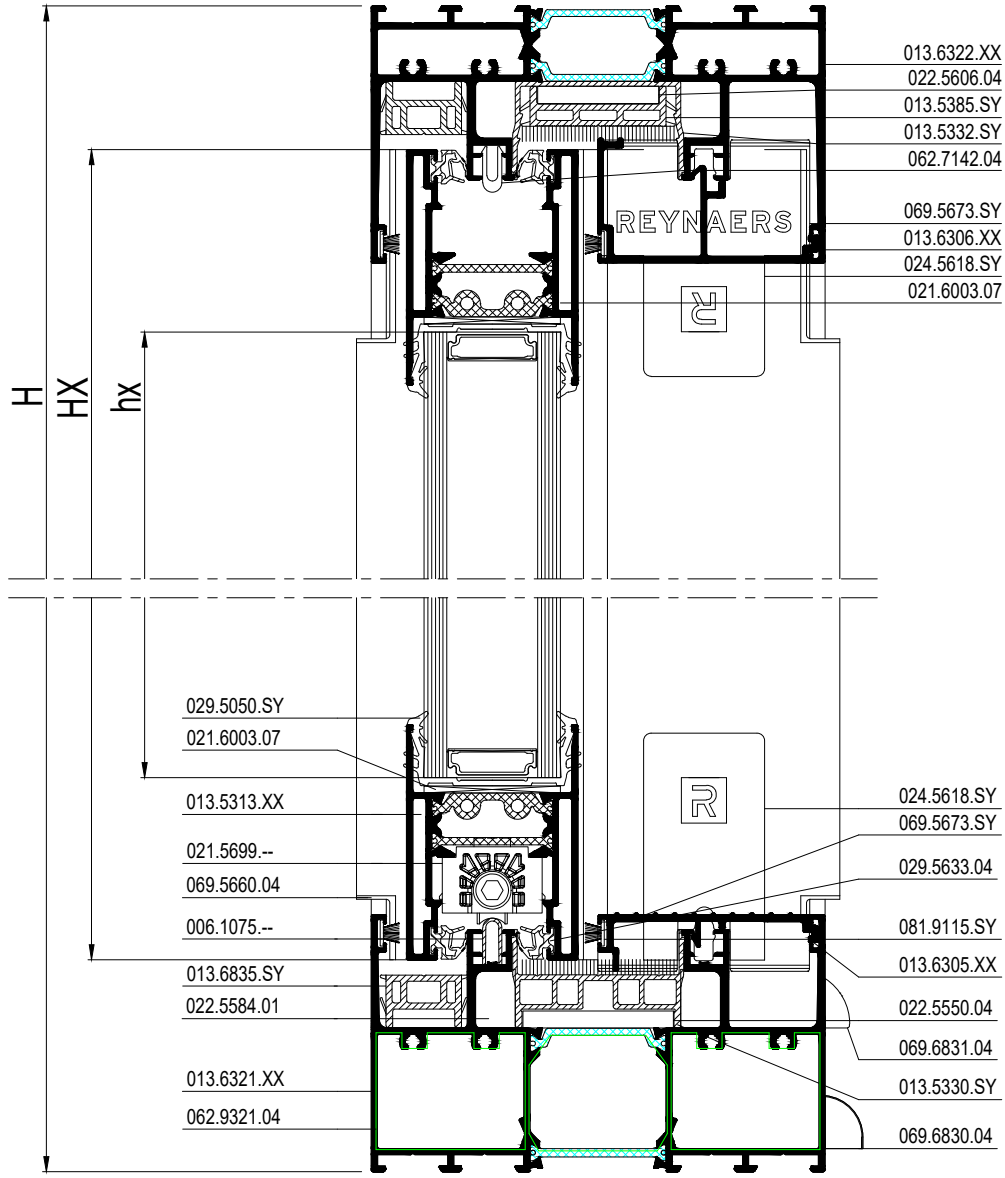

S2L 5

schaal - échelle
scale - Maßstab
1/2

		#
052.5325.--		32
021.6003.07		8
021.5699.--**		1
021.5700.--**		1
024.5618.SY		4
069.5673.SY		1
022.5550.04		1
022.5606.04		1
024.5623.SY		4
024.5622.SY		4
024.5620.SY		2
062.7142.04		1
062.7147.SY		1
022.5584.01		2
069.6830.04		4
069.6831.04		min. 4
029.5050.SY		2B + 4H
029.5633.04		4B + 4H
081.9098.07		2H
081.9115.SY		4H + 4B
021.5705.--		2
022.5418.04		1
062.9321.04		2
080.9727.04		4
069.5660.04		10
069.8405.ZC***		1
022.5378.--***		1
069.8447.--		1
069.8408.XX		1
024.5642.04		2
024.5605.04		24
069.5672.SY		2
062.7143.XX		1
065.6555.04		2
069.5653.SY		2

** See 47J.F. ...
*** See 47J.F. ...

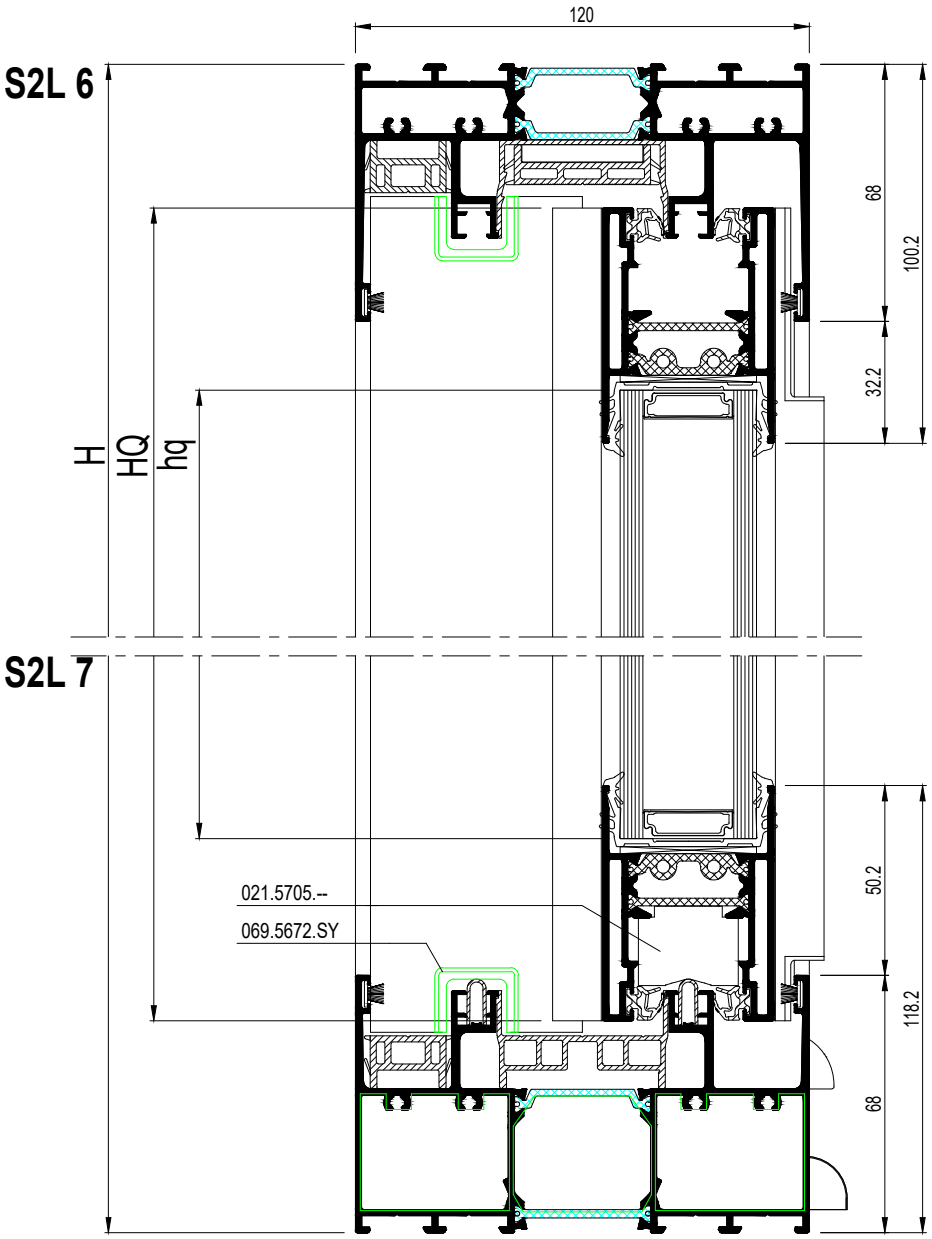

schaal - échelle
scale - Maßstab
1/2

SlimPatio 68

2-RAIL XX LV
2-RAIL XX LV
2-RAIL XX LV
2-RAIL XX LV

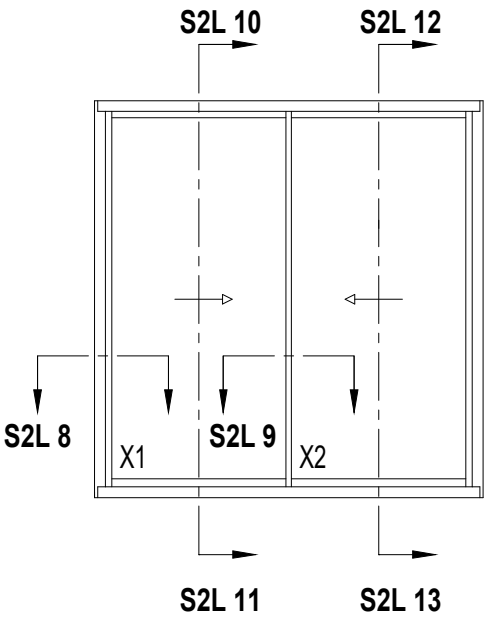

			#	Lm
013.6322.XX			2	H
			1	B-42
013.6321.XX			1	B-42
013.5332.SY			1	B-40
013.5330.SY			2	H-58
			1	B1-65
			1	B2-65
013.5385.SY			1	B1-59
			1	B2-59
013.6835.SY			2	H-86
			2	B-40
013.6306.XX			2	H-88
006.1075.--			2	B-92
013.6310.XX			2	H-94
013.6307.XX			2	H-94*
013.5329.SY			2	H-94*
013.5313.XX			2	B1-92
			2	B2-92

* Assembly before sawing

E

schaal - échelle
scale - Maßstab
1/2

BX1 = B1-21
BX2 = B2-21
HX1 = H-94
HX2 = H-94
bx1= BX1-76
bx2 = BX2-76
hx1 = HX1-96.4
hx2 = HX2-96.4

S2L 8

S2L 9

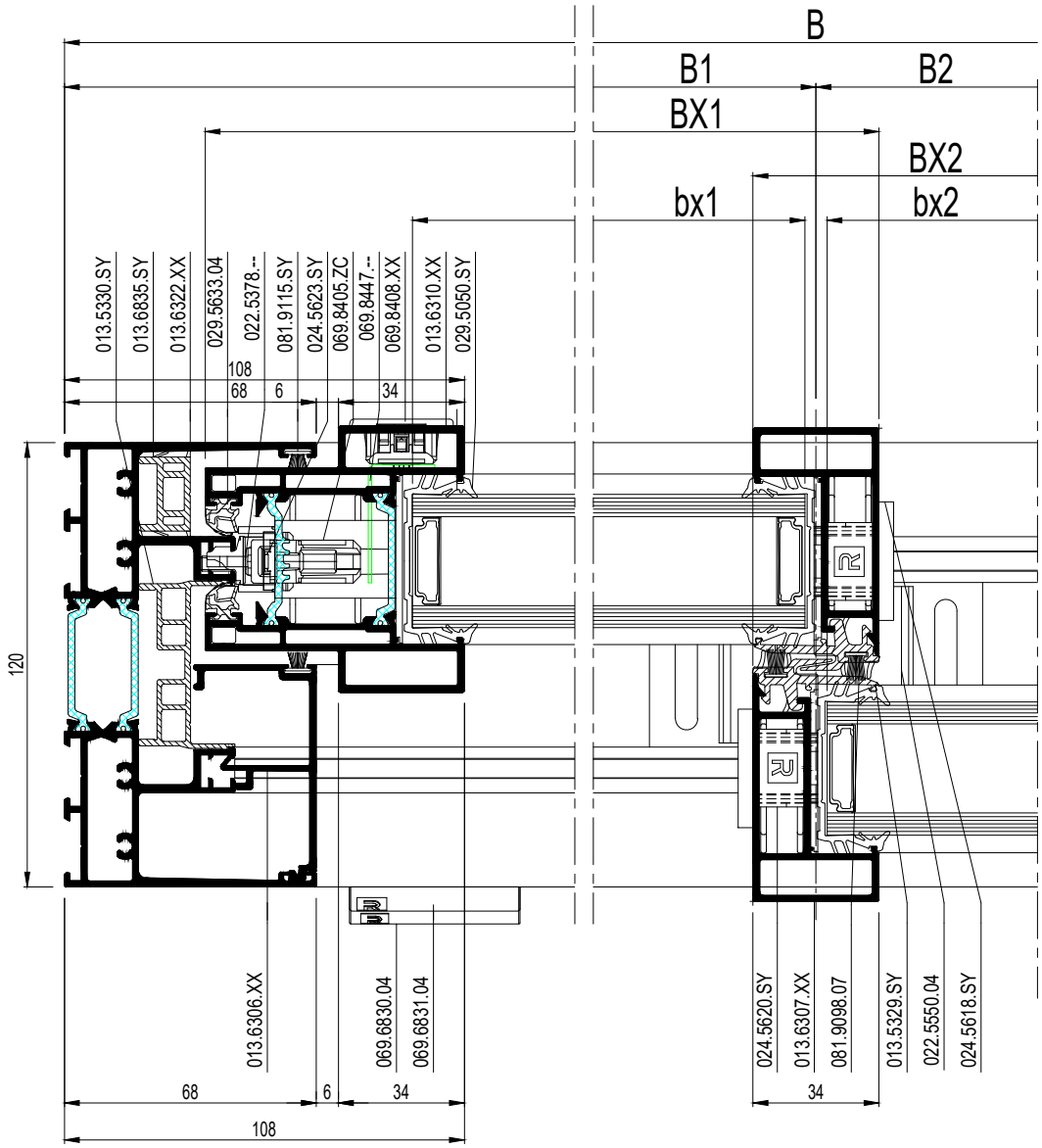

schaal - échelle
scale - Maßstab
1/2

SlimPatio 68

2-RAIL XX LV
2-RAIL XX LV
2-RAIL XX LV
2-RAIL XX LV

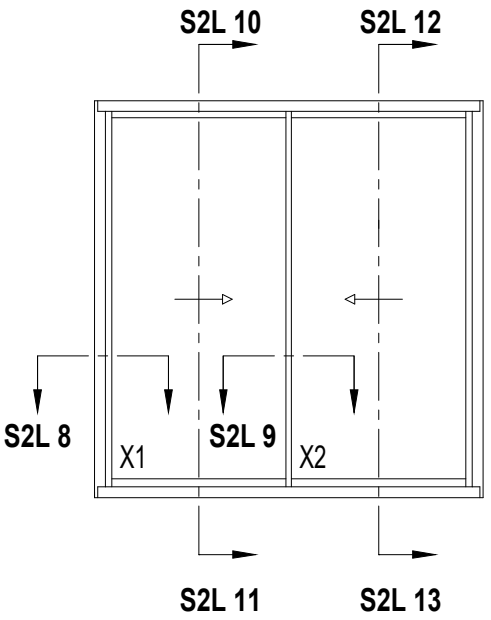

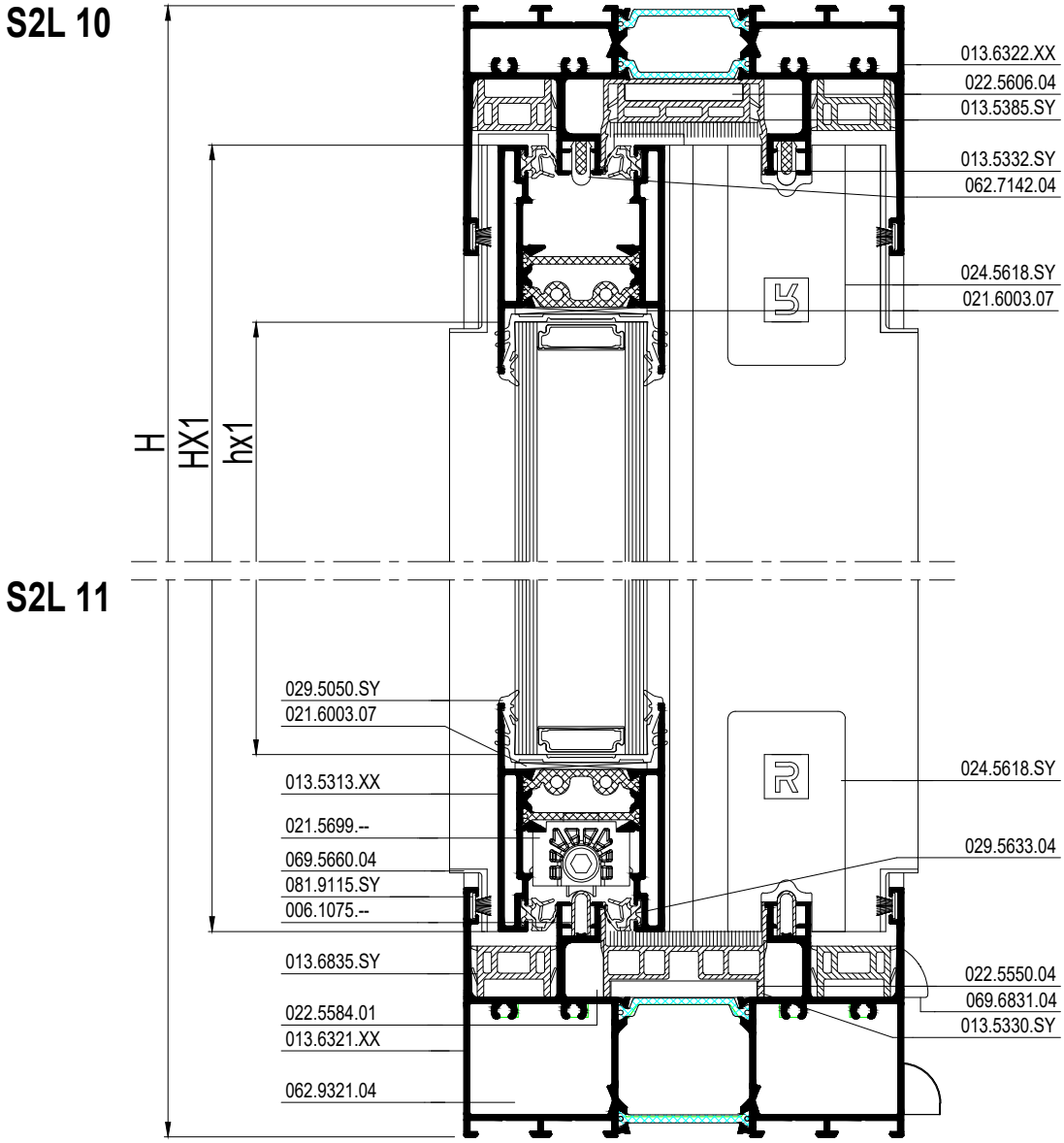

schaal - échelle
scale - Maßstab
1/2

		#
052.5325.--		32
021.6003.07		8
021.5699.--**		2
021.5700.--**		2
024.5618.SY		4
022.5550.04		1
022.5606.04		1
024.5623.SY		4
024.5622.SY		4
024.5620.SY		2
062.7142.04		2
062.7147.SY		2
022.5584.01		2
069.6830.04		4
069.6831.04		min. 4
029.5050.SY		2B + 4H
029.5633.04		4B + 4H
081.9098.07		2H
081.9115.04		4H + 4B
062.9321.04		2
080.9727.04		4
069.5660.04		8
069.8405.ZC***		2
022.5378.--***		2
069.8447.--		2
069.8408.XX		2
069.5672.SY		4
062.7143.XX		2
024.5605.04		24
065.6555.04		2
069.5653.SY		2

** See 47J.F. ...
*** See 47J.F. ...

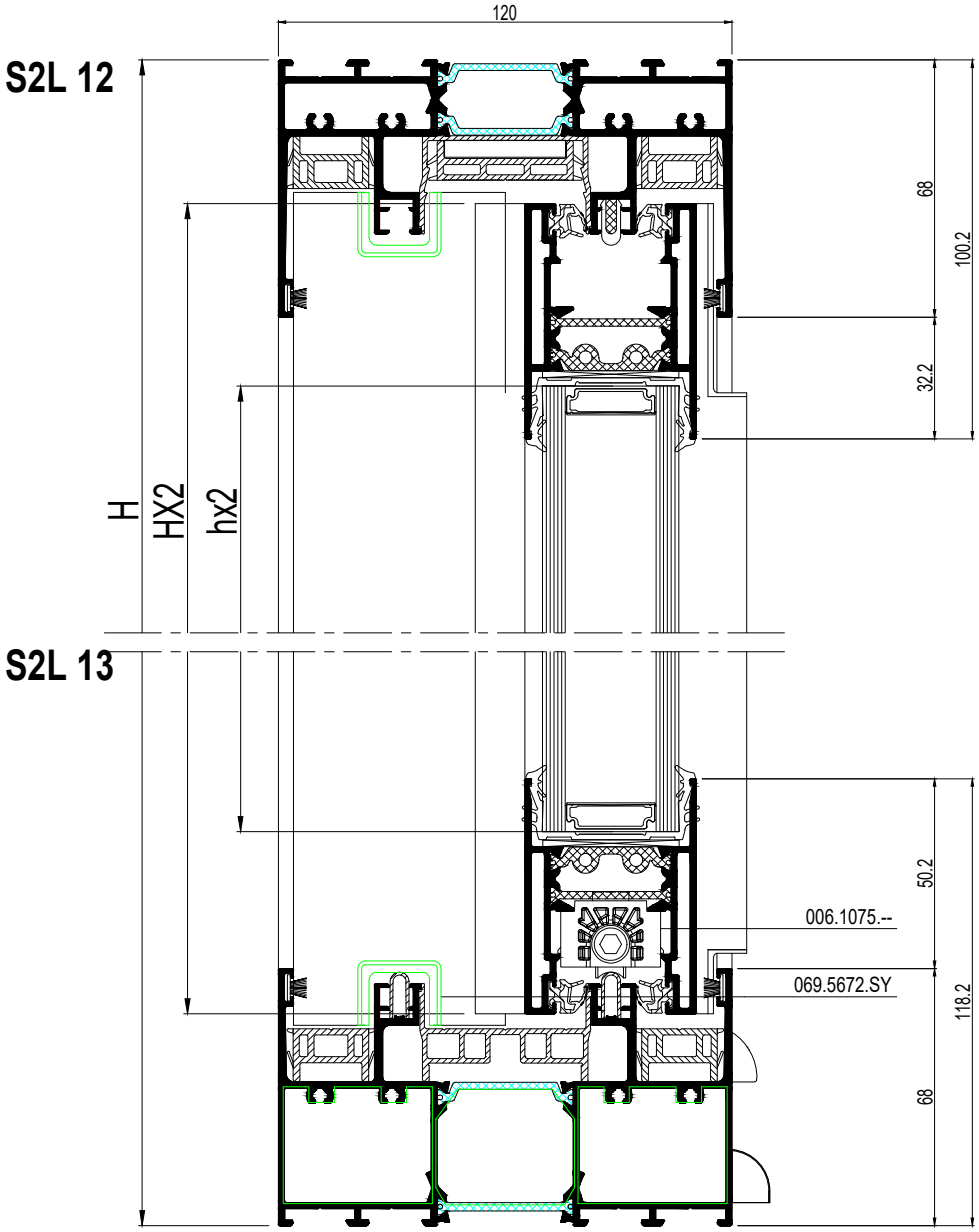

schaal - échelle
scale - Maßstab
1/2

SlimPatio 68

2-RAIL XQX LV
2-RAIL XQX LV
2-RAIL XQX LV
2-RAIL XQX LV

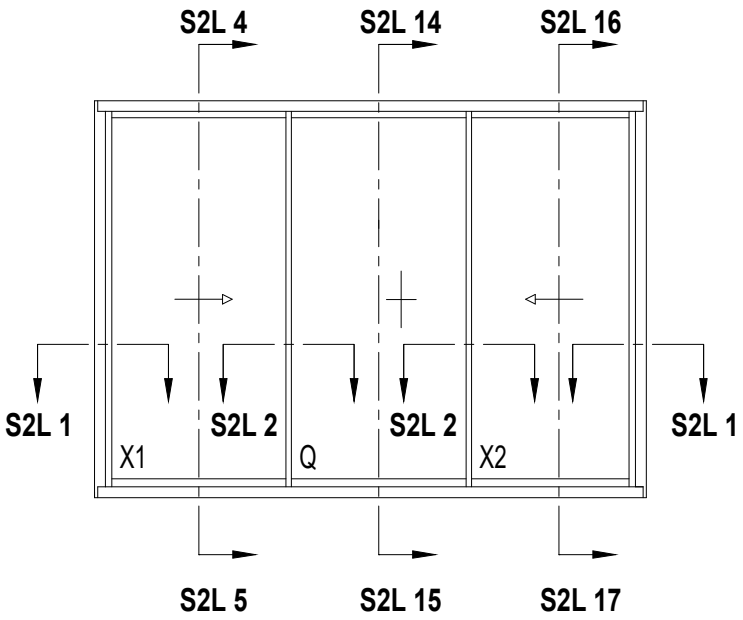

			#	Lm
013.6322.XX			2	H
			1	B-42
013.6321.XX			1	B-42
013.5332.SY			1	B-40
013.5330.SY			2	H-58
			1	B1-65
			1	B2-90
			1	B3-65
013.5385.SY			1	B1-59
			1	B2-50
			1	B3-59
013.6835.SY			2	H-86
			2	B-40
013.6835.SY			1	B1-93
			1	B3-93
013.6306.XX			2	H-88
			1	B1-93
			1	B3-93
006.1075.--			1	B-92
			1	B2+42
013.6310.XX			2	H-94
013.6307.XX			4	H-94*
013.5329.SY			4	H-94*
013.5313.XX			2	B1-92
			2	B2-1
			2	B3-92

* Assembly before sawing

E

schaal - échelle
scale - Maßstab
1/2

BX1 = B1-21
BQ = B2+34
BX2 = B3-21
HX1 = H-94
HQ = H-94
HX2 = H-94
bx1= BX1-76
bq= BQ-40
bx2 = BX2-76
hx1 = HX1-96.4
hq = HQ-96.4
hx2 = HX2-96.4

E

schaal - échelle
scale - Maßstab
1/2

SlimPatio 68

2-RAIL XQX LV
2-RAIL XQX LV
2-RAIL XQX LV
2-RAIL XQX LV

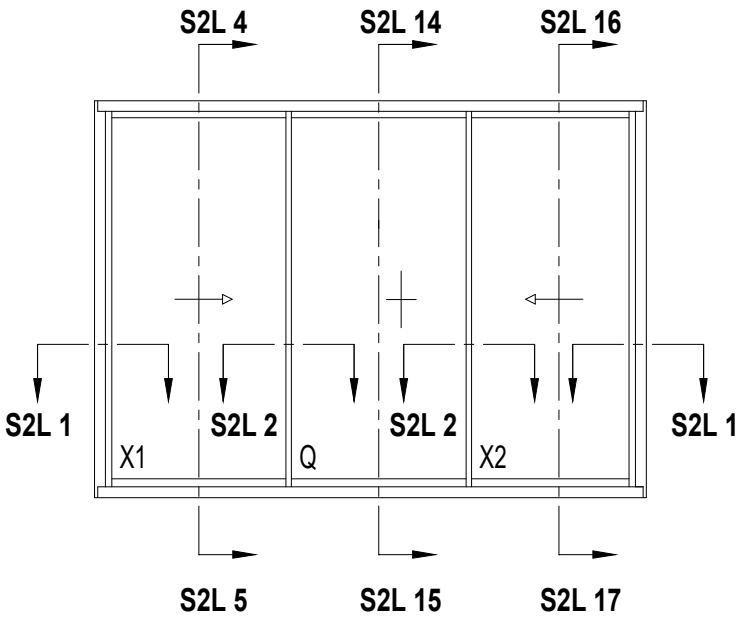

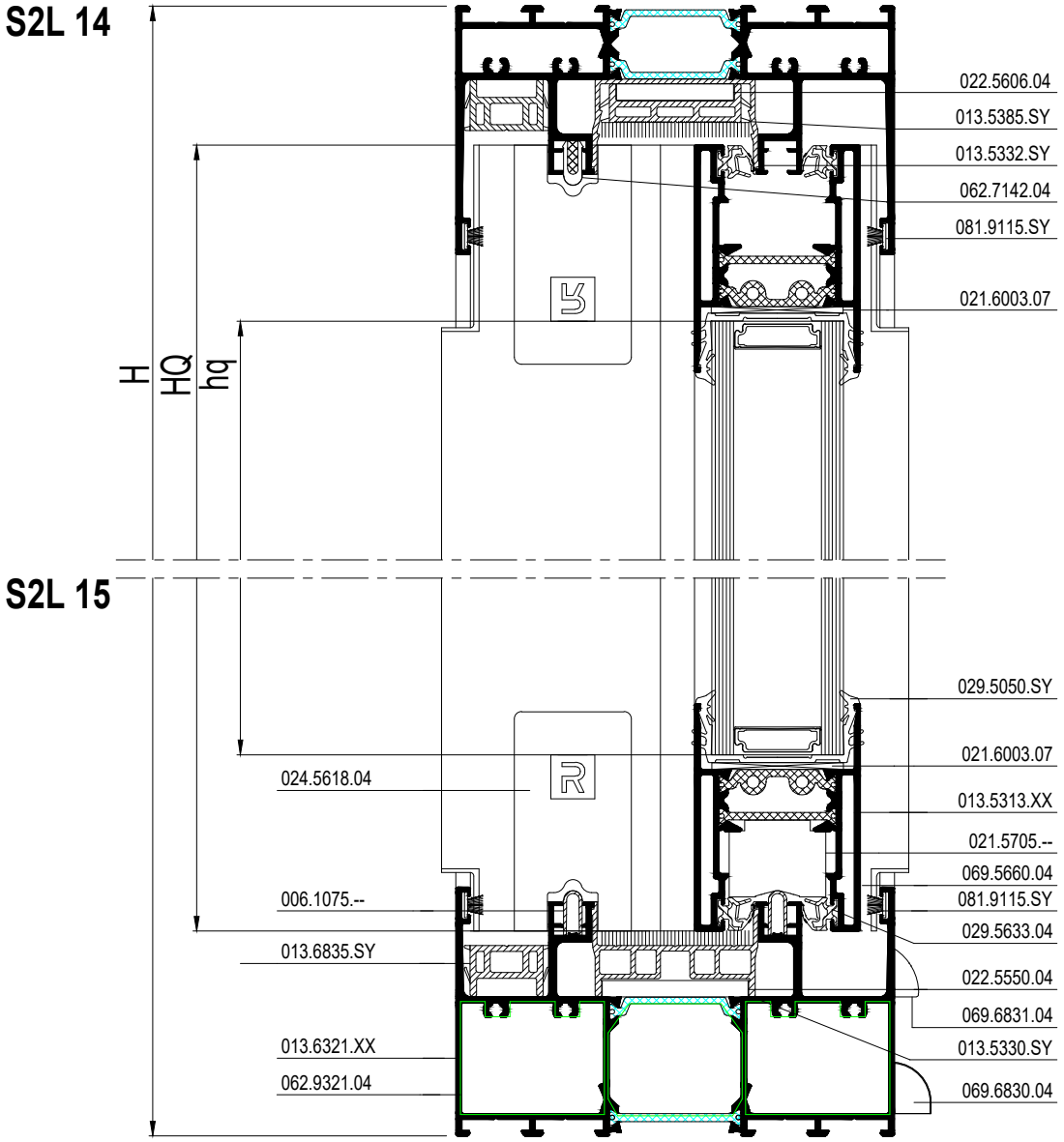

schaal - échelle
scale - Maßstab
1/2

		#
052.5325.--		40
021.6003.07		12
021.5699.--**		2
021.5700.--**		2
021.5705.--		2
024.5618.SY		8
069.5673.SY		2
022.5550.04		2
022.5606.04		2
024.5623.SY		4
024.5622.SY		4
024.5620.SY		4
062.7142.04		2
062.7147.SY		2
022.5584.01		4
069.6830.04		6
069.6831.04		min. 6
029.5050.SY		2B + 6H
029.5633.04		4B + 4H
081.9098.07		4H
081.9115.SY		4H + 4B
022.5418.04		2
062.9321.04		2
080.9727.04		4
069.5660.04		16
069.8405.ZC***		2
022.5378.--***		2
069.8447.--		2
069.8408.XX		2
024.5605.04		36
065.6555.04		2
069.5653.SY		2

** See 47J.F. ...
*** See 47J.F. ...

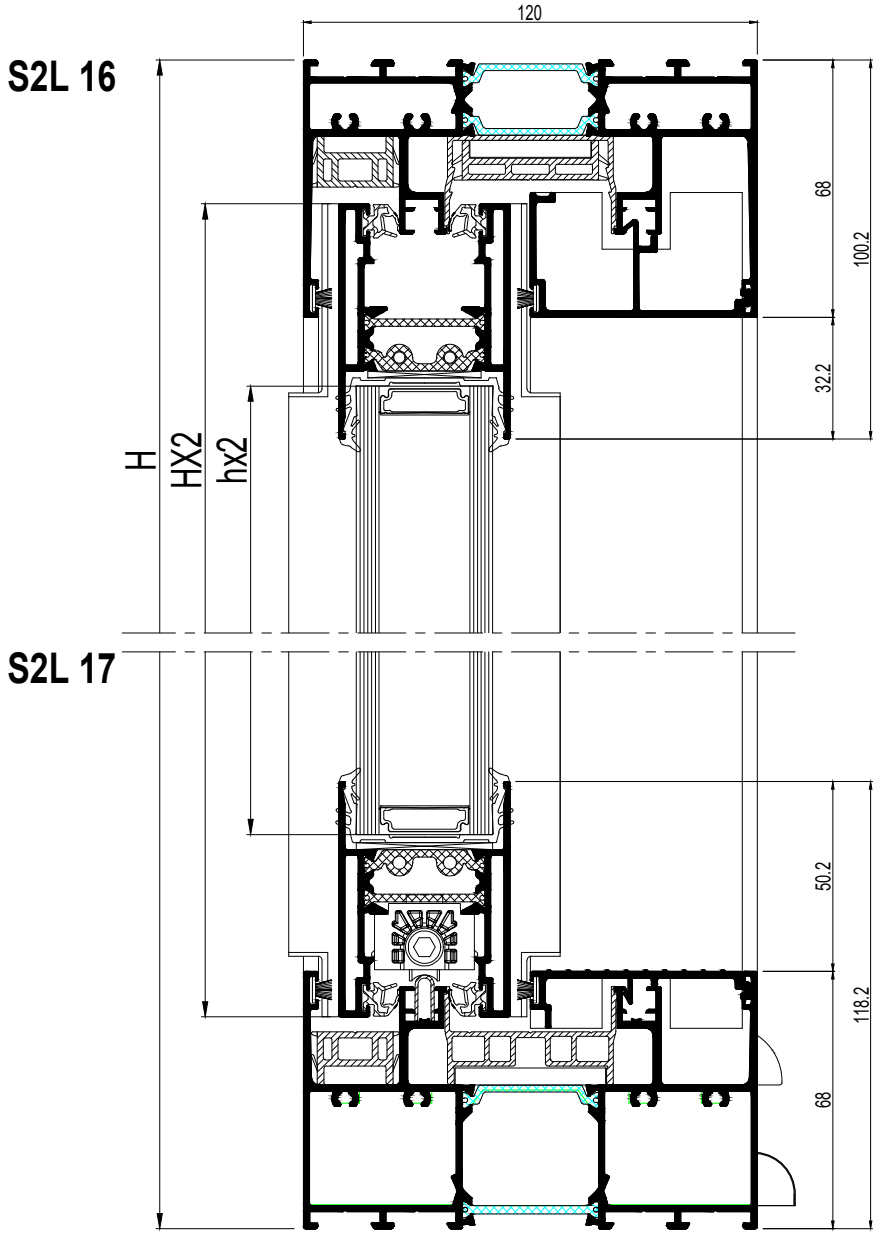

schaal - échelle
scale - Maßstab
1/2

E

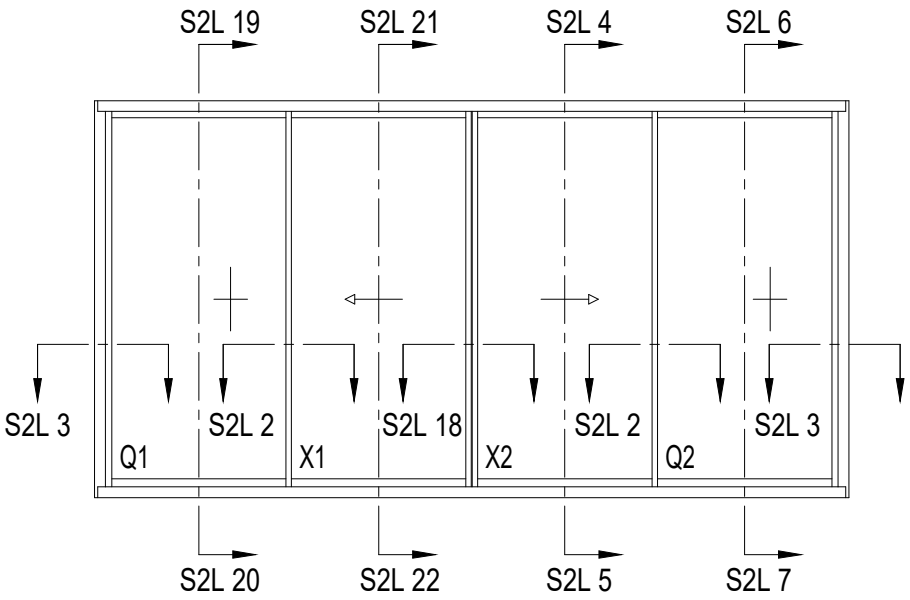

BQ1 = B1-21	HQ1 = H-94
BX1 = B2+30	HX1 = H-94
BX2 = B3+14	HX2 = H-94
BQ2 = B4-21	HQ2 = H-94
bq1 = BQ1-76	hq1 = HQ1-96.4
bx1= BX1-56	hx1 = HX1-96.4
bx2= BX2-40	hx2 = HX2-96.4
bq2 = BQ2-76	hq2 = HQ2-96.4

S2L 18

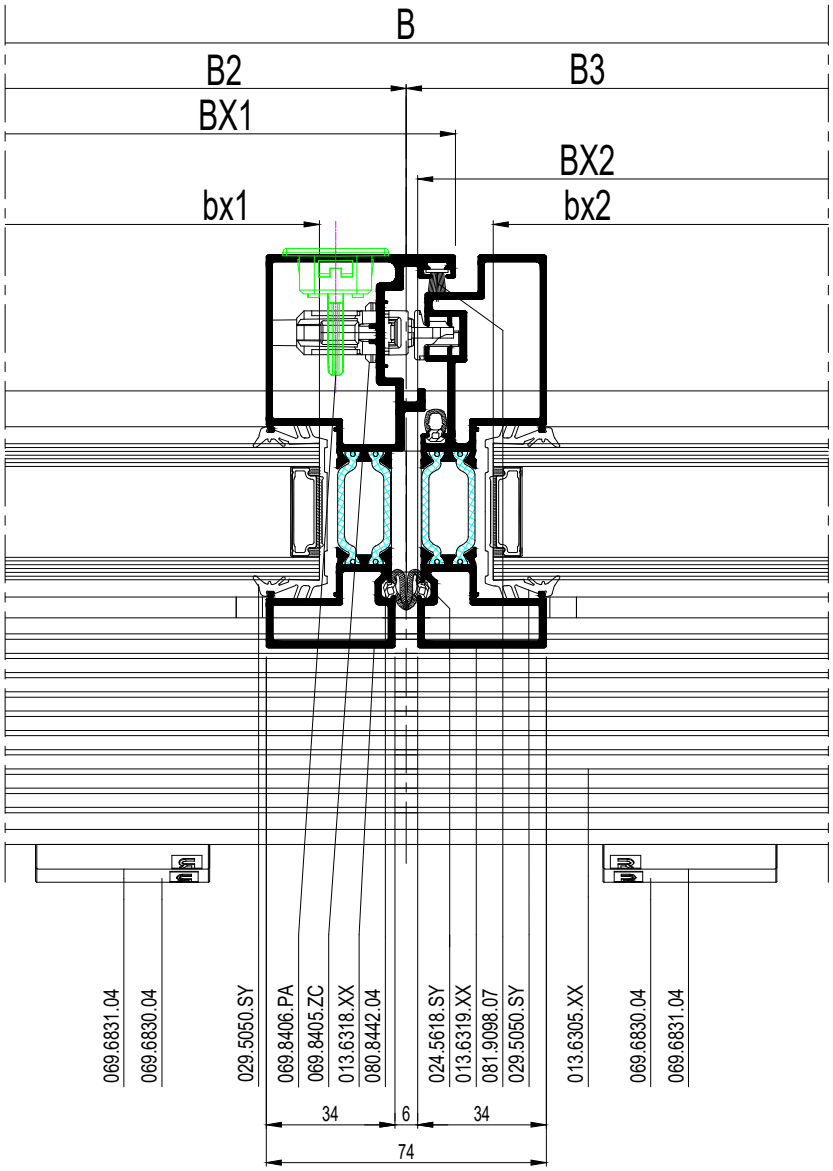

schaal - échelle
scale - Maßstab
1/2

SlimPatio 68

2-RAIL QXXQ LV
2-RAIL QXXQ LV
2-RAIL QXXQ LV
2-RAIL QXXQ LV

			#	Lm
013.6322.XX			2	H
			1	B-42
013.6321.XX			1	B-42
013.5332.SY			1	B-40
013.5330.SY			2	H-58
			1	B1-65
			1	B2-90
			1	B3-90
			1	B4-65
013.5385.SY			1	B1-59
			1	B2-50
			1	B3-50
			1	B4-59
013.6835.SY			2	B-40
013.6305.XX			1	B2+B3-49
013.6306.XX			2	H-88
			1	B2+B3-49
006.1075.--			1	B-92
			1	B1-25
			1	B4-25
013.6310.XX			2	H-94
013.6307.XX			4	H-94*
013.5329.SY			4	H-94*
013.5313.XX			2	B1-92
			2	B2-21
			2	B3-21
			2	B4-92
013.6318.XX			1	H-94
013.6319.XX			1	H-94

* Assembly before sawing

		#
052.5325.--		48
021.6003.07		16
021.5699.--**		2
021.5700.--**		2
024.5618.SY		12
069.5673.SY		2
022.5550.04		3
022.5606.04		3
024.5623.SY		4
024.5622.SY		4
069.5663.SY		4
024.5620.SY		4
062.7142.04		3
022.5584.01		6
069.6830.04		8
069.6831.04		min. 8
029.5050.SY		2B + 8H
029.5633.04		4B + 4H
081.9098.07		5H
081.9115.SY		4B + 4H
021.5705.--		4
022.5418.04		2
062.9321.04		2
080.9727.04		4
069.5660.SY		16
069.5665.04		1
069.8405.ZC***		1
022.5378.--***		1
069.8406.PA		1
080.8442.04		3H
062.7143.XX		2
024.5642.04		4
024.5605.04		48
069.5672.SY		4
065.6555.04		2
069.5653.SY		2

** See 47J.F. ...
*** See 47J.F. ...

E

schaal - échelle
scale - Maßstab
1/2

SlimPatio 68

2-RAIL QXXQ LV
2-RAIL QXXQ LV
2-RAIL QXXQ LV
2-RAIL QXXQ LV

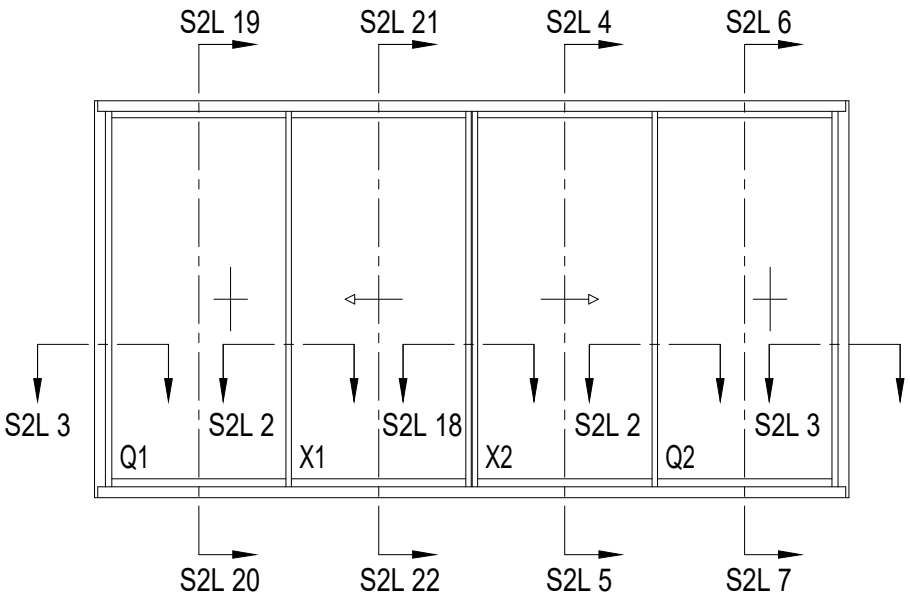

S2L 19

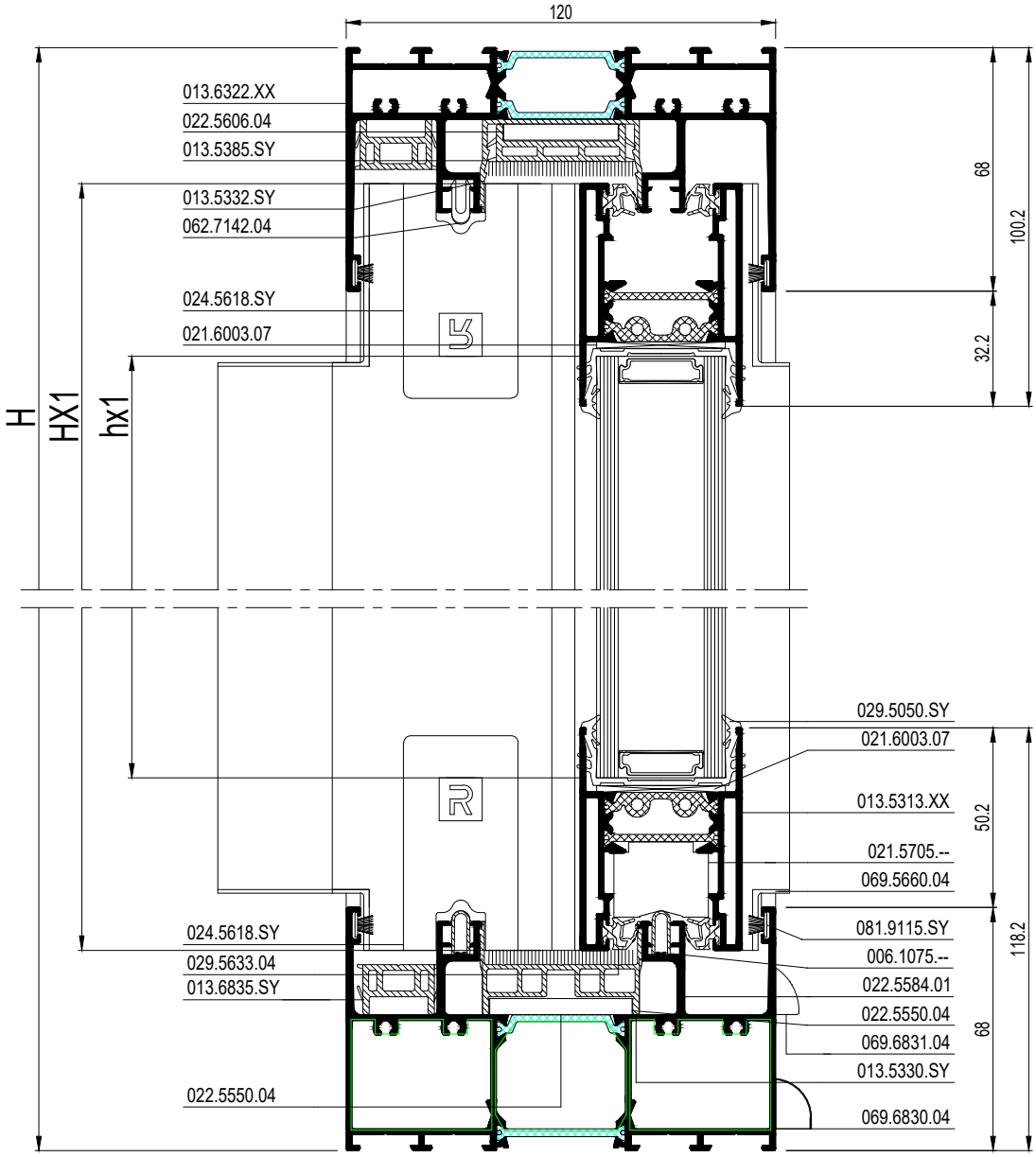

S2L 20

E

schaal - échelle
scale - Maßstab
1/2

S2L 21

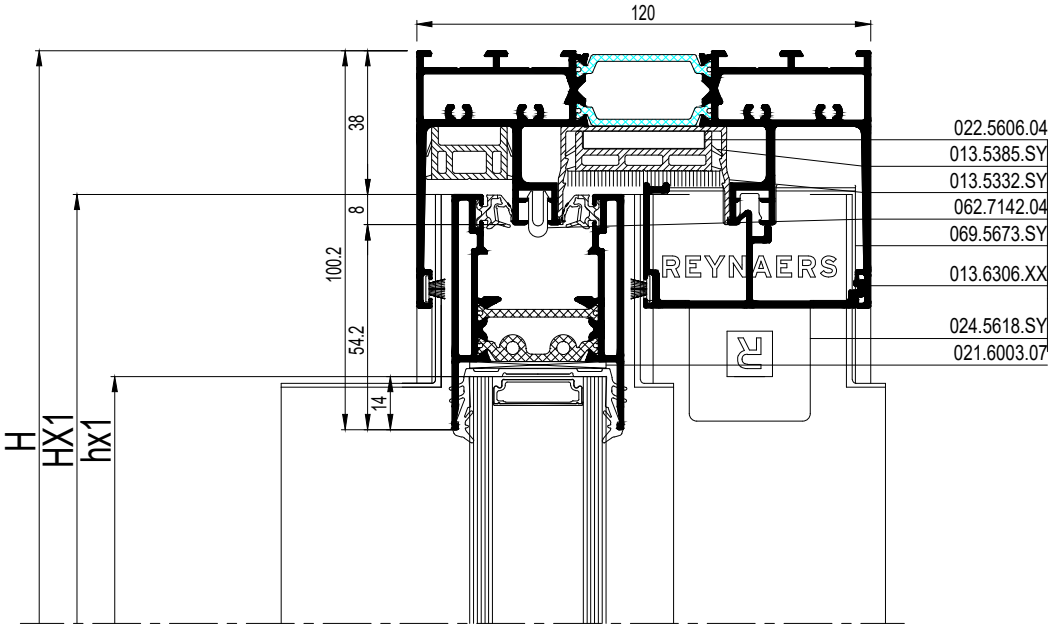

S2L 22

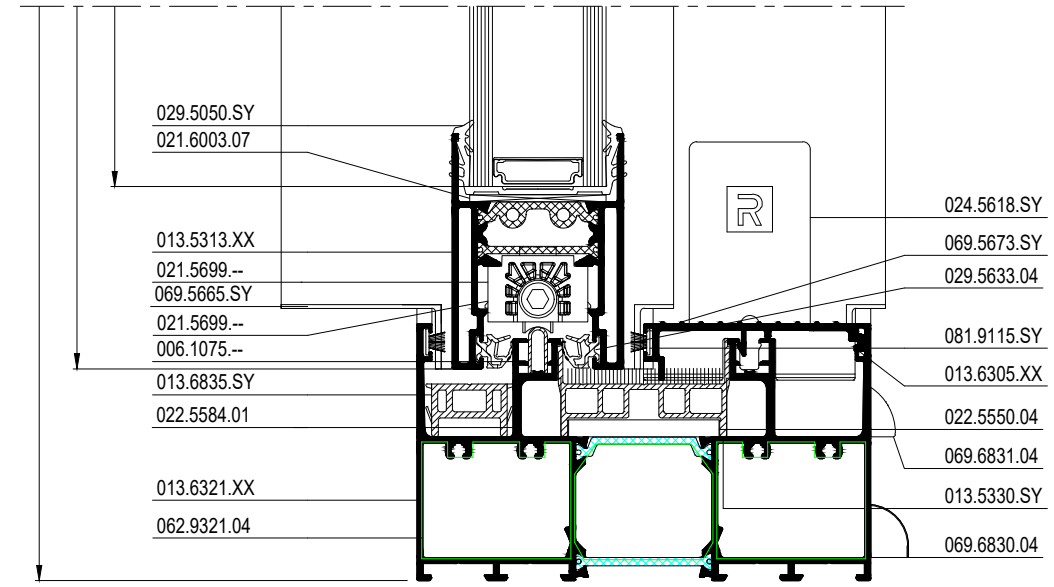

schaal - échelle
scale - Maßstab
1/2

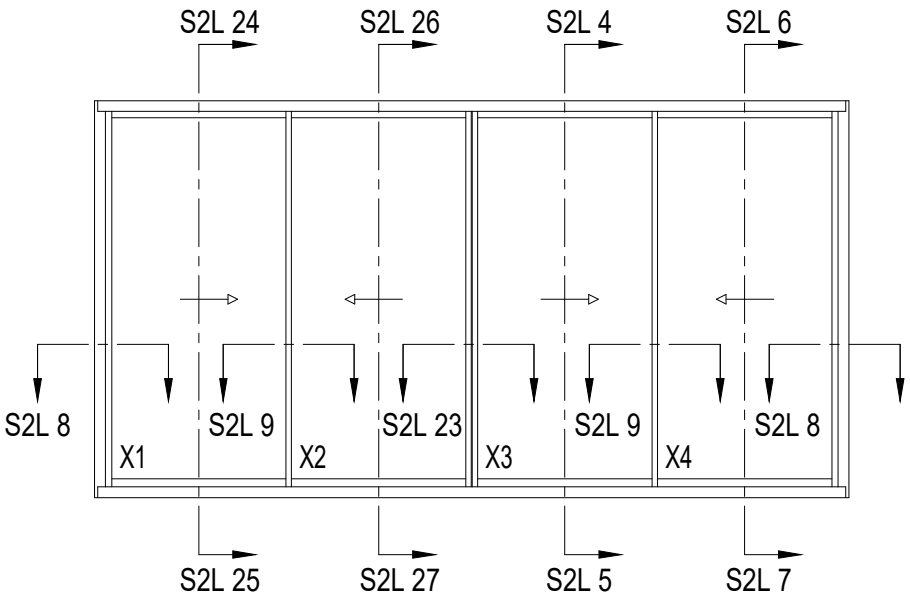

BX1 = B1-21	HX1 = H-94
BX2 = B2+30	HX2 = H-94
BX3 = B3+14	HX3 = H-94
BX4 = B4-21	HX4 = H-94
bx1 = BX1-76	hx1 = HX1-96.4
bx2= BX2-56	hx2 = HX2-96.4
bx3= BX3-40	hx3 = HX3-96.4
bx4 = BX4-76	hx4 = HX4-96.4

S2L 23

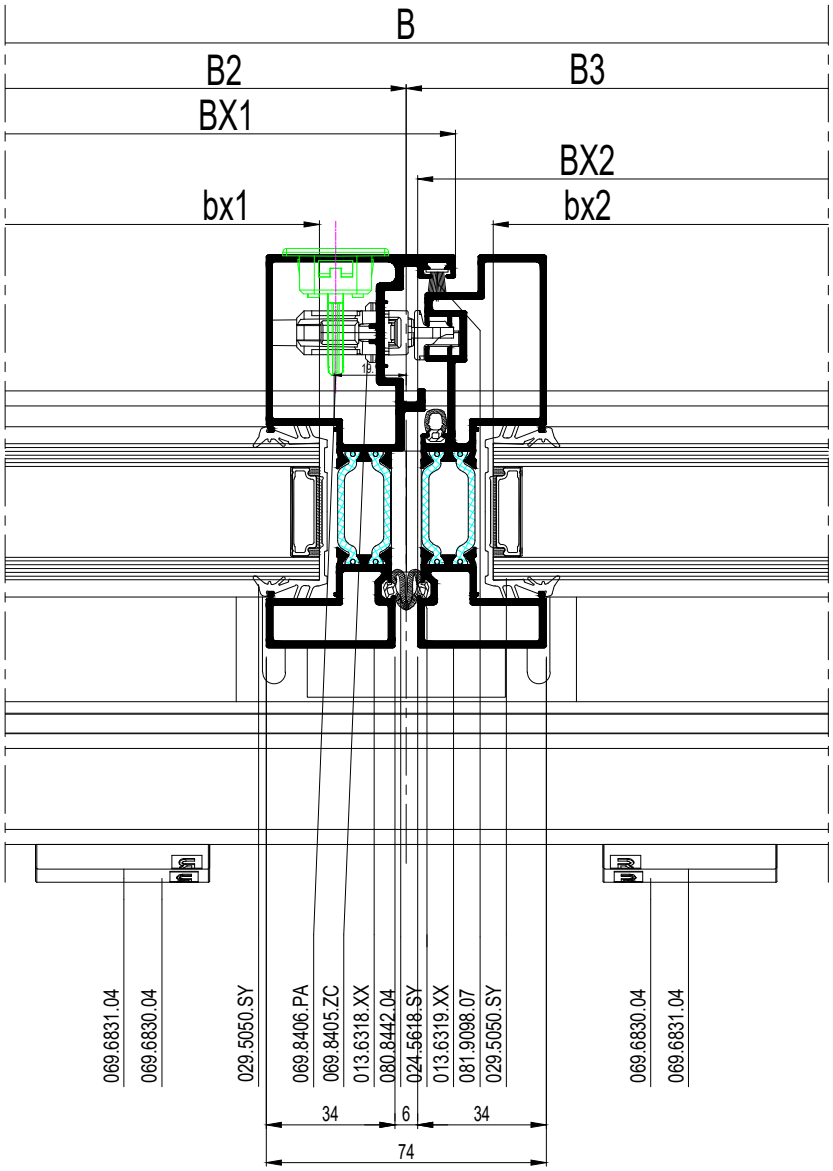

schaal - échelle
scale - Maßstab
1/2

E

	#	Lm
013.6322.XX	2	H
	1	B-42
013.6321.XX	1	B-42
013.5332.SY	1	B-40
013.5330.SY	2	H-58
	1	B1-65
	1	B2-90
	1	B3-90
	1	B4-65
013.5385.SY	1	B1-59
	1	B2-50
	1	B3-50
	1	B4-59
013.6835.SY	4	B-40
	2	H-86
013.6306.XX	2	H-88
006.1075.--	2	B-92
013.6310.XX	2	H-94
013.6307.XX	4	H-94*
013.5329.SY	4	H-94*
013.5313.XX	2	B1-92
	2	B2-21
	2	B3-21
	2	B4-92
013.6318.XX	1	H-94
013.6319.XX	1	H-94

* Assembly before sawing

	#
052.5325.--	48
021.6003.07	16
021.5699.--**	4
021.5700.--**	4
024.5618.SY	12
022.5550.04	3
022.5606.04	3
024.5623.SY	4
024.5622.SY	4
069.5663.SY	4
024.5620.SY	4
062.7142.04	5
062.7147.SY	2
022.5584.01	6
069.6830.04	8
069.6831.04	min. 8
029.5050.SY	2B + 8H
029.5633.04	4B + 4H
081.9098.07	5H
081.9115.SY	4B + 4H
062.9321.04	2
080.9727.04	4
069.5660.SY	12
069.5665.04	1
069.8405.ZC***	3
022.5378.--***	3
069.8447.--	2
069.8406.PA	1
069.8408.PA	2
080.8442.04	3H
062.7143.XX	4
024.5605.04	48
069.5672.SY	4
065.6555.04	2
069.5653.SY	2

** See 47J.F. ...
*** See 47J.F. ...

E

schaal - échelle
scale - Maßstab
1/2

SlimPatio 68

2-RAIL XXXX LV
2-RAIL XXXX LV
2-RAIL XXXX LV
2-RAIL XXXX LV

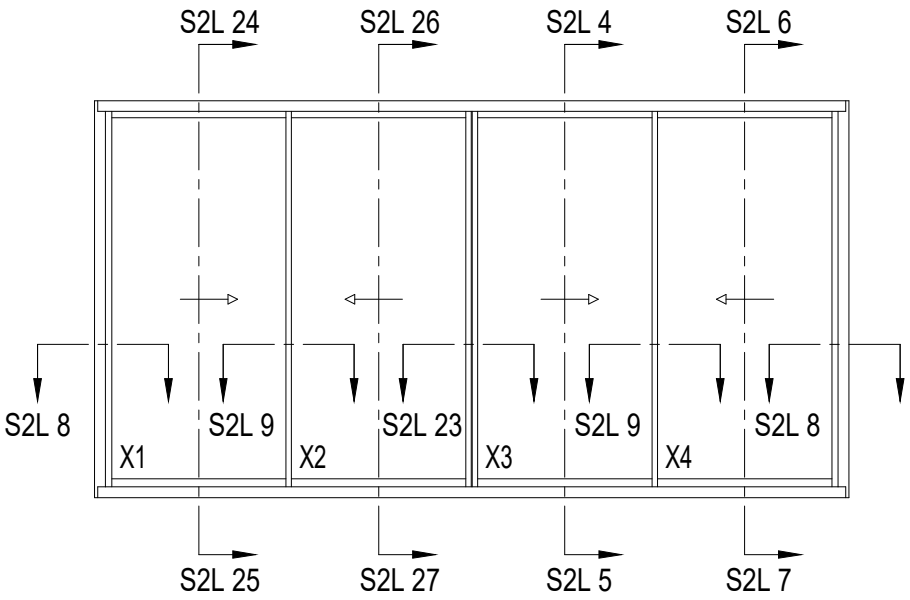

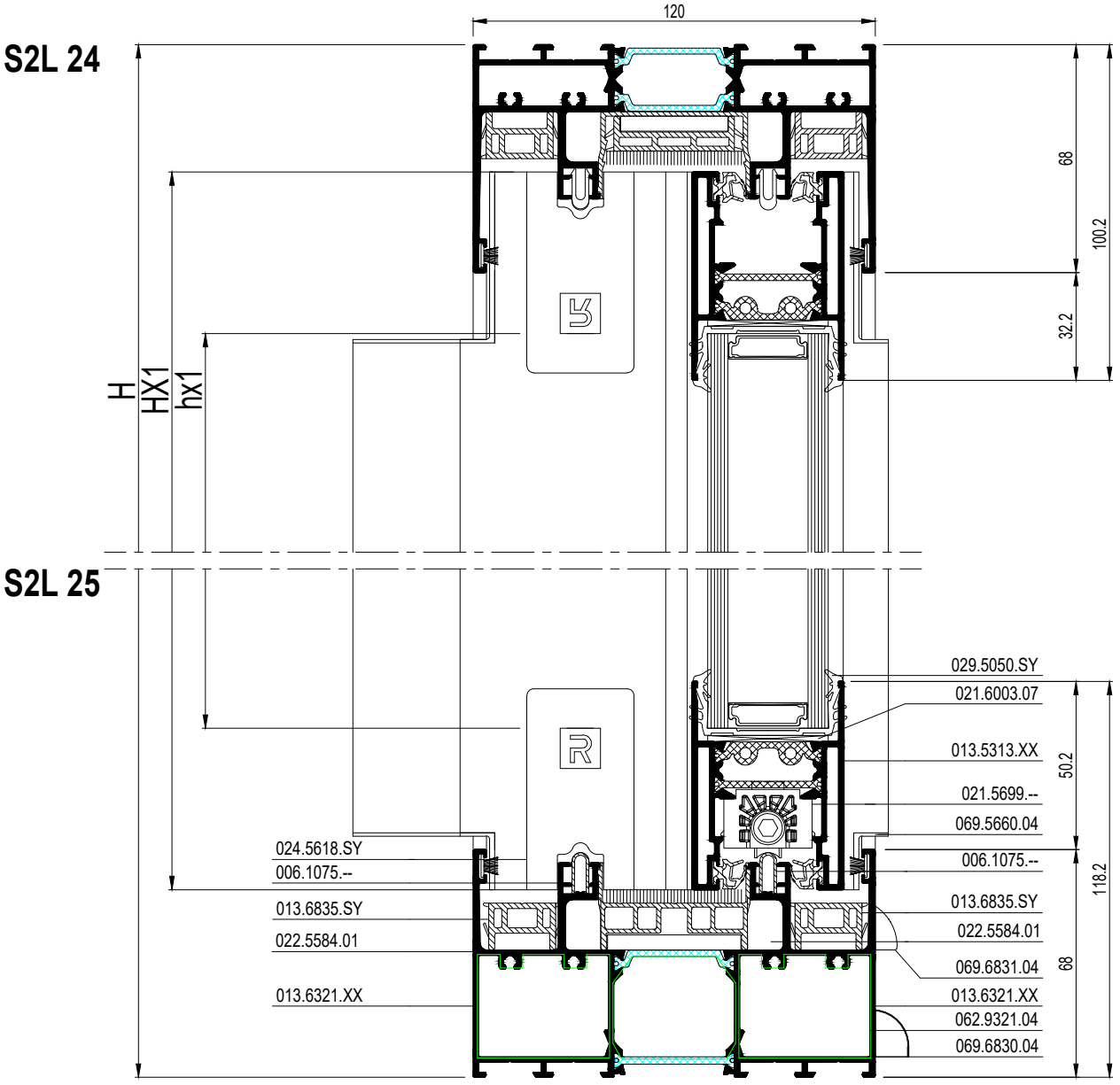

schaal - échelle
scale - Maßstab
1/2

E

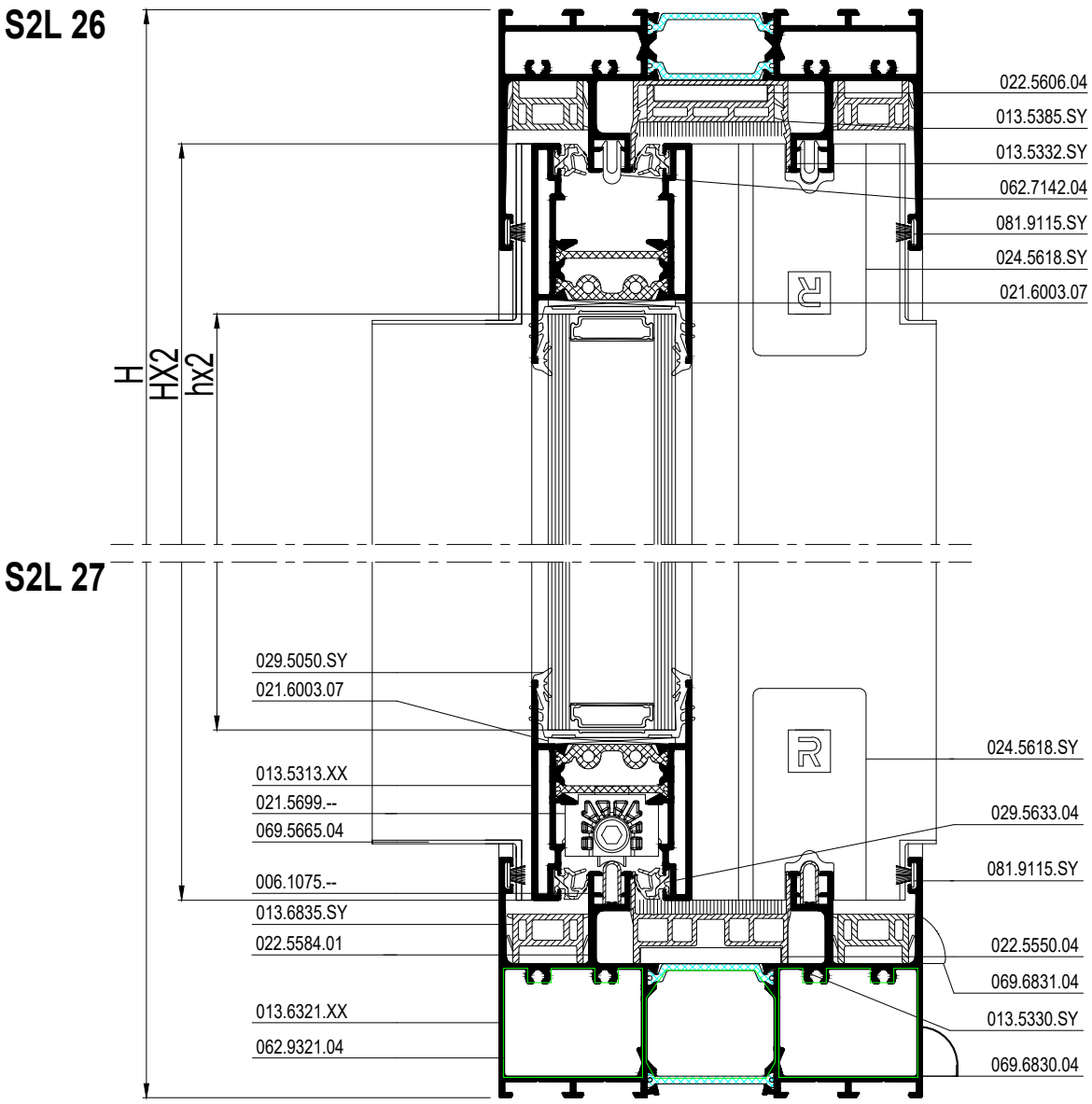

schaal - échelle
scale - Maßstab
1/2

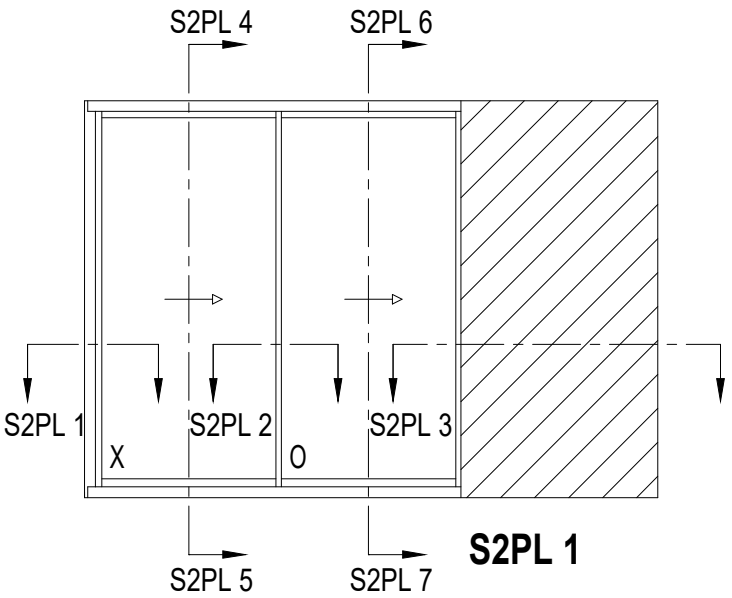
S2PL 4
S2PL 6
S2PL 1
S2PL 2
S2PL 3
X
O
S2PL 5
S2PL 7

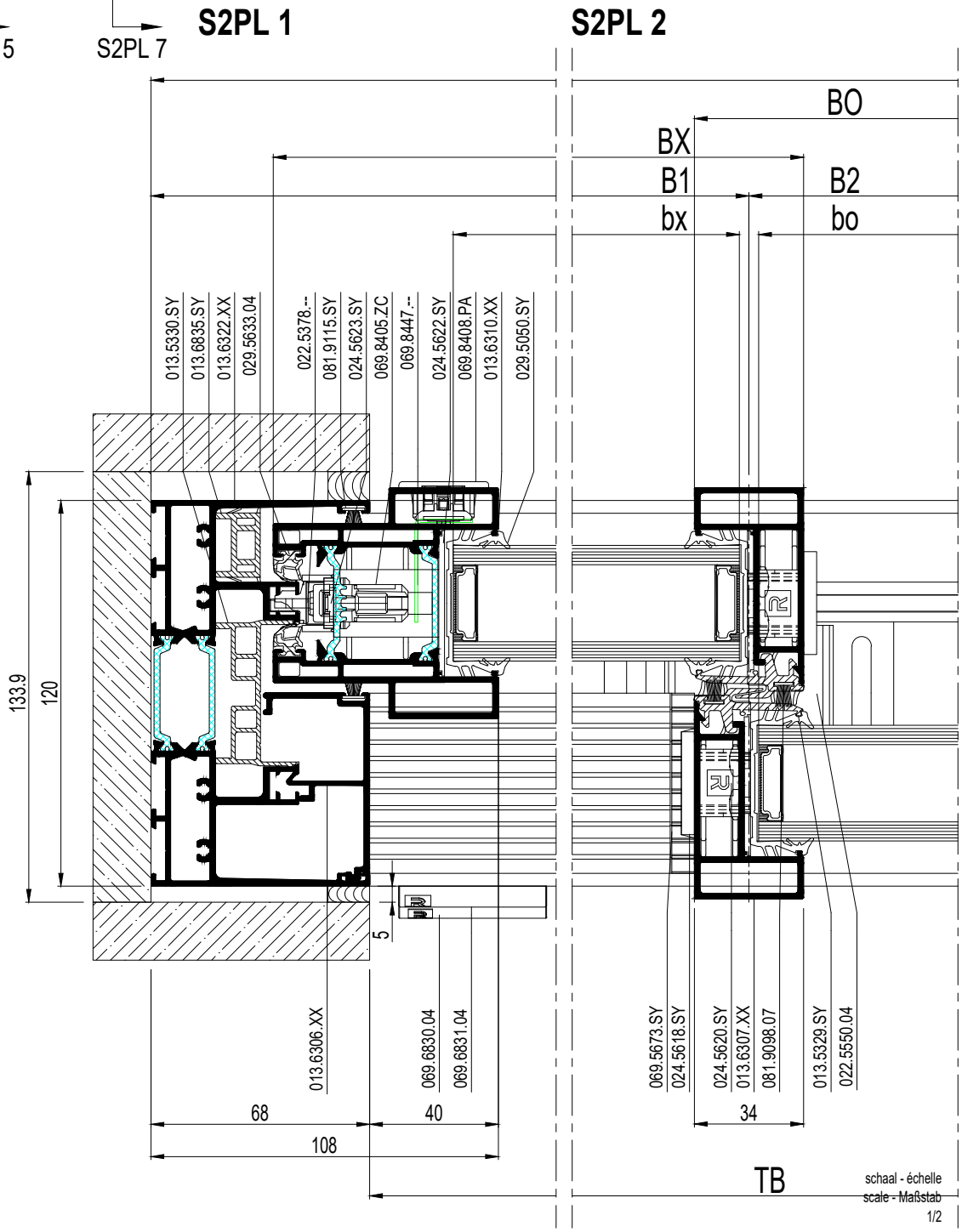
S2PL 1
S2PL 2
BO
BX
B1
B2
bx
bo
013.5330.SY
013.6835.SY
013.6322.XX
029.5633.04
022.5378.--
081.9115.SY
024.5623.SY
069.8405.ZC
069.8447.--
024.5622.SY
069.8408.PA
013.6310.XX
029.5050.SY
133.9
120
5
013.6306.XX
069.6830.04
069.6831.04
069.5673.SY
024.5618.SY
024.5620.SY
013.6307.XX
081.9098.07
013.5329.SY
022.5550.04
68
40
108
34
TB
schaal - échelle
scale - Maßstab
1/2

E

S2PL 3

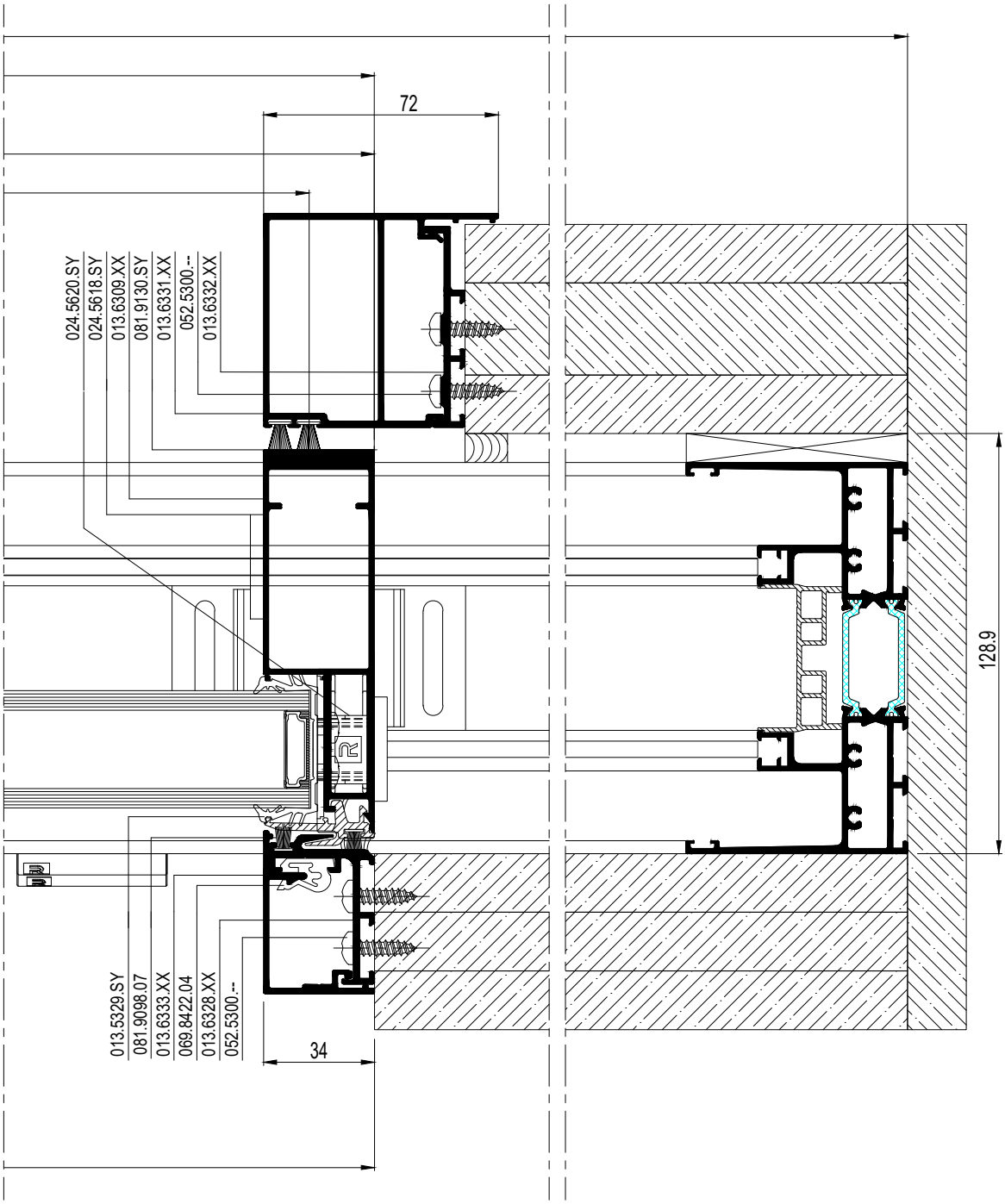

schaal - échelle
scale - Maßstab
1/2

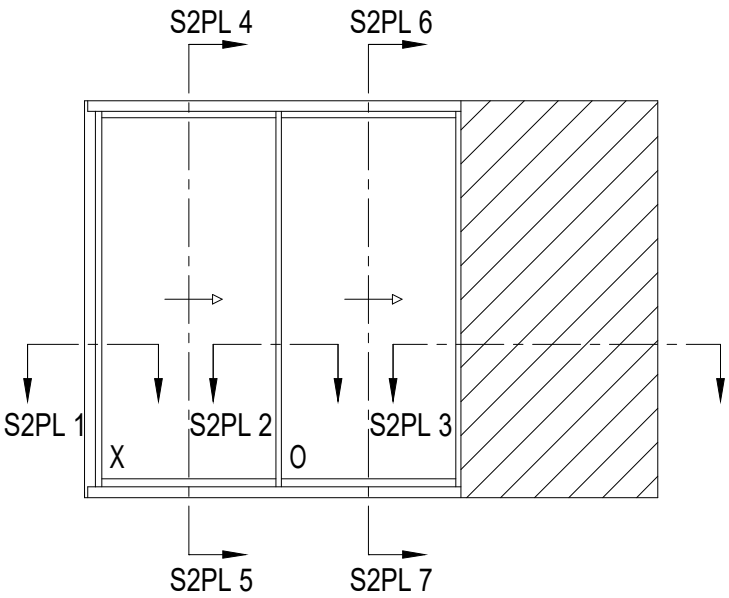

S2PL 4

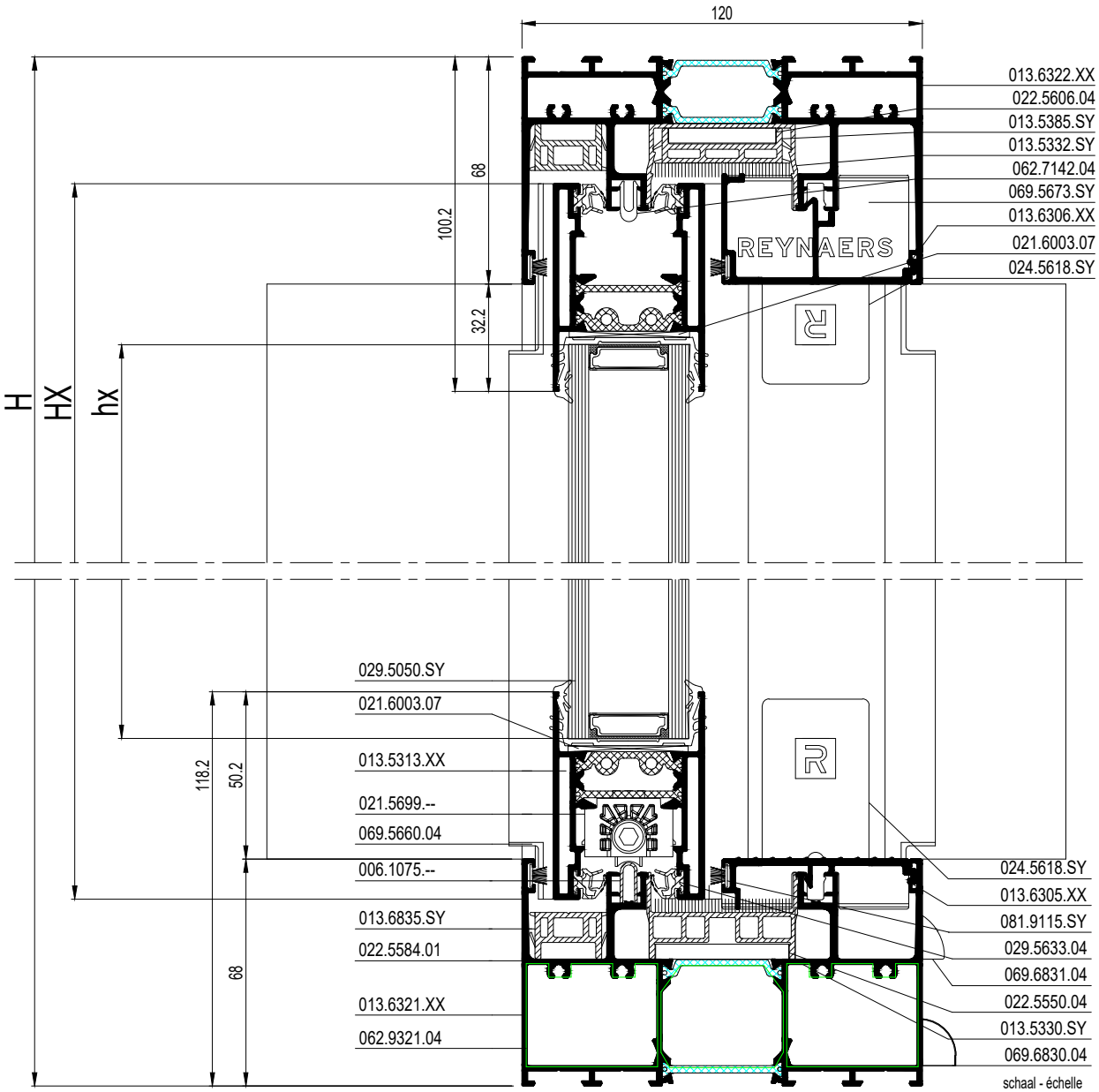

S2PL 5

schaal - échelle
scale - Maßstab
1/2

S2PL 6

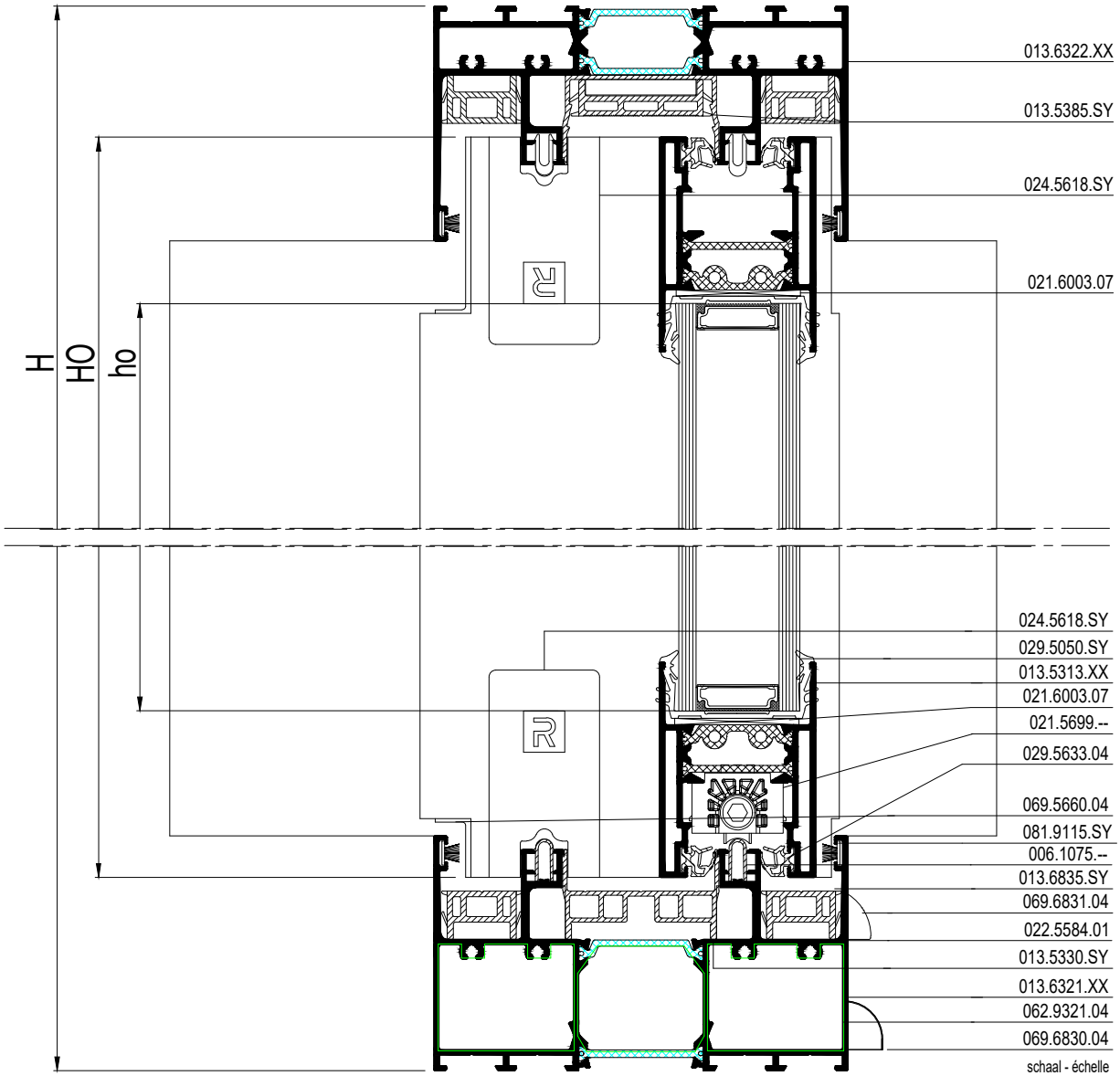

S2PL 7

schaal - échelle
scale - Maßstab
1/2

SlimPatio 68

2-RAIL XO POCKET LV
2-RAIL XO POCKET LV
2-RAIL XO POCKET LV
2-RAIL XO POCKET LV

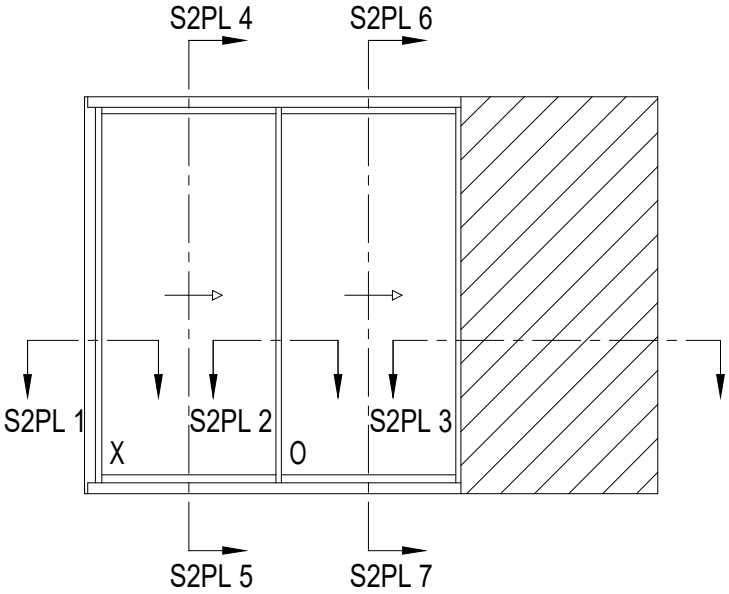

B = 3/2TB+195
B1 = TB/2+71
B2 = TB/2-3
BX = TB/2+50
BO = TB/2+14
bx = BX-76
bo = BO-40
HX = H-94
HO = H-94
hx = HX-96.4
ho = HO-96.4

E

schaal - échelle
scale - Maßstab
1/2

SlimPatio 68

2-RAIL XO POCKET LV
2-RAIL XO POCKET LV
2-RAIL XO POCKET LV
2-RAIL XO POCKET LV

		#	Lm
013.6322.XX		2	H
		1	B-42
013.6321.XX		1	B-42
013.5332.SY		1	B-40
013.5330.SY		2	H-58
		1	B1-65
		1	B2-107
		1	B-B1-B2-48
013.5385.SY		1	B1-59
		1	B2-67
		1	B-B1-B2-42
013.6835.SY		1	H-86
		2	B1+B2+8
		2	B2+50
013.6305.XX		1	B1-92.5
013.6306.XX		1	H-88
		1	B1-92.5
006.1075.--		1	B-92
		1	B-B1-25
013.6310.XX		1	H-94
013.6307.XX		2	H-94*
013.6309.XX		1	H-94*
013.5329.SY		2	H-94*
		1	H-160
013.5313.XX		4	B1-92=B2-18
013.6331.XX		1	H-136
013.6332.XX		1	H-136
013.6333.XX		1	H-136
013.6328.XX		1	H-136

* Assembly before sawing

		#
052.5325.--		32
052.5300.--		min. 8
021.6003.07		8
021.5699.--**		2
021.5700.--**		2
024.5618.SY		8
069.5673.SY		1
024.5623.SY		2
024.5622.SY		2
024.5620.SY		2
069.5663.SY		2
062.7142.04		4
062.7147.SY		1
022.5584.01		4
069.6830.04		4
069.6831.04		min. 4
029.5050.SY		2B1+2B2+4H
029.5633.04		4B1+4B2+2H
081.9098.07		4H
081.9130.SY		2H
081.9115.SY		4B + 2H
062.9321.04		2
080.9727.04		4
069.5660.04		10
069.8405.ZC***		1
022.5378.--***		1
069.8447.--		1
069.8408.PA		1
024.5642.04		2
024.5605.04		24
062.7143.XX		1
065.6555.04		2
069.5653.SY		2
069.8422.04		3
022.5550.04		2
022.5606.04		2
069.5675.04		1

** See 47J.F. ...
*** See 47J.F. ...

E

schaal - échelle
scale - Maßstab
1/2

SlimPatio 68

2-RAIL OXXO POCKET LV
2-RAIL OXXO POCKET LV
2-RAIL OXXO POCKET LV
2-RAIL OXXO POCKET LV

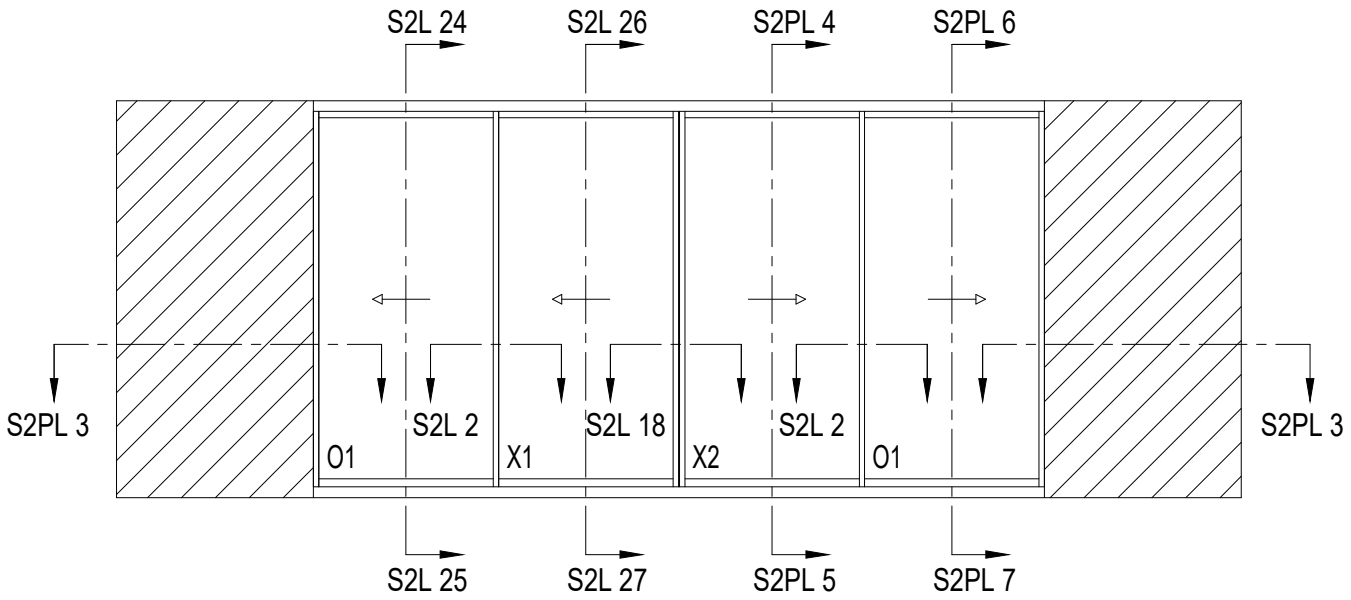

		#	Lm
013.6322.XX		2	H
		1	B-42
013.6321.XX		1	B-42
013.5332.SY		1	B-40
013.5330.SY		2	H-58
		1	B/2-B1-B2-48
		1	B/2-B3-B4-48
		1	B1-107
		1	B2-90
		1	B3-90
		1	B4-107
013.5385.SY		1	B/2-B1-B2-42
		1	B/2-B3-B4-42
		1	B1-67
		1	B2-50
		1	B3-50
		1	B4-67
013.6835.SY		2	B1+B2+B3+B4+100
		2	B1+50
		2	B4+50
013.6305.XX		1	B2+B3-49
013.6306.XX		1	B2+B3-49
006.1075.--		1	B-92
		1	B/2-B2-25
		1	B/2-B3-25

013.6309.XX		2	H-94
013.6307.XX		4	H-94*
013.5329.SY		4	H-94*
		2	H-160
013.5312.XX		2	B1-18
		2	B2-21
		2	B3-21
		2	B4-18
013.6318.XX		1	H-94
013.6319.XX		1	H-94
013.6331.XX		2	H-136
013.6332.XX		2	H-136
013.6333.XX		2	H-136
013.6328.XX		2	H-136

* Assembly before sawing

E

schaal - échelle
scale - Maßstab
1/2

		#
052.5325.--		48
052.5300.--		min. 8
021.6003.07		16
021.5699.--**		4
021.5700.--**		4
024.5618.SY		20
069.5673.SY		2
069.5663.SY		8
024.5620.SY		4
062.7142.04		9
022.5584.01		10
069.6830.04		8
069.6831.04		min. 8
029.5050.SY		8B1 + 8H
029.5633.04		16B1
081.9098.07		9H
081.9130.SY		4H
081.9115.SY		4B
062.9321.04		2
080.9727.04		4
069.5660.SY		16
069.5665.04		1
069.8405.ZC***		1
022.5378.--***		1
069.8406.PA		1
080.8442.04		3H
062.7143.XX		2
024.5605.04		48
065.6555.04		2
069.5653.SY		2
024.5642.04		2
069.8422.04		6
022.5550.04		5
022.5606.04		5
069.5675.04		2

B = 3/2TB+179	HX1 = H-94
B1 = TB/4-1.5	HX2 = H-94
B2 = TB/4+1.5	HX3 = H-94
B3 = TB/4+1.5	HX4 = H-94
B4 = TB/4-1.5	hx1 = HX1-96.4
BO1=TB/4+15.5	hx2 = HX2-96.4
BX1=TB/4+31.5	hx3 = HX3-96.4
BX2=TB/4+15.5	hx4 = HX4-96.4
BO2=TB/4+15.5	
bo1 = BO1-40	
bx1 = BX1-56	
bx2 = BX2-40	
bo2 = BO2-40	

** See 47J.F. ...
*** See 47J.F. ...

E

schaal - échelle
scale - Maßstab
1/2

SlimPatio 68

2-RAIL QXVXQ BUITENHOEK LV
2-RAIL QXVXQ COIN EXTERIEUR LV
2-RAIL QXVXQ OUTER CORNER LV
2-RAIL QXVXQ AUSSENWINKEL LV

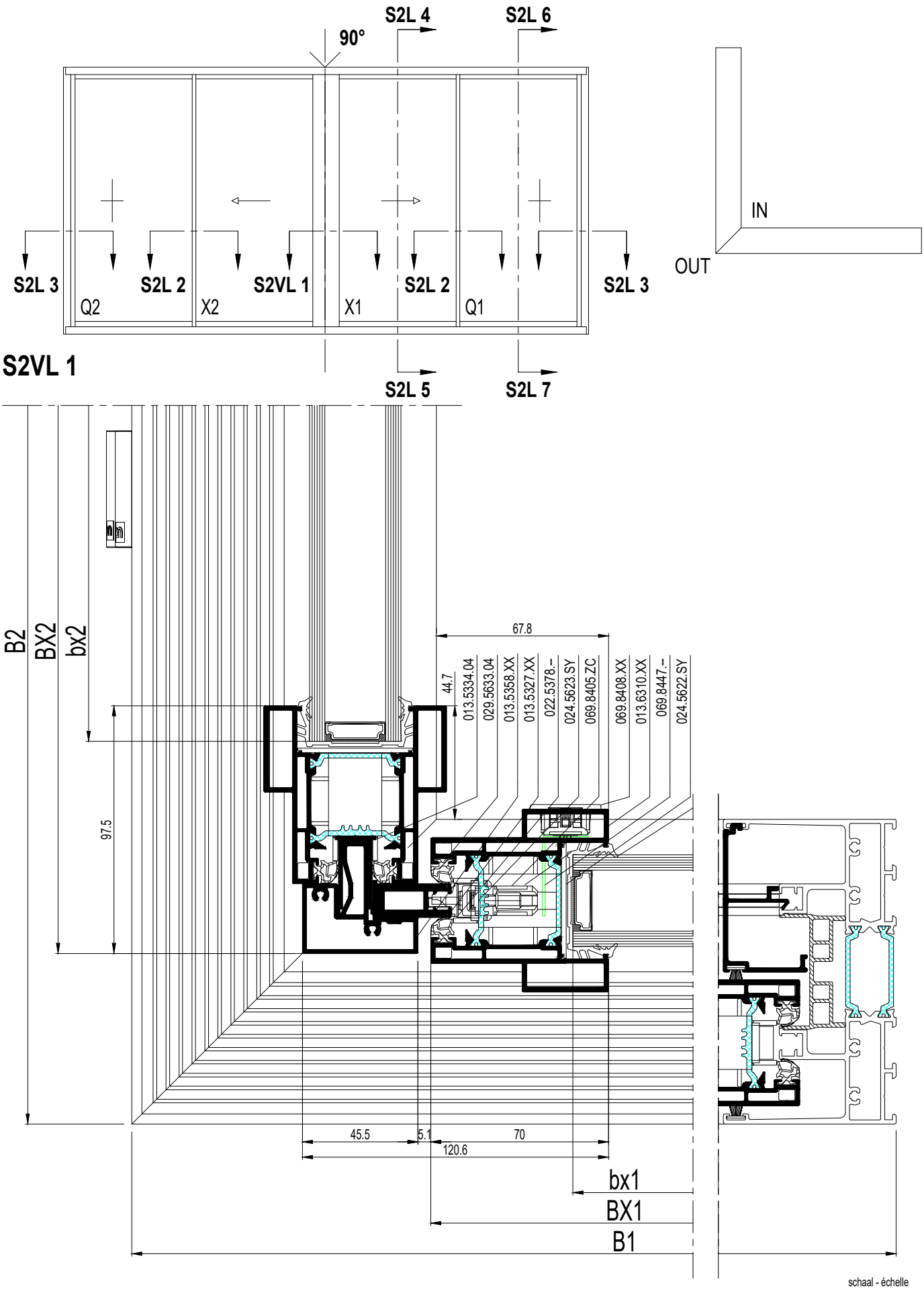

schaal - échelle
scale - Maßstab
1/2

E

SlimPatio 68

2-RAIL QXVXQ BUITENHOEK LV
2-RAIL QXVXQ COIN EXTERIEUR LV
2-RAIL QXVXQ OUTER CORNER LV
2-RAIL QXVXQ AUSSENWINKEL LV

	#	Lm
013.6322.XX	2	H
	1	B1-21
	1	B2-21
013.6321.XX	1	B1-21
	1	B2-21
013.5332.SY	1	B1-57
	1	B2-57
013.5330.SY	2	H-58
	1	BQ1-44
	1	BX1+16
	1	BQ2-44
	1	BX2-32
013.5385.SY	1	BQ1-38
	1	BX1+36.5
	1	BQ2-38
	1	BX2-14
013.6835.SY	1	B1-114.5
	1	B1-114.5
	1	B2-114.5
	1	B2-114.5
013.6305.XX	1	BX1+74.5
	1	BX2+24
013.6306.XX	2	H-88
	1	BX1+74.5
	1	BX2+24
006.1075.--	1	BQ1-4
	1	B1-131.5
	1	BQ2-4
	1	B2-131.5
013.6310.XX	4	H-94
013.6307.XX	4	H-94*
013.5329.SY	4	H-94*
013.5313.XX	2	BQ1-71
	2	BX1-71
	2	BQ2-71
	2	BX2-98.5
013.5358.XX	1	H-188
013.5334.04	2	H-188
013.5327.SY	1	H-188

* Assembly before sawing

	#
052.5325.--	48
050.5091.--	16
050.5094.--	16
053.5405.--	min. 6
021.6003.07	16
021.5699.--**	2
021.5700.--**	2
024.5618.SY	8
069.5673.SY	2
022.5550.04	2
022.5606.04	2
024.5623.SY	6
024.5622.SY	8
024.5620.SY	4
062.7142.04	3
062.7147.SY	1
022.5584.01	4
069.6830.04	8
069.6831.04	min. 8
029.5050.SY	2B1+2B2+8H
029.5633.04	4B1+4B2+8H
081.9098.07	4H
081.9115.SY	4B1+4B2+4H
021.5705.--	4
022.5418.04	2
062.9321.04	4
080.9727.04	4
069.5660.04	20
069.8405.ZC***	1
022.5378.--***	1
069.8447.--	1
069.8408.XX	1
024.5642.04	4
024.5605.04	48
069.5672.SY	4
062.7143.XX	2
065.6555.04	4
069.5653.SY	2
022.5588.04	1
062.8083.00	4
062.8084.00	4
054.5441.04	32

** See 47J.F. ...
*** See 47J.F. ...

BQ1 = B1/2-61
BX1 = B1/2-61
BX2 = B2/2-22
BQ2=B2/2-49.5
bq1 = BQ1-76
bx1 = BX1-76
bx2=BX2-103.5
bq2 = BQ2-76
HQ1 = H-94
HX1 = H-94
HX2 = H-94
HQ2 = H-94
hq1 = HQ-96.4
hx1 = HX-96.4
hx2 = HX-96.4
hq2 = HQ-96.4

E

schaal - échelle
scale - Maßstab
1/2

SlimPatio 68

2-RAIL QXVXQ BINNENHOEK LV
2-RAIL QXVXQ COIN INTERIEUR LV
2-RAIL QXVXQ INNER CORNER LV
2-RAIL QXVXQ INNENWINKEL LV

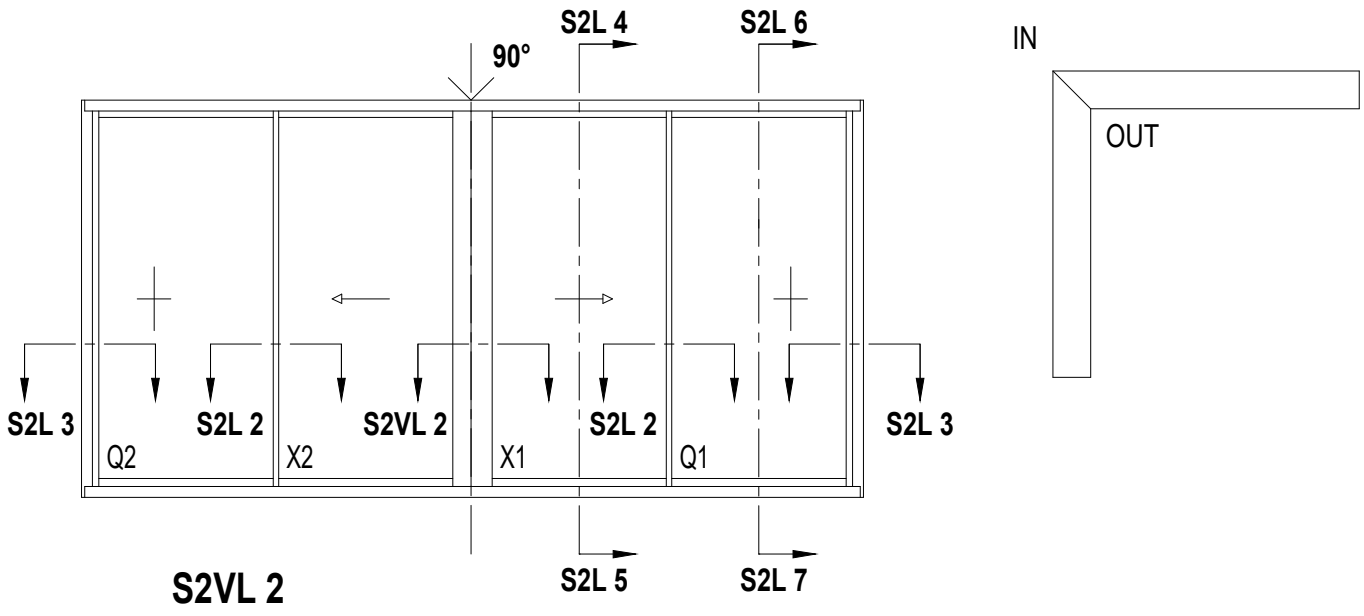

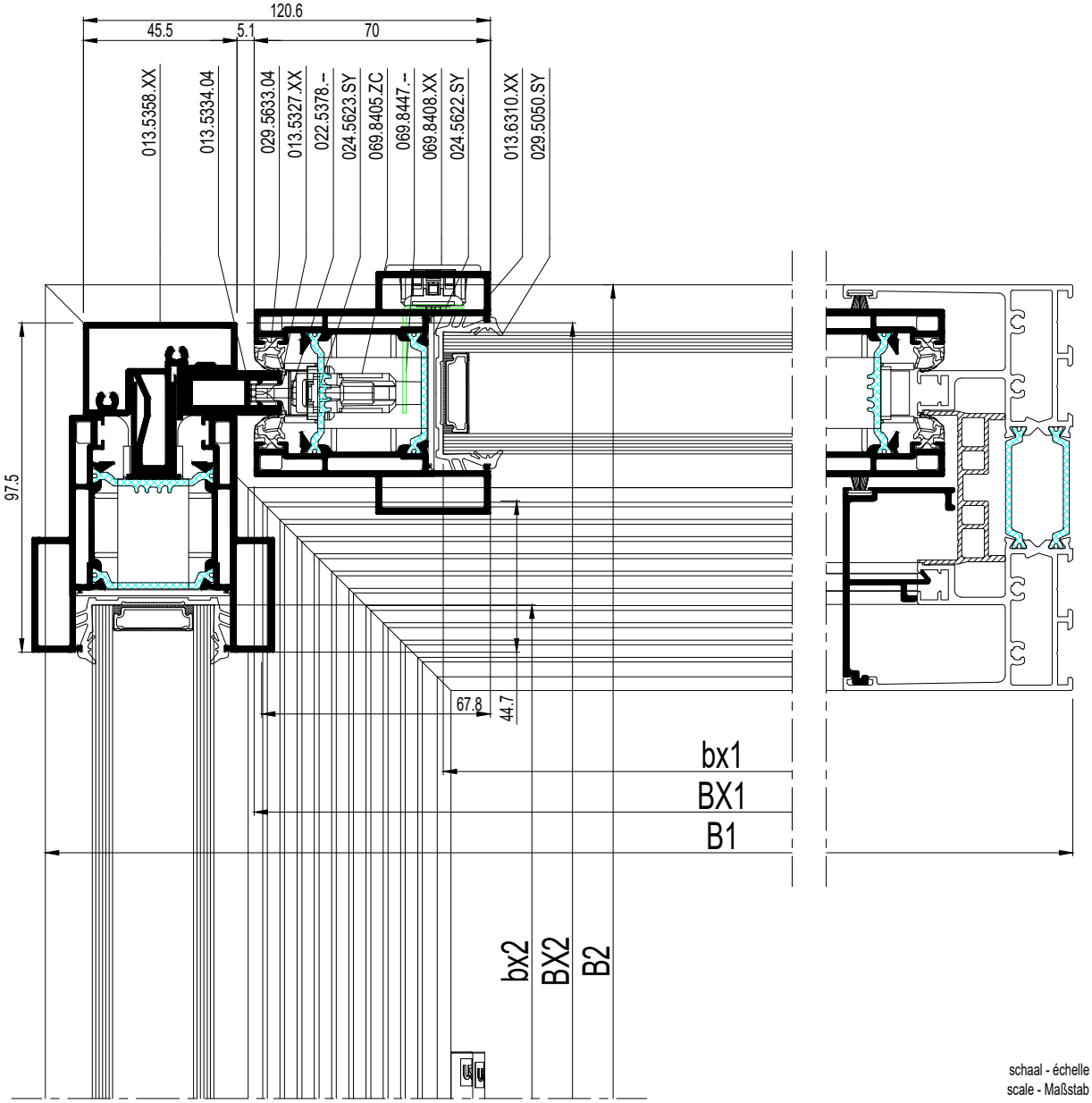

schaal - échelle
scale - Maßstab
1/2

E

SlimPatio 68

2-RAIL QXVXQ BINNENHOEK LV
2-RAIL QXVXQ COIN INTERIEUR LV
2-RAIL QXVXQ INNER CORNER LV
2-RAIL QXVXQ INNENWINKEL LV

	#	Lm
013.6322.XX	2	H
	1	B1-21
	1	B2-21
013.6321.XX	1	B1-21
	1	B2-21
013.5332.SY	1	B1-57
	1	B2-57
013.5330.SY	2	H-58
	1	BQ1-44
	1	BX1-37.5
	1	BQ2-44
	1	BX2-88
013.5385.SY	1	BQ1-38
	1	BX1-19.5
	1	BQ2-38
	1	BX2-70
013.6835.SY	1	B1-22
	1	B1-22
	1	B2-22
	1	B2-22
013.6305.XX	1	BX1-39.5
	1	BX2-90.5
013.6306.XX	2	H-88
	1	BX1-39.5
	1	BX2-90.5
006.1075.--	1	BQ1-4
	1	B1-75.5
	1	BQ2-4
	1	B2-75.5
013.6310.XX	4	H-94
013.6307.XX	4	H-94*
013.5329.SY	4	H-94*
013.5313.XX	2	BQ1-71
	2	BX1-71
	2	BQ2-71
	2	BX2-98.5
013.5358.XX	1	H-188
013.5334.04	2	H-188
013.5327.SY	1	H-188

* Assembly before sawing

	#
052.5325.--	48
050.5091.--	16
050.5094.--	16
053.5405.--	min. 6
021.6003.07	16
021.5699.--**	2
021.5700.--**	2
024.5618.SY	8
069.5673.SY	2
022.5550.04	2
022.5606.04	2
024.5623.SY	6
024.5622.SY	8
024.5620.SY	4
062.7142.04	3
062.7147.SY	1
022.5584.01	4
069.6830.04	8
069.6831.04	min. 8
029.5050.SY	2B1+2B2+8H
029.5633.04	4B1+4B2+8H
081.9098.07	4H
081.9115.SY	4B1+4B2+4H
021.5705.--	4
022.5418.04	2
062.9321.04	4
080.9727.04	4
069.5660.04	20
069.8405.ZC***	1
022.5378.--***	1
069.8447.--	1
069.8408.XX	1
024.5642.04	4
024.5605.04	48
069.5672.SY	4
062.7143.XX	2
065.6555.04	4
069.5653.SY	2
022.5588.04	1
062.8083.00	4
062.8084.00	4
054.5441.04	32

** See 47J.F. ...
*** See 47J.F. ...

BQ1 = B1/2-33
BX1 = B1/2-33
BX2 = B2/2+6
BQ2=B2/2-21.5
bq1 = BQ1-76
bx1 = BX1-76
bx2=BX2-103.5
bq2 = BQ2-76
HQ1 = H-94
HX1 = H-94
HX2 = H-94
HQ2 = H-94
hq1 = HQ-96.4
hx1 = HX-96.4
hx2 = HX-96.4
hq2 = HQ-96.4

E

schaal - échelle
scale - Maßstab
1/2

SlimPatio 68

3-RAIL XOQ LV
3-RAIL XOQ LV
3-RAIL XOQ LV
3-RAIL XOQ LV

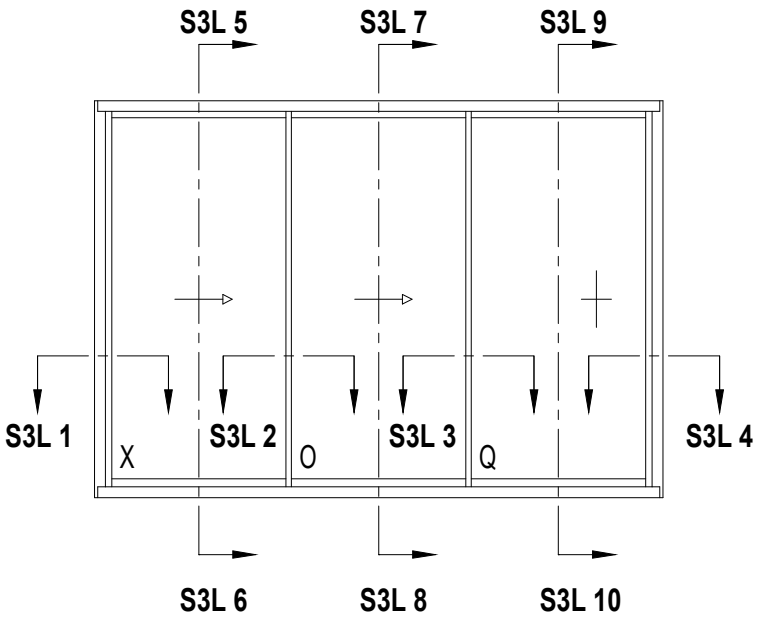

		#	Lm
013.6326.XX		2	H
		1	B-42
013.6325.XX		1	B-42
013.5332.SY		2	B-40
013.5330.SY		4	H-58
		1	B1-65
		1	B2+B3-65
		1	B1+B2-65
		1	B3-65
013.5385.SY		1	B1-59
		1	B2+B3-59
		1	B1+B2-59
		1	B3-59
013.6835.SY		1	H-86
		2	B-40
013.6306.XX		4	H-88
		1	B1-92.5
		1	B1+B2-92.5
013.6305.XX		1	B1-92.5
		1	B1+B2-92.5
006.1075.--		1	B-92
		1	B2+B3-25
		1	B3-25
013.6310.XX		2	H-94
013.6309.XX		2	H-94*
013.6307.XX		2	H-94*
013.5329.SY		4	H-94*
013.5313.XX		2	B1-92
		2	B2-1
		2	B3-92

* Assembly before sawing

E

schaal - échelle
scale - Maßstab
1/2

BX = B1 - 21
BO = B2 + 34
BQ = B3 - 21
HX = H - 94
HO = H - 94
HQ = H - 94
bx = BX - 76
bo = BO - 40
bq = BQ- 76
hx = HX - 96.4
ho = HO - 96.4
hq = HQ - 96.4

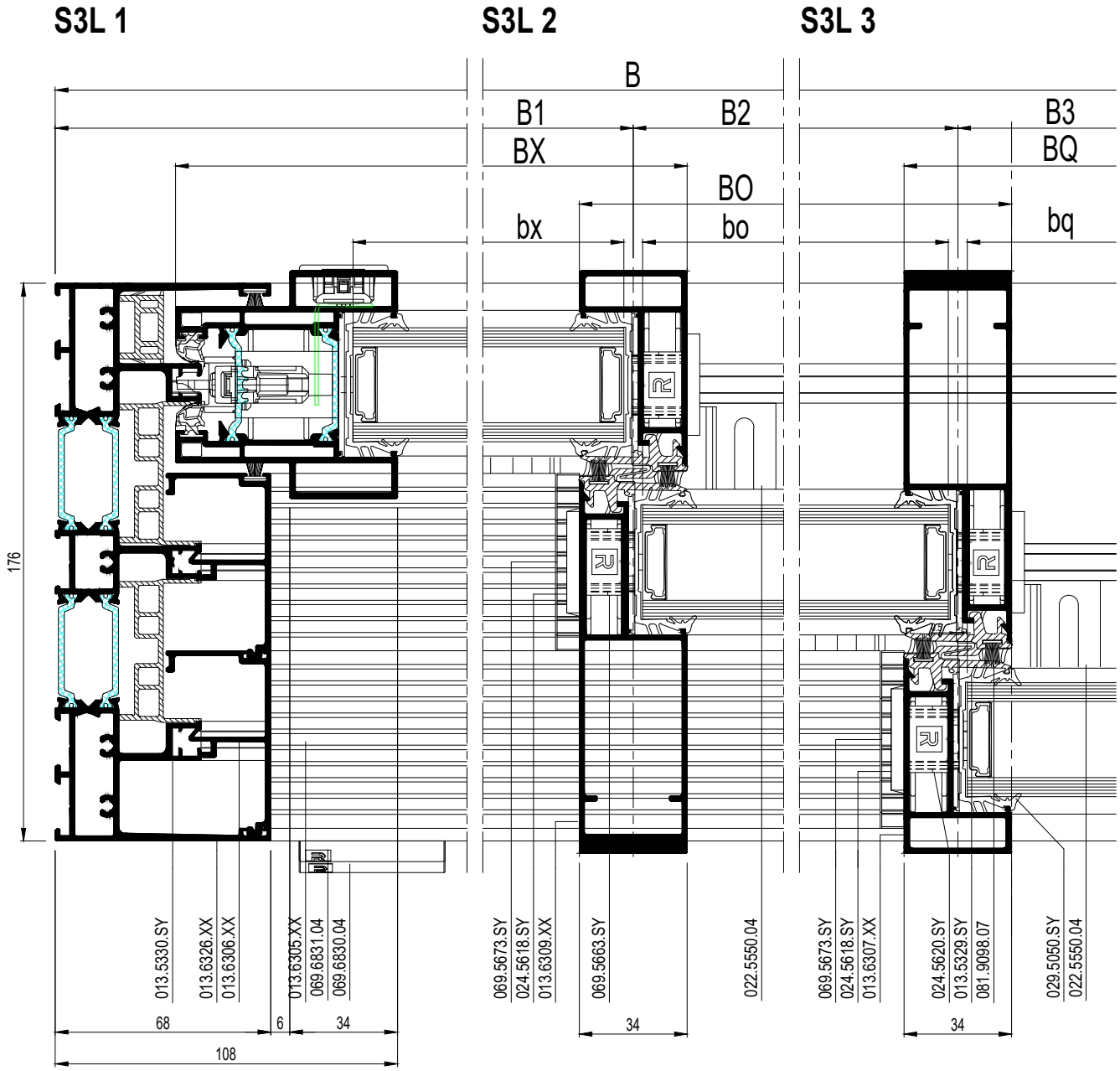

schaal - échelle
scale - Maßstab
1/2

SlimPatio 68

3-RAIL XOQ LV
3-RAIL XOQ LV
3-RAIL XOQ LV
3-RAIL XOQ LV

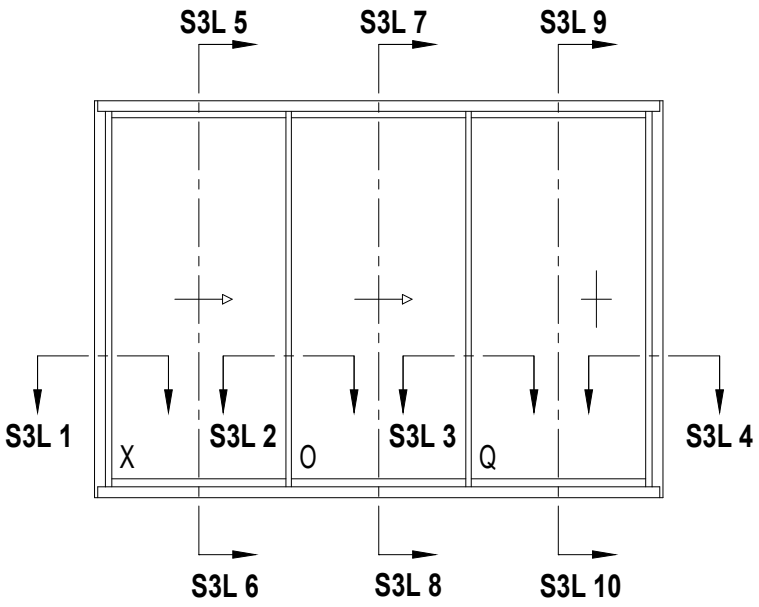

		#
052.5325.--		44
021.6003.07		12
021.5699.--**		2
021.5700.--**		2
021.5705.--		2
022.5418.04		1
024.5618.SY		8
069.5673.SY		2
022.5550.04		2
022.5606.04		2
024.5623.SY		4
024.5622.SY		4
024.5620.SY		2
069.5663.SY		4
062.7142.04		3
062.7147.SY		1
022.5584.01		3
069.6830.04		6
069.6831.04		min. 6
029.5050.SY		2B + 6H
029.5633.04		4B + 4H
081.9098.07		4H
081.9115.SY		4H + 4B
062.9322.04		2
080.9728.04		4
069.5660.04		10
069.5661.04		4
069.8405.ZC***		1
022.5378.--***		1
069.8447.--		1
069.8408.XX		1
069.5672.04		4
062.7143.XX		2
024.5642.SY		2
024.5605.04		36
065.6555.04		2
069.5653.SY		3

** See 47J.F. ...
*** See 47J.F. ...

S3L 4

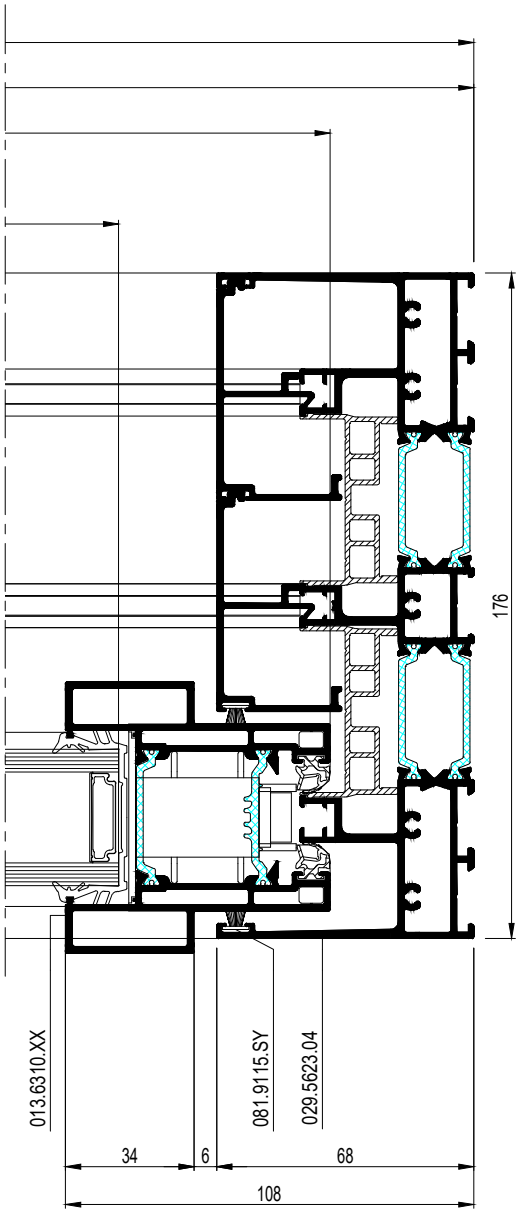

E

schaal - échelle
scale - Maßstab
1/2

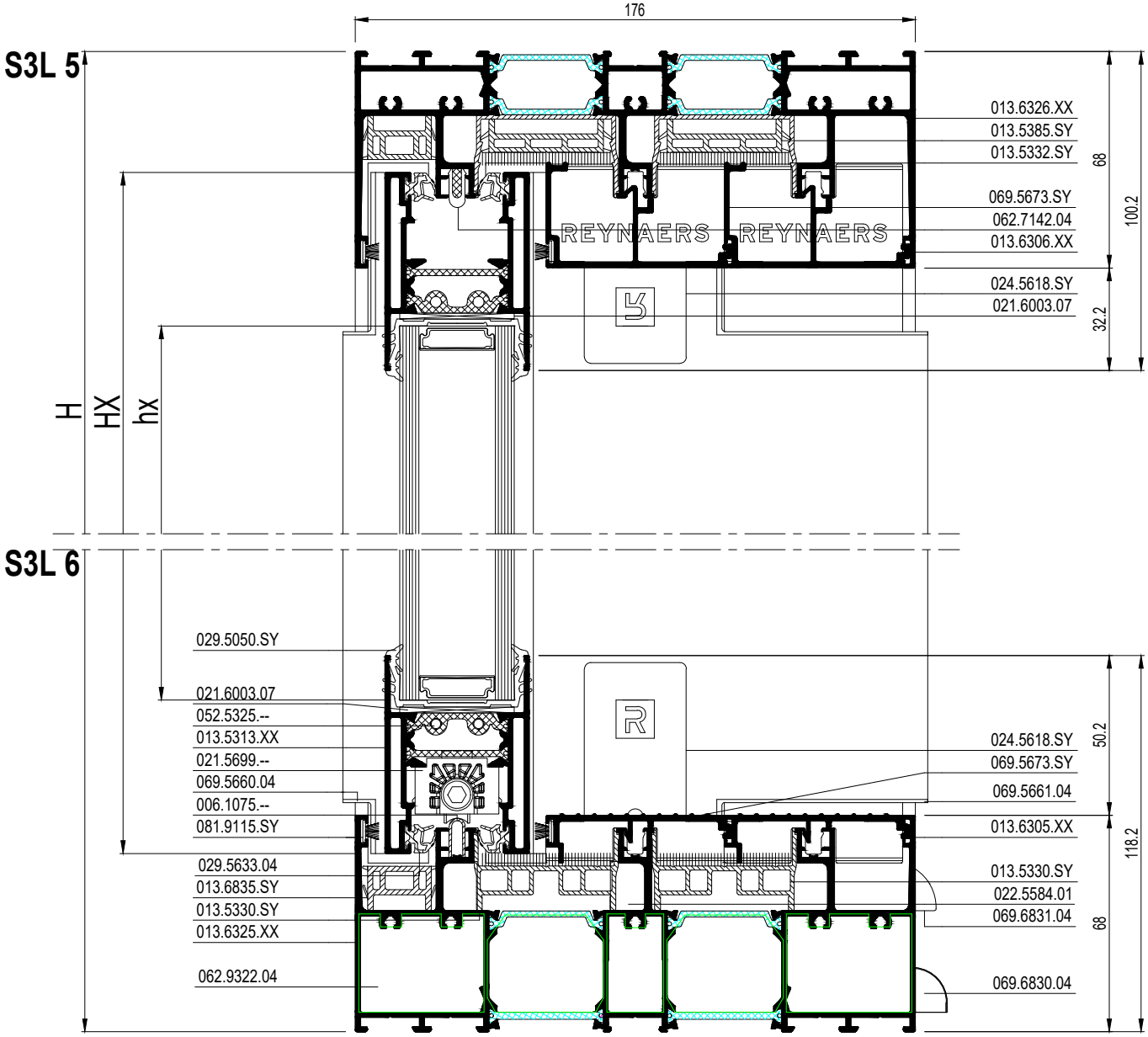

schaal - échelle
scale - Maßstab
1/2

SlimPatio 68

3-RAIL XOQ LV
3-RAIL XOQ LV
3-RAIL XOQ LV
3-RAIL XOQ LV

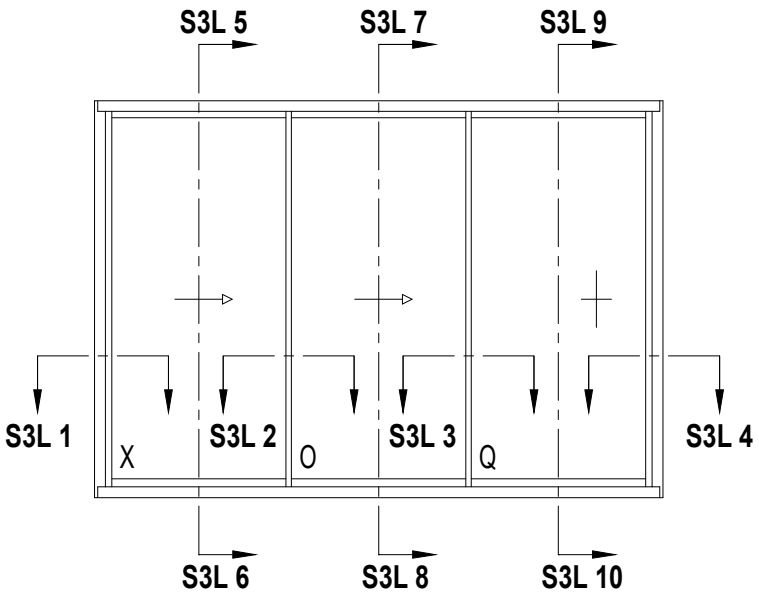

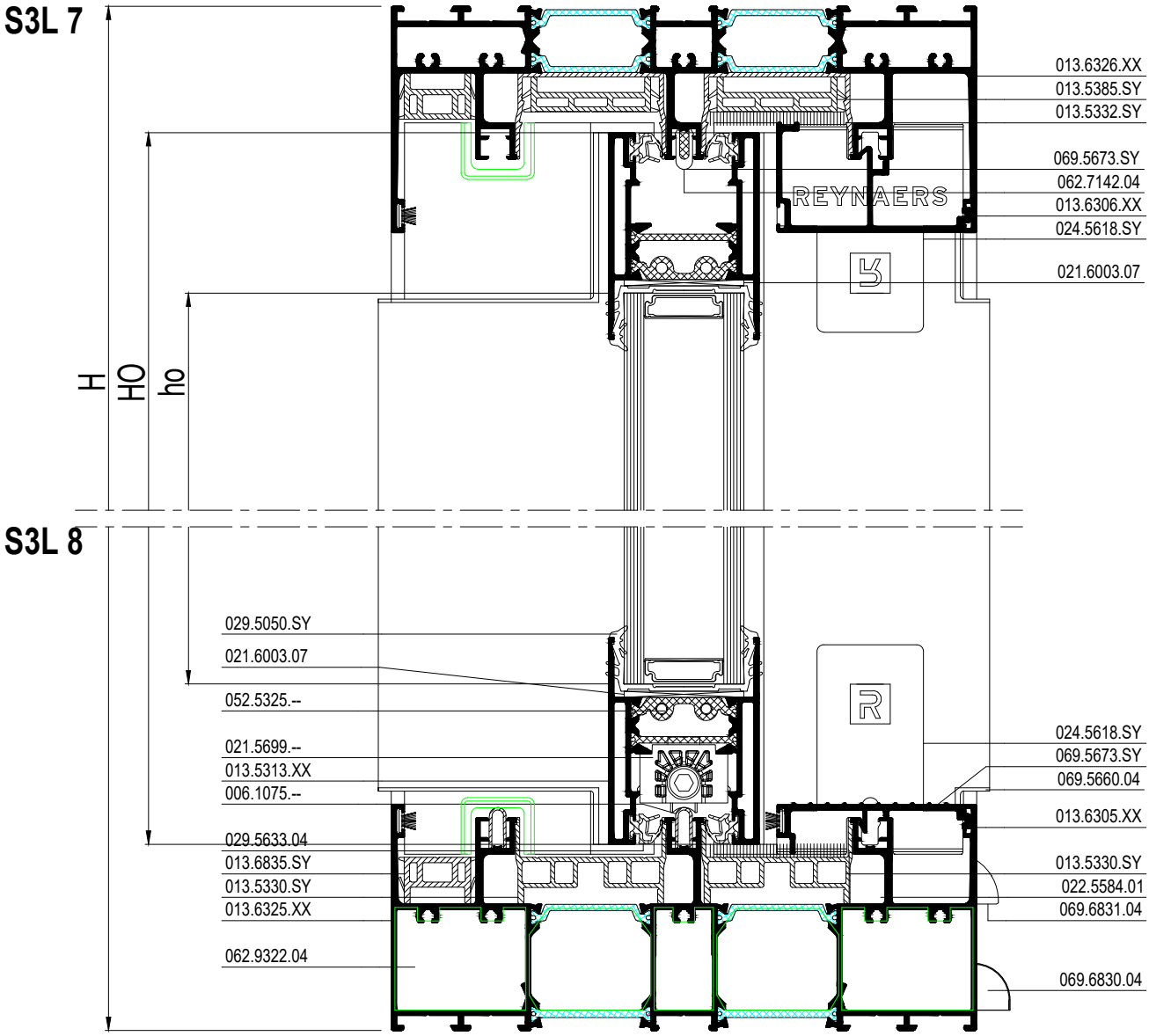

schaal - échelle
scale - Maßstab
1/2

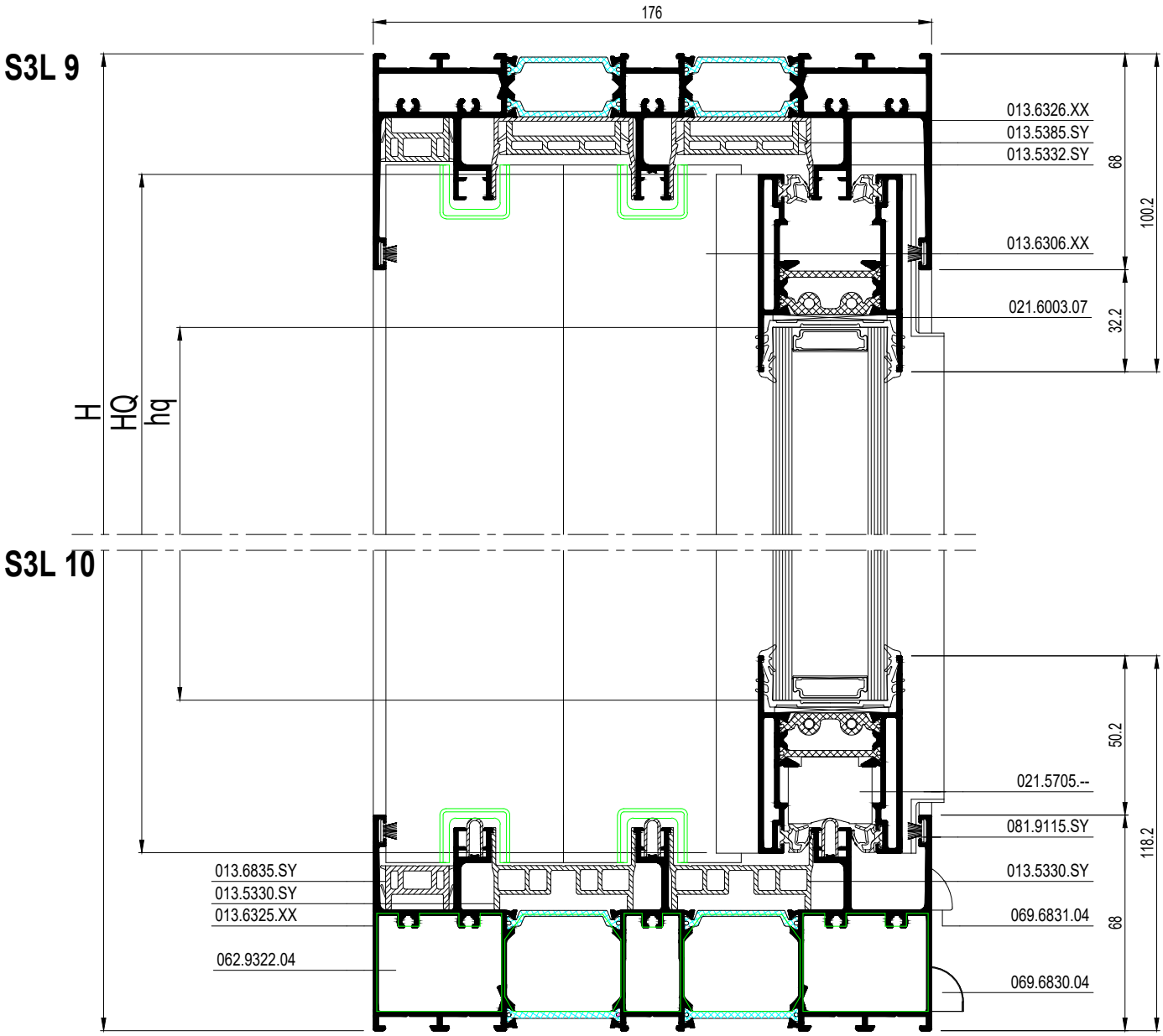

schaal - échelle
scale - Maßstab
1/2

SlimPatio 68

3-RAIL XOX LV
3-RAIL XOX LV
3-RAIL XOX LV
3-RAIL XOX LV

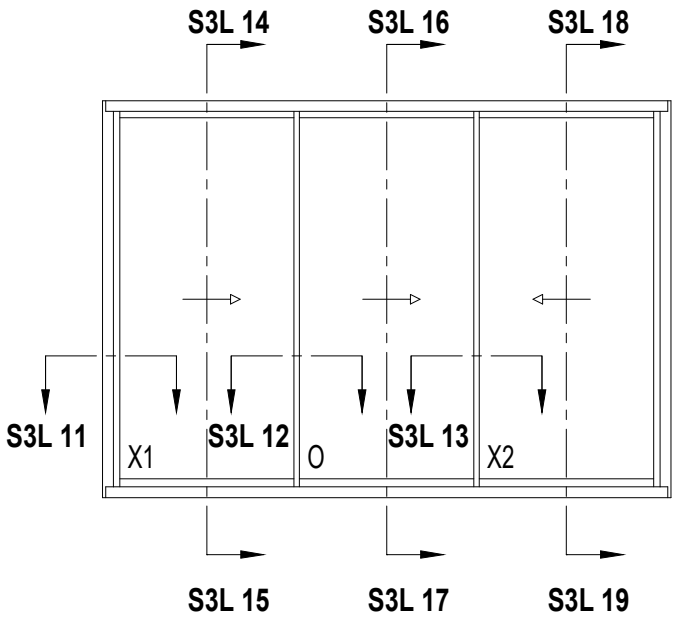

			#	Lm
013.6326.XX			2	H
			1	B-42
013.6325.XX			1	B-42
013.5332.SY			2	B-40
013.5330.SY			4	H-58
			1	B1-65
			1	B2+B3-65
			1	B1+B2-65
			1	B3-65
013.5385.SY			1	B1-59
			1	B2+B3-59
			1	B1+B2-59
			1	B3-59
013.6835.SY			2	H-86
			4	B-40
013.6306.XX			4	H-88
006.1075.--			3	B-92
013.6310.XX			2	H-94
013.6309.XX			2	H-94*
013.6307.XX			2	H-94*
013.5329.SY			4	H-94*
013.5313.XX			2	B1-92
			2	B2-1
			2	B3-92

* Assembly before sawing

E

schaal - échelle
scale - Maßstab
1/2

BX1 = B1 - 21
BO = B2 + 34
BX2 = B3 - 21
HX1 = H - 94
HO = H - 94
HX2 = H - 94
bx1 = BX1 - 76
bo = BO - 40
bx2 = BX2 - 76
hx1 = HX1 - 96.4
ho = HO - 96.4
hx2 = HX2 - 96.4

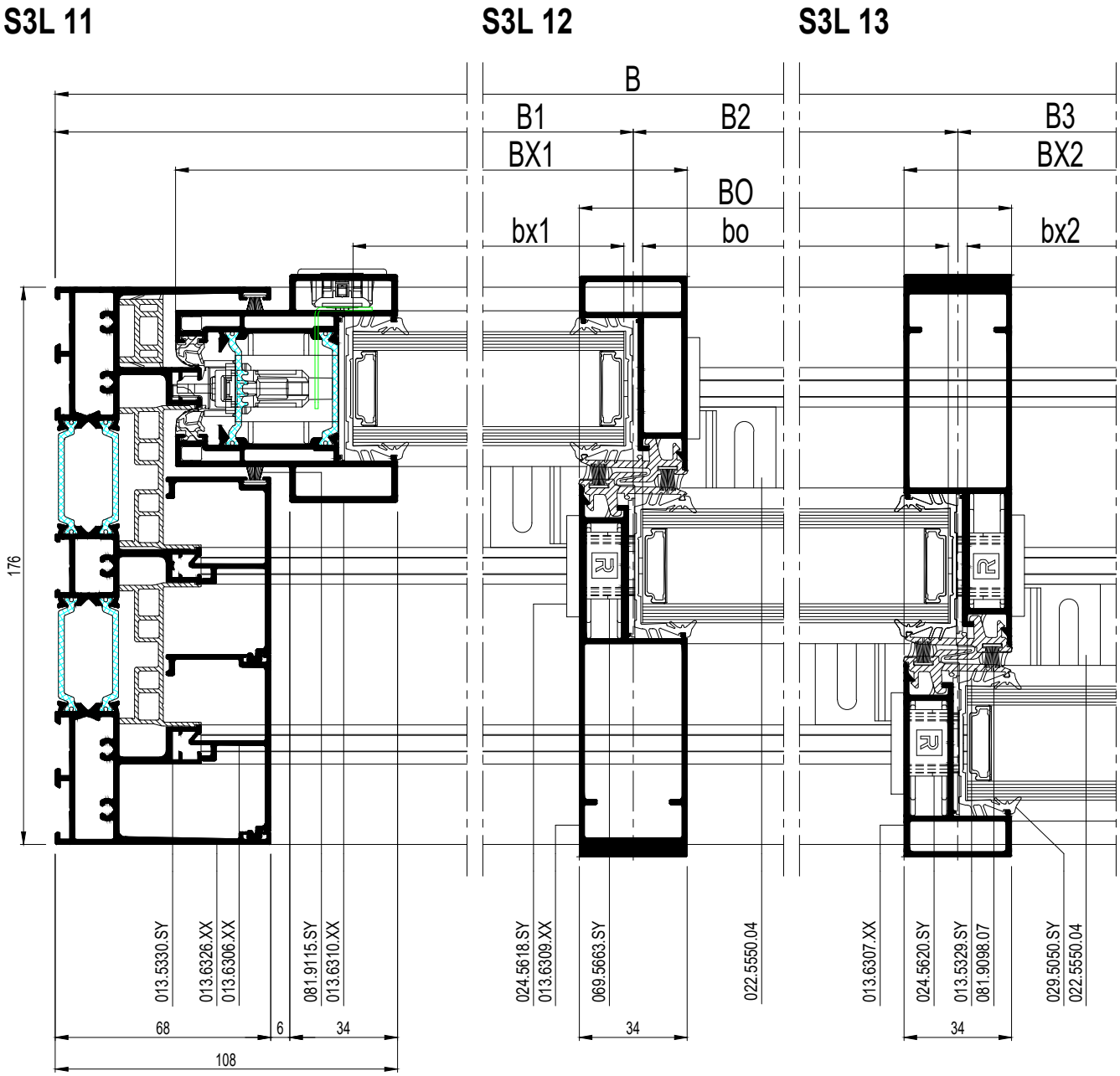

schaal - échelle
scale - Maßstab
1/2

SlimPatio 68

3-RAIL XOX LV
3-RAIL XOX LV
3-RAIL XOX LV
3-RAIL XOX LV

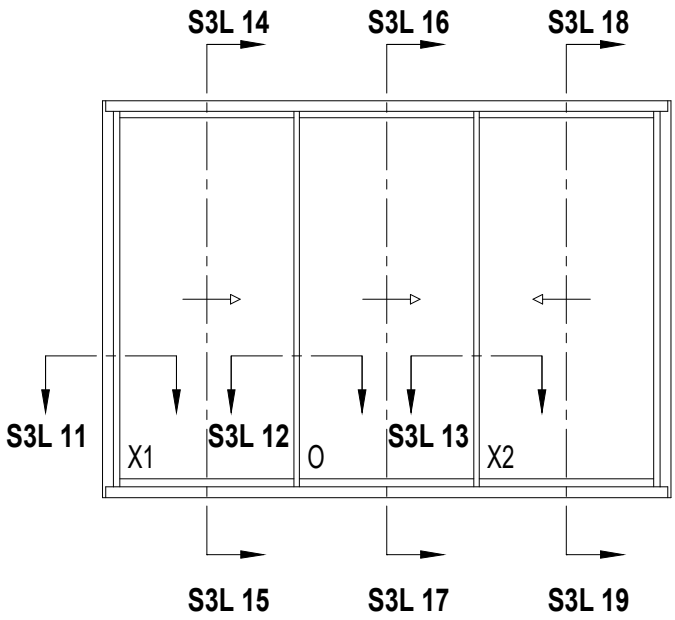

		#
052.5325.--		44
021.6003.07		12
021.5699.--**		3
021.5700.--**		3
024.5618.SY		8
022.5550.04		2
022.5606.04		2
024.5623.SY		4
024.5622.SY		4
024.5620.SY		2
069.5663.SY		4
062.7142.04		4
062.7147.SY		2
022.5584.01		3
069.6830.04		6
069.6831.04		min. 6
029.5050.SY		2B + 6H
029.5633.04		4B + 4H
081.9098.07		4H
081.9115.SY		4H + 4B
062.9322.04		2
080.9728.04		4
069.5660.04		8
069.5661.04		4
069.8405.ZC***		2
022.5378.--***		2
069.8447.--		2
069.8408.XX		2
069.5672.SY		8
062.7143.XX		3
024.5605.04		36
065.6555.04		2
069.5653.SY		3

** See 47J.F. ...
*** See 47J.F. ...

E

schaal - échelle
scale - Maßstab
1/2

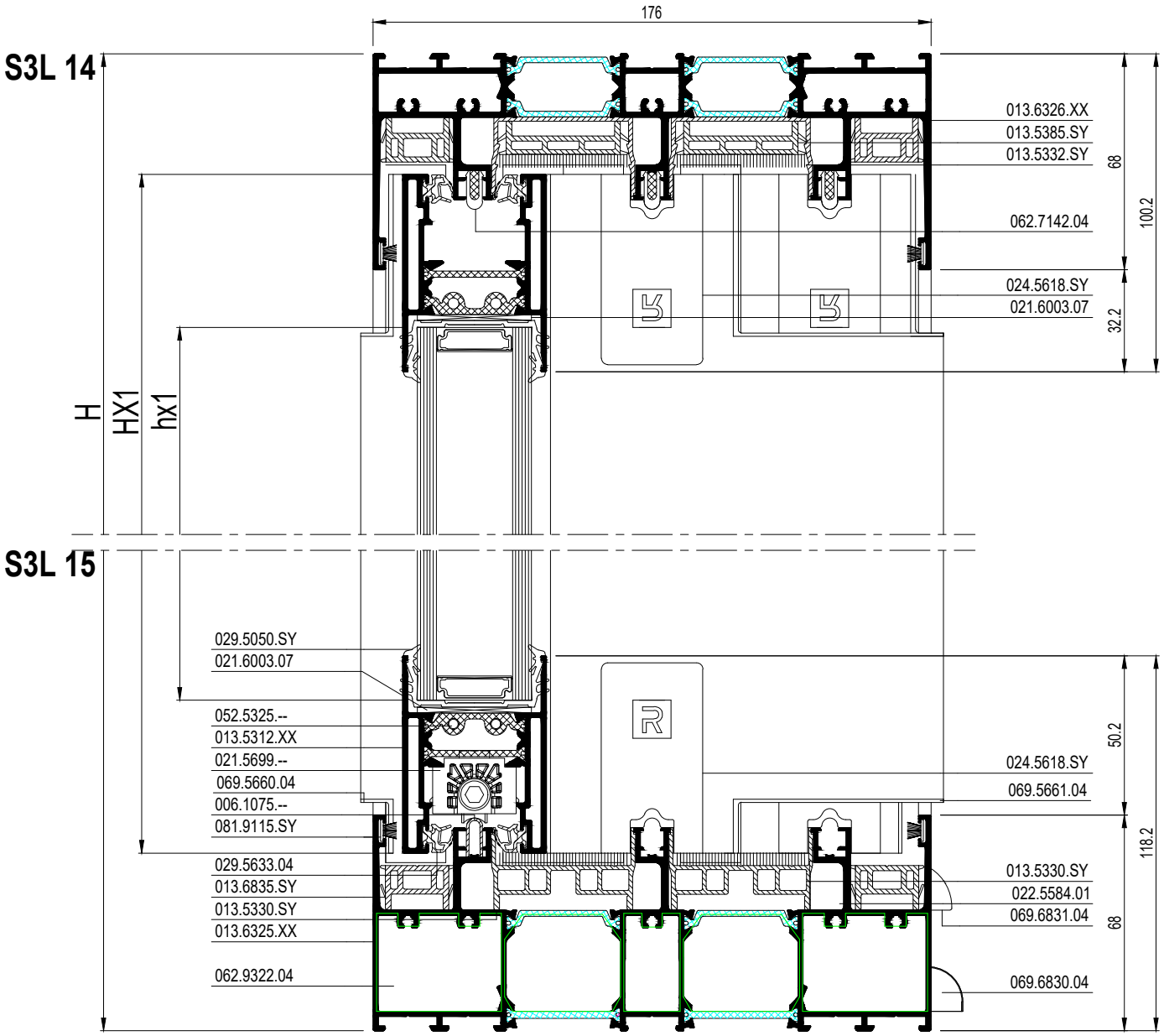

schaal - échelle
scale - Maßstab
1/2

SlimPatio 68

3-RAIL XOX LV
3-RAIL XOX LV
3-RAIL XOX LV
3-RAIL XOX LV

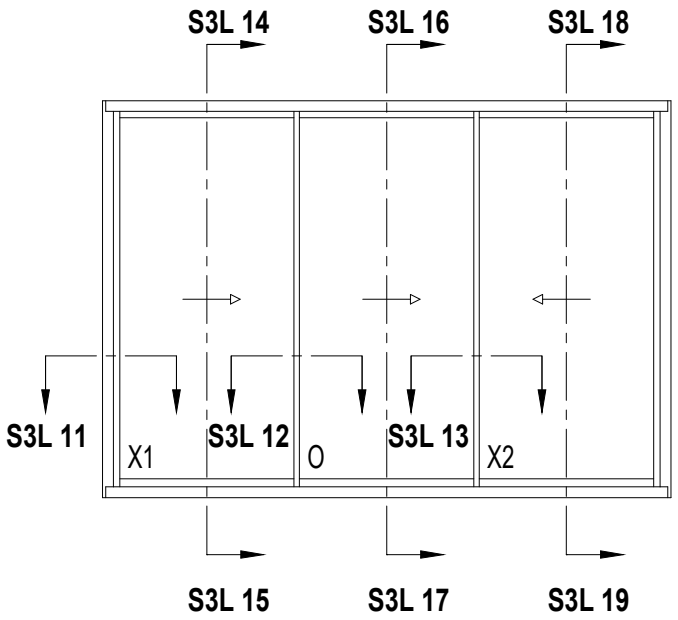

S3L 16

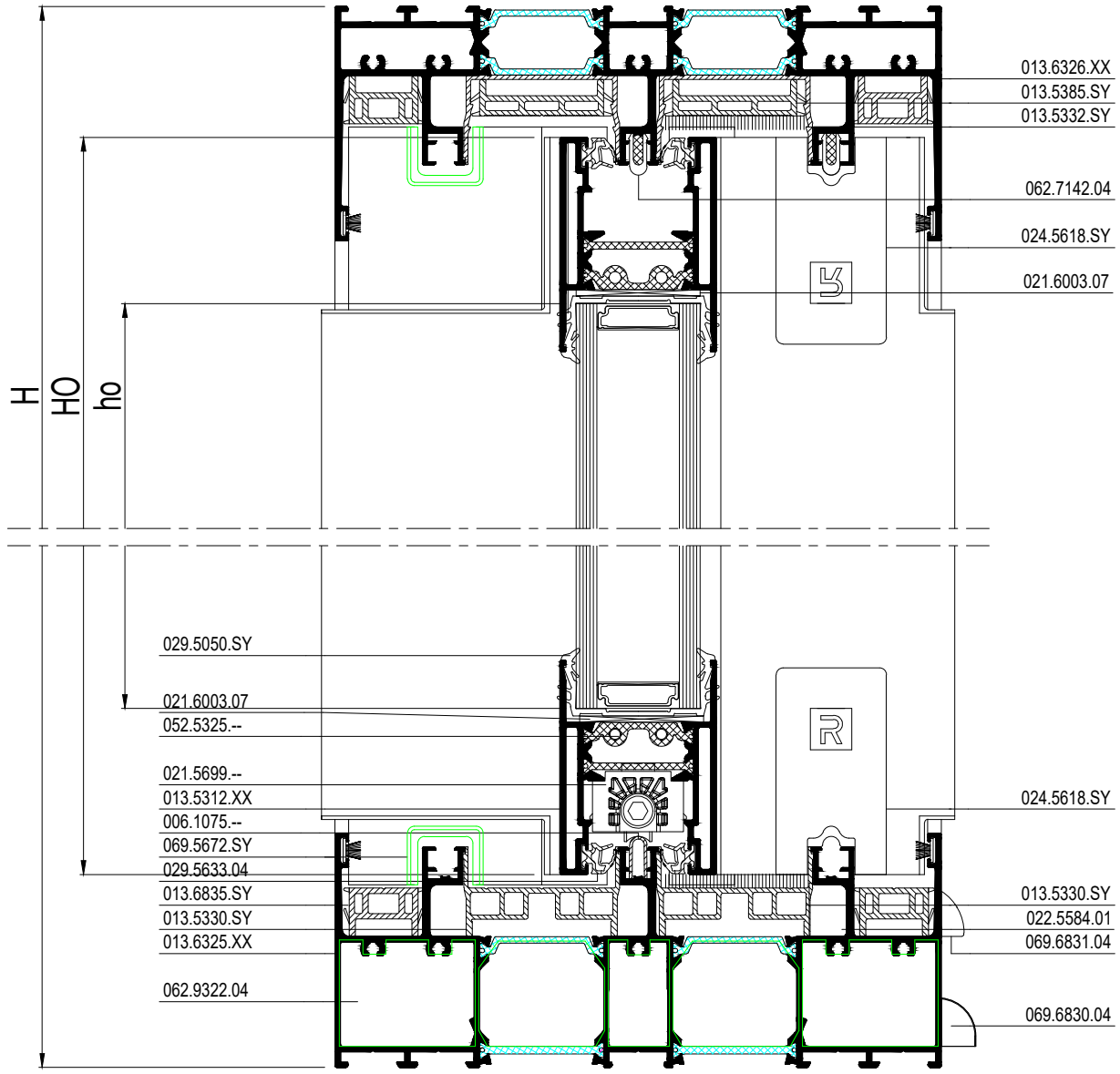

S3L 17

E

schaal - échelle
scale - Maßstab
1/2

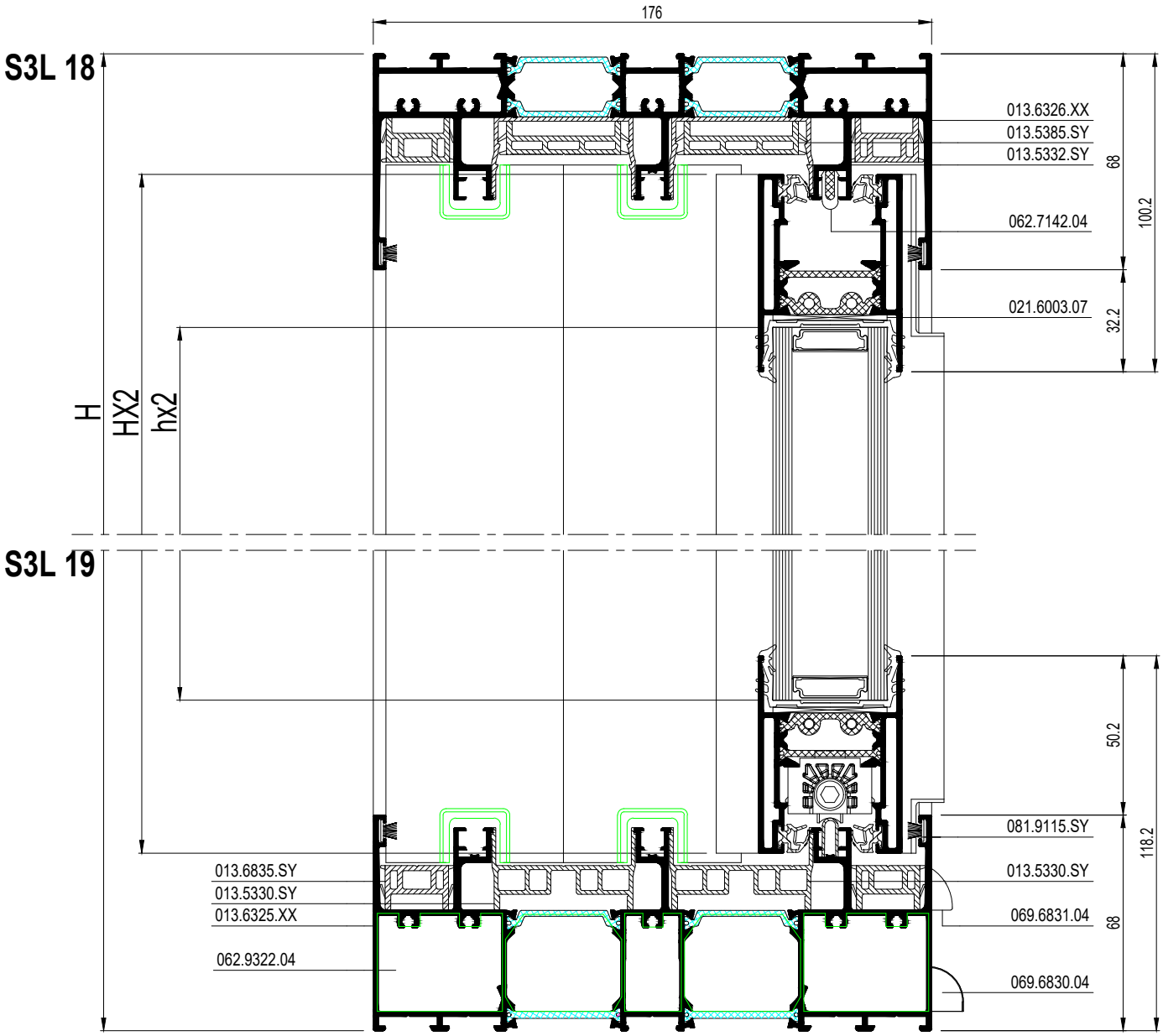

schaal - échelle
scale - Maßstab
1/2

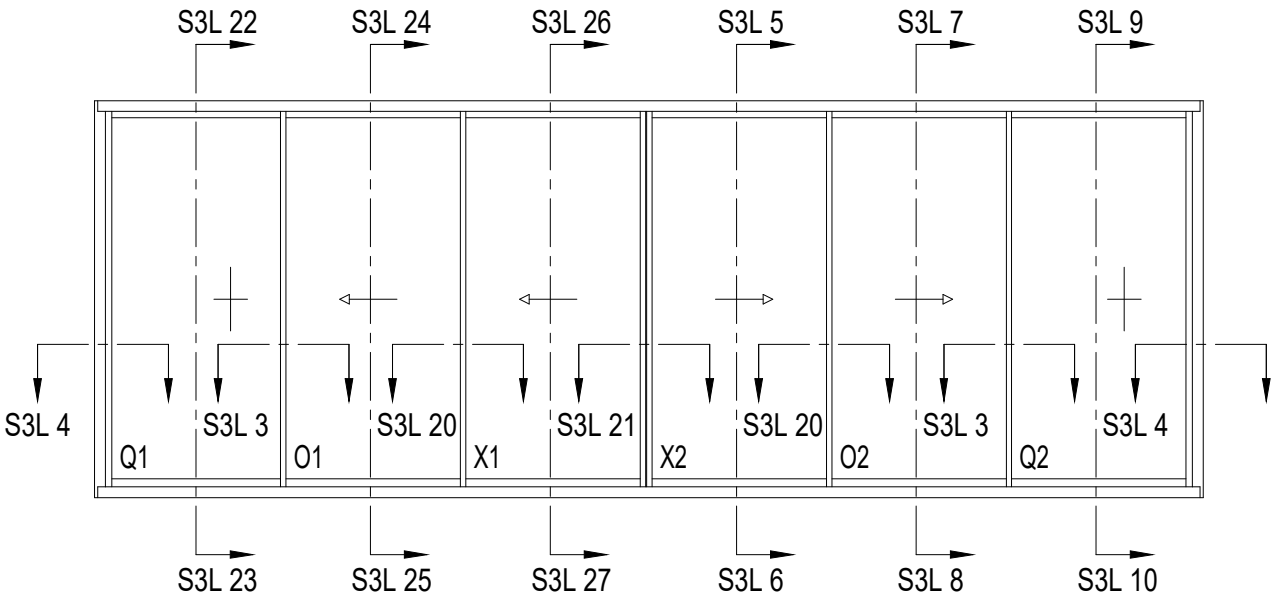

S3L 20

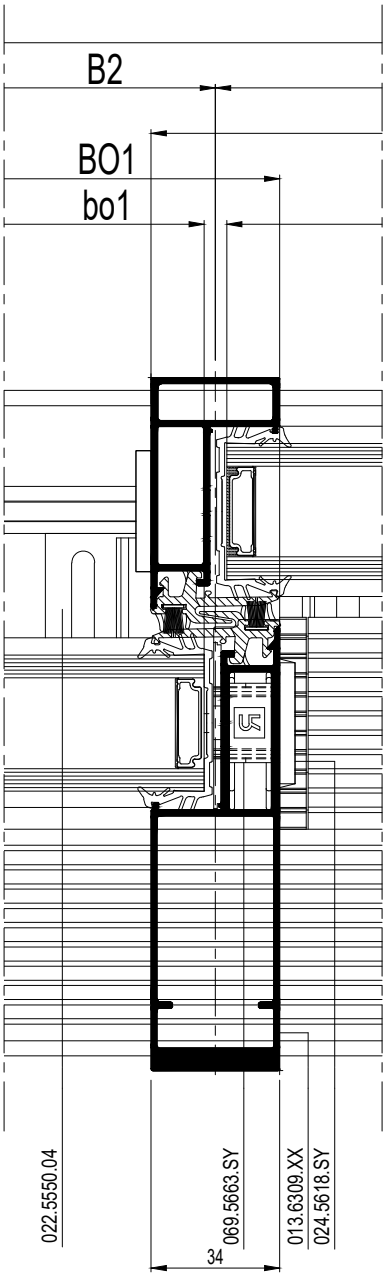

S3L 21

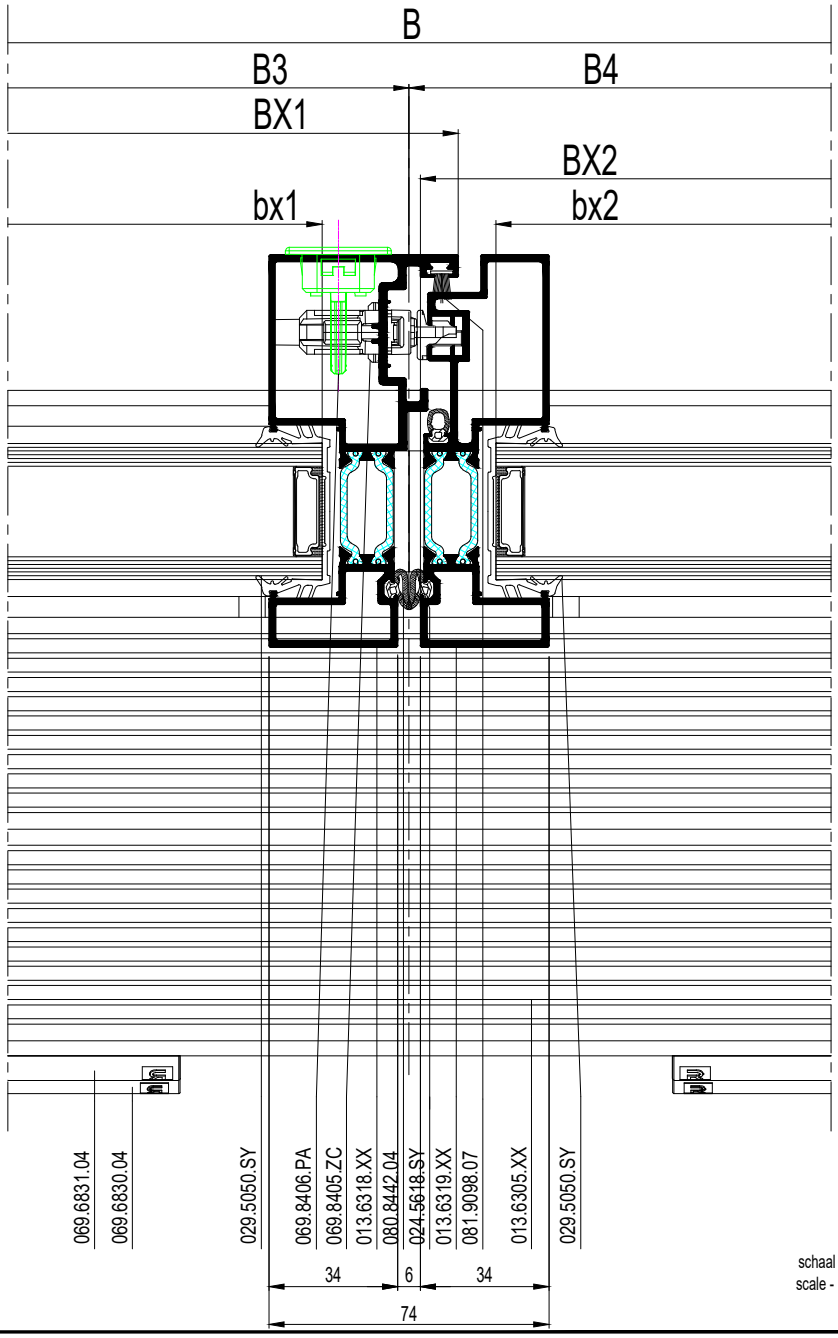

schaal - échelle
scale - Maßstab
1/2

			#	Lm
013.6326.XX			2	H
			1	B-42
013.6325.XX			1	B-42
013.5332.SY			2	B-40
013.5330.SY			4	H-58
			1	B1+B2-65
			1	B5+B6-65
			1	B1-65
			1	B6-65
			1	B3-90
			1	B4-90
			1	B-B1-B6-90
013.5385.SY			1	B1+B2-59
			1	B5+B6-59
			1	B1-59
			1	B6-59
			1	B3-50
			1	B4-50
			1	B-B1-B6-50
013.6835.SY			2	B-40
013.6305.XX			1	B3+B4-49
			1	B-B1-B6-49
013.6306.XX			4	H-88
			1	B3+B4-49
			1	B-B1-B6-49
006.1075.--			1	B-92
			1	B1-25
			1	B1+B2-25
			1	B5+B6-25
			1	B6-25

			#	Lm
013.6310.XX			2	H-94
013.6309.XX			4	H-94*
013.6307.XX			4	H-94*
013.5329.SY			8	H-94*
013.5313.XX			2	B1-92
			2	B2-1
			2	B3-21
			2	B4-21
			2	B5-1
			2	B6-92
013.6318.XX			1	H-94
013.6319.XX			1	H-94

* Assembly before sawing

E

schaal - échelle
scale - Maßstab
1/2

SlimPatio 68

3-RAIL QOXXOQ LV
3-RAIL QOXXOQ LV
3-RAIL QOXXOQ LV
3-RAIL QOXXOQ LV

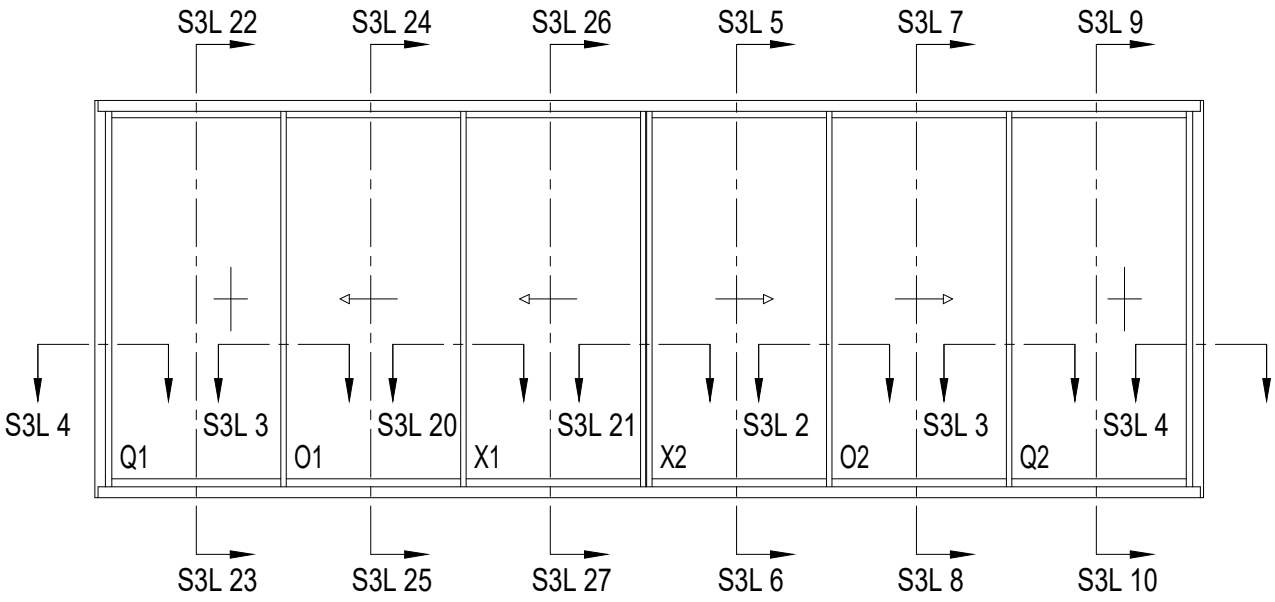

S3L 22

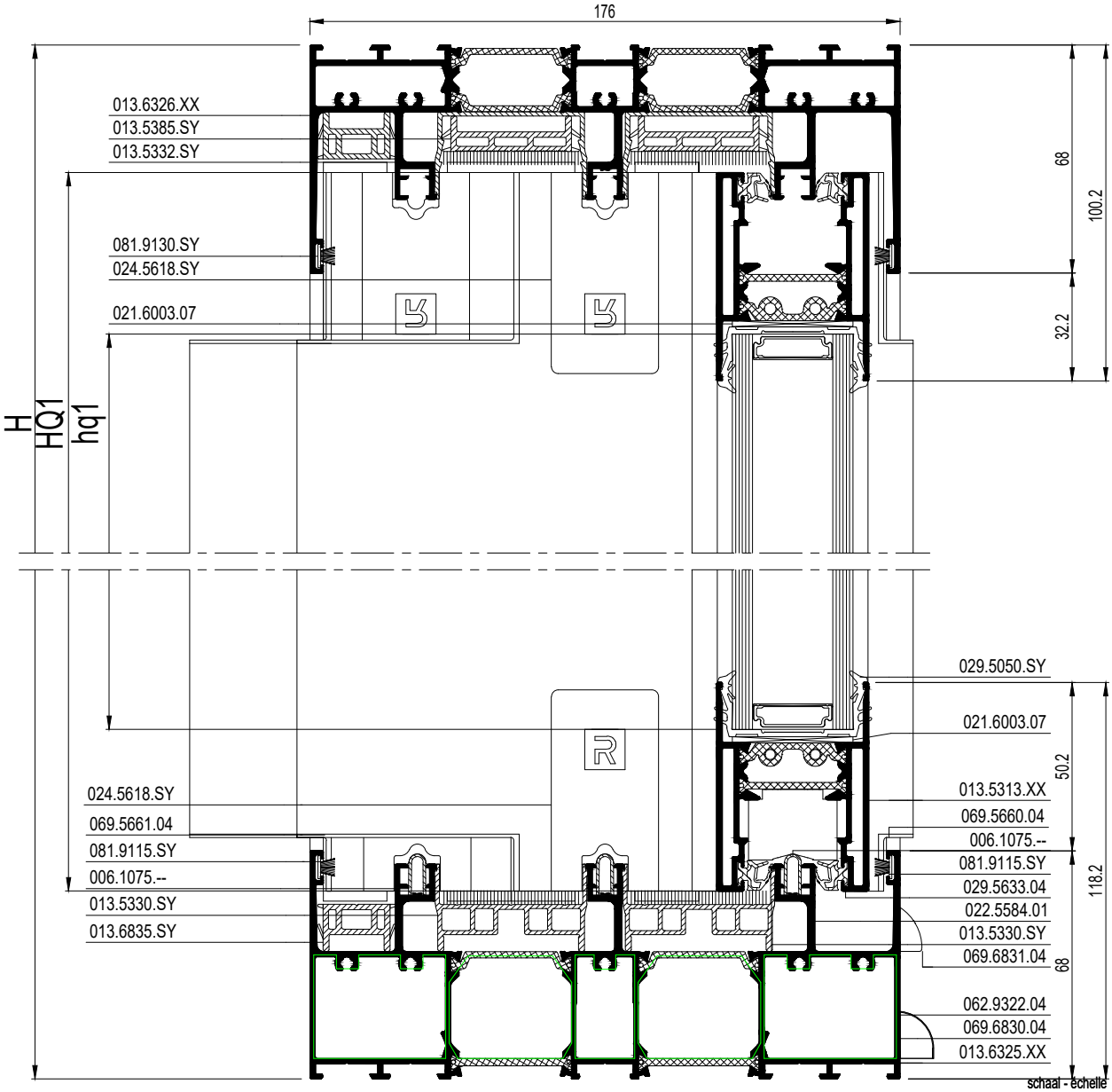

S3L 23

schaal - échelle
scale - Maßstab
1/2

E

SlimPatio 68

3-RAIL QOXXOQ LV
3-RAIL QOXXOQ LV
3-RAIL QOXXOQ LV
3-RAIL QOXXOQ LV

		#
052.5325.--		68
021.6003.07		24
021.5699.--**		4
021.5700.--**		4
024.5618.SY		20
069.5673.SY		4
022.5550.04		5
022.5606.04		5
024.5623.SY		4
024.5622.SY		4
024.5620.SY		4
069.5663.SY		12
062.7142.04		7
022.5584.01		8
069.6830.04		12
069.6831.04		min. 12
029.5050.SY		2B + 12H
029.5633.04		4B + 4H
081.9098.07		9H
081.9115.SY		4B + 4H
062.9322.04		2
080.9728.04		4
069.5660.SY		16
069.5661.SY		8
069.5665.04		1
069.8405.ZC***		1
022.5378.--***		1
069.8406.PA		1
080.8442.04		3H
062.7143.XX		4
024.5605.04		72
069.5672.SY		8
065.6555.04		2
069.5653.SY		3
021.5705.--		4
022.5418.04		2
024.5642.04		4

** See 47J.F. ...
*** See 47J.F. ...

BQ1 = B1-21	HQ1 = H-94
BO1 = B2+34	HO1 = H-94
BX1 = B3+30	HX1 = H-94
BX2 = B4+14	HX2 = H-94
BO2 = B5+34	HO2 = H-94
BQ2 = B6-21	HQ2 = H-94
bq1 = BQ1-76	hq1 = HQ1-96.4
bo1= BO1-40	ho1 = HO1-96.4
bx1= BX1-56	hx1 = HX1-96.4
bx2 = BX2-40	hx2 = HX2-96.4
bo2= BO2-40	ho2 = HO2-96.4
bq2 = BQ2-76	hq2 = HQ2-96.4

E

schaal - échelle
scale - Maßstab
1/2

SlimPatio 68

3-RAIL QOXXOQ LV
3-RAIL QOXXOQ LV
3-RAIL QOXXOQ LV
3-RAIL QOXXOQ LV

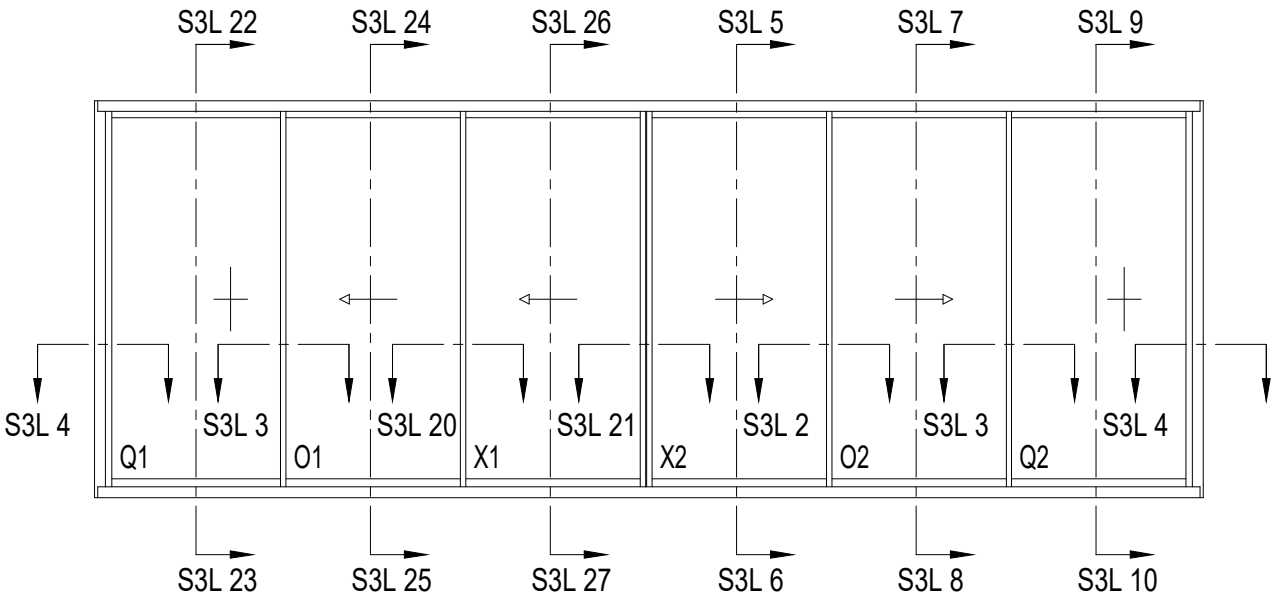

S3L 24

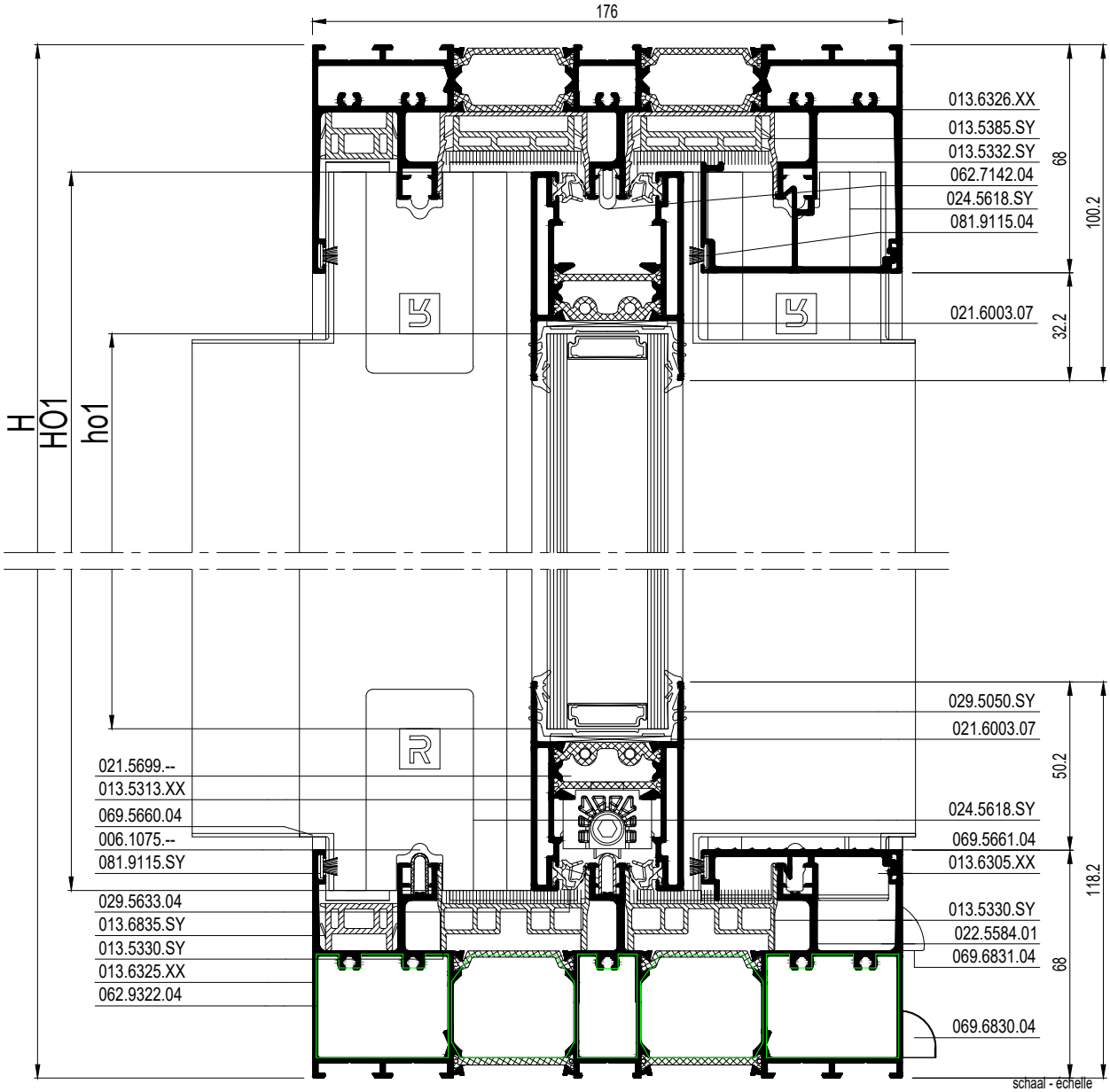

S3L 25

E

schaal - échelle
scale - Maßstab
1/2

S3L 26

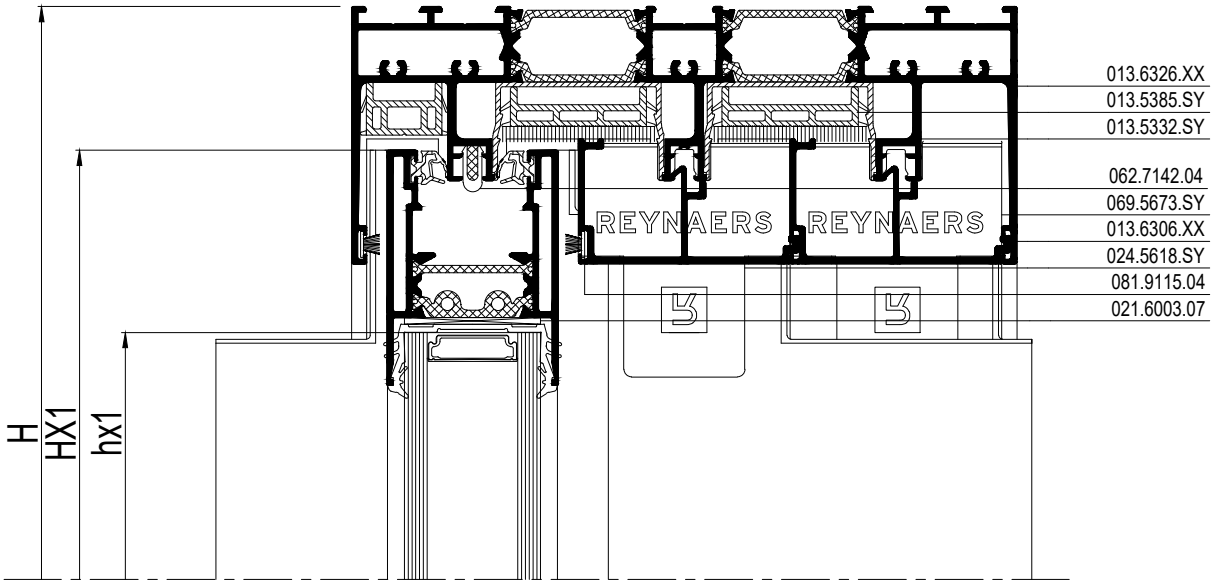

S3L 27

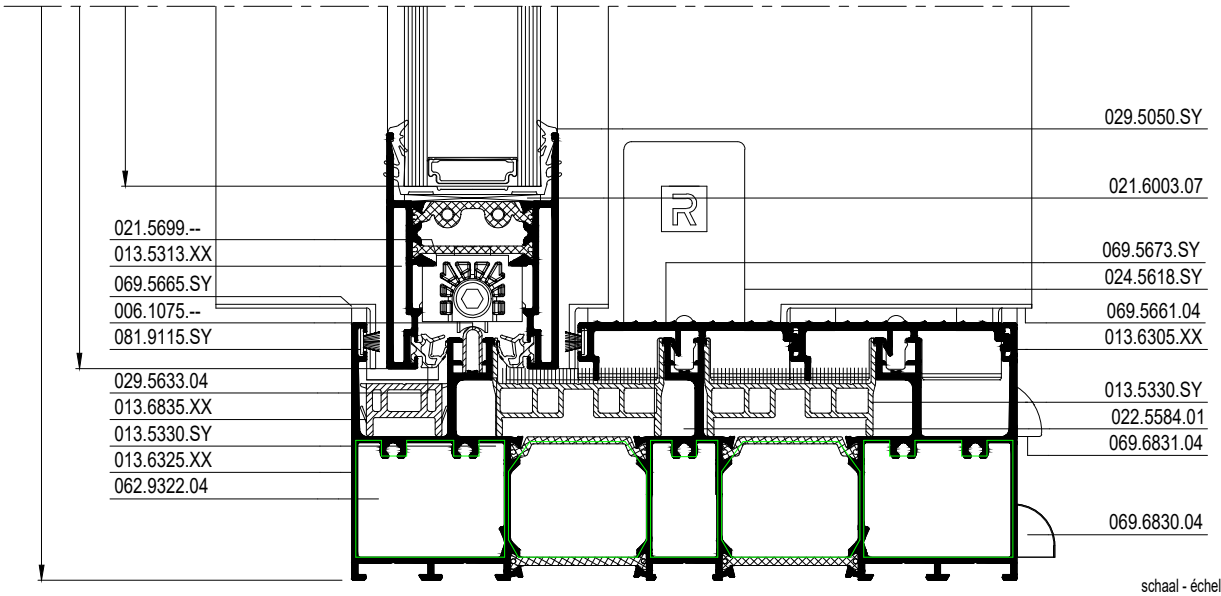

schaal - échelle
scale - Maßstab
1/2

E

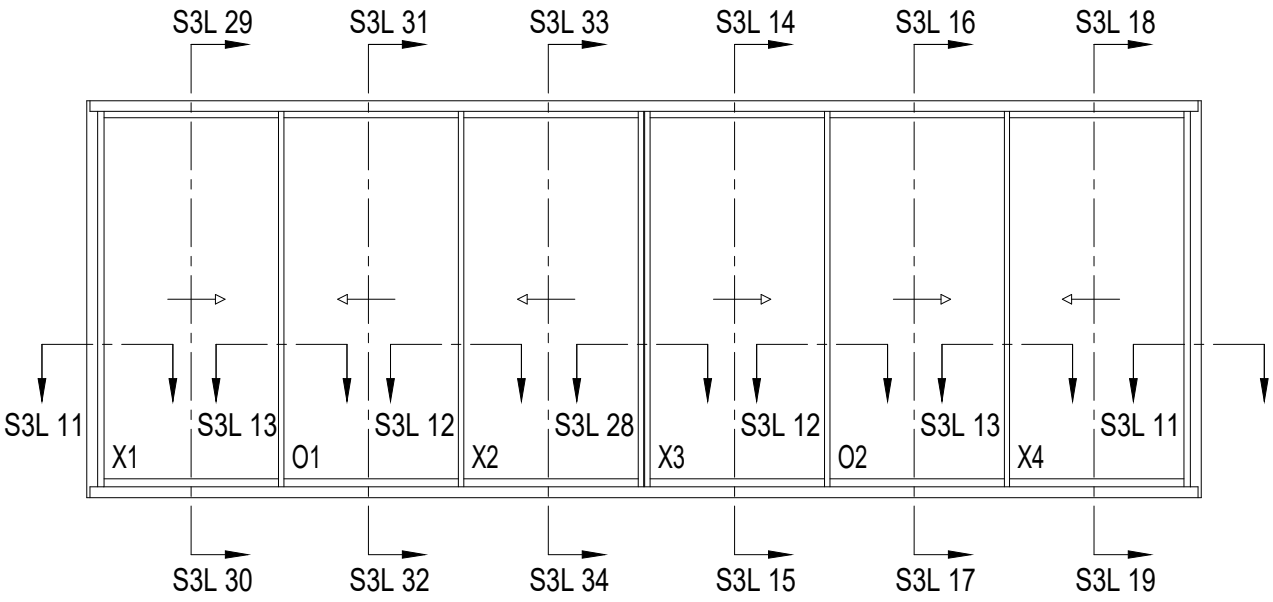

S3L 28

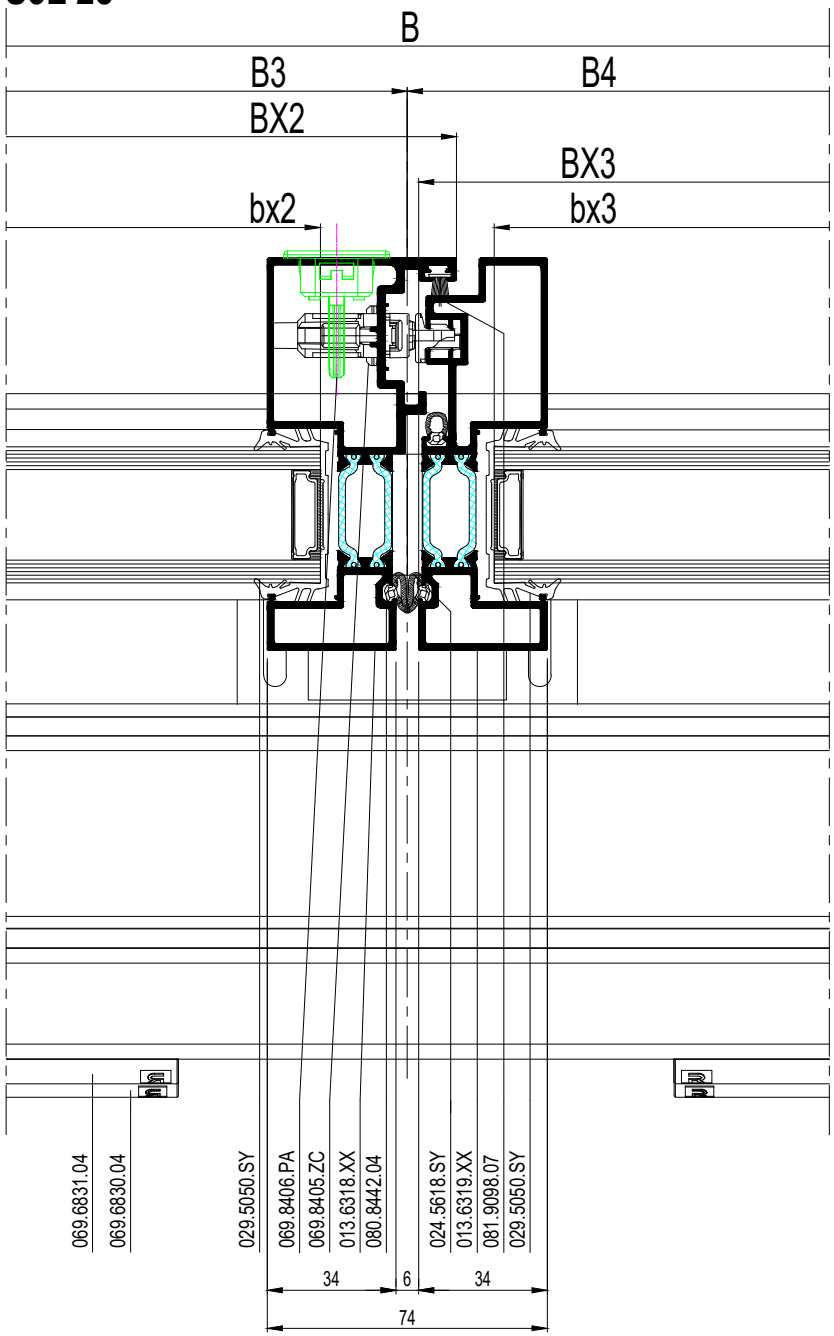

schaal - échelle
scale - Maßstab
1/2

E

SlimPatio 68

3-RAIL XOXXOX LV
3-RAIL XOXXOX LV
3-RAIL XOXXOX LV
3-RAIL XOXXOX LV

		#	Lm
013.6326.XX		2	H
		1	B-42
013.6325.XX		1	B-42
013.5332.SY		2	B-40
013.5330.SY		4	H-58
		1	B1+B2-65
		1	B5+B6-65
		1	B1-65
		1	B6-65
		1	B3-90
		1	B4-90
		1	B-B1-B6-90
013.5385.SY		1	B1+B2-59
		1	B5+B6-59
		1	B1-59
		1	B6-59
		1	B3-50
		1	B4-50
		1	B-B1-B6-50
013.6835.SY		4	B-40
		2	H-86
013.6306.XX		4	H-88
006.1075.--		3	B-92
013.6310.XX		2	H-94
013.6309.XX		4	H-94*
013.6307.XX		4	H-94*
013.5329.SY		8	H-94*
013.5313.XX		2	B1-92
		2	B2-1
		2	B3-21
		2	B4-21
		2	B5-1
		2	B6-92
013.6318.XX		1	H-94
013.6319.XX		1	H-94

* Assembly before sawing

E

schaal - échelle
scale - Maßstab
1/2

SlimPatio 68

3-RAIL XOXXOX LV
3-RAIL XOXXOX LV
3-RAIL XOXXOX LV
3-RAIL XOXXOX LV

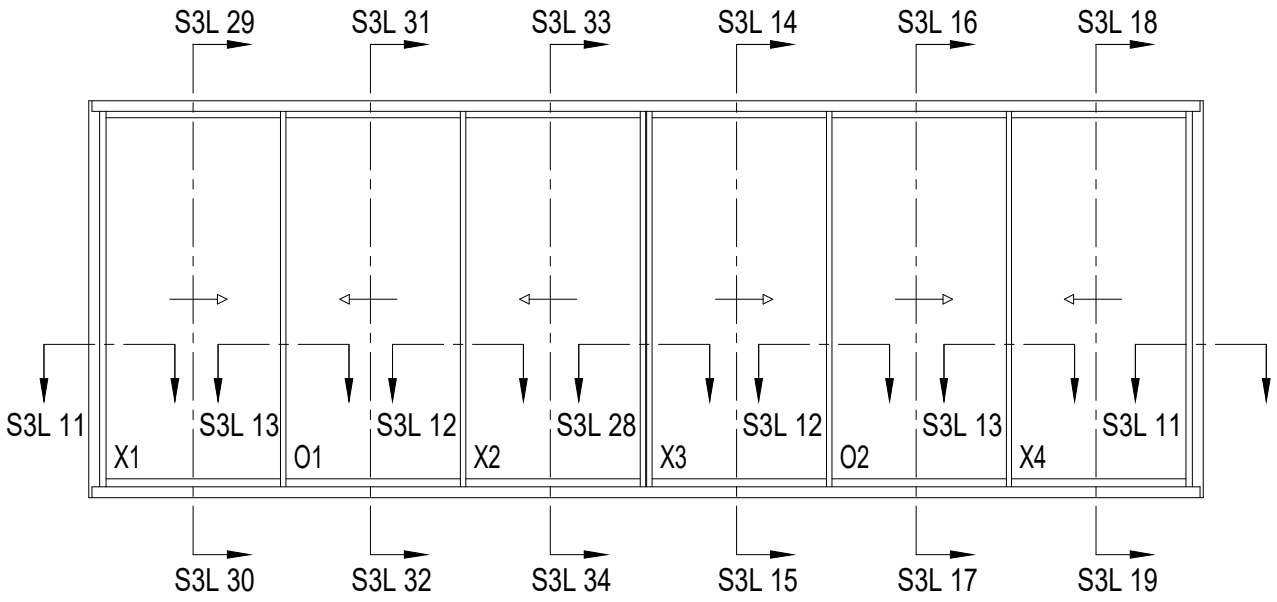

S3L 29

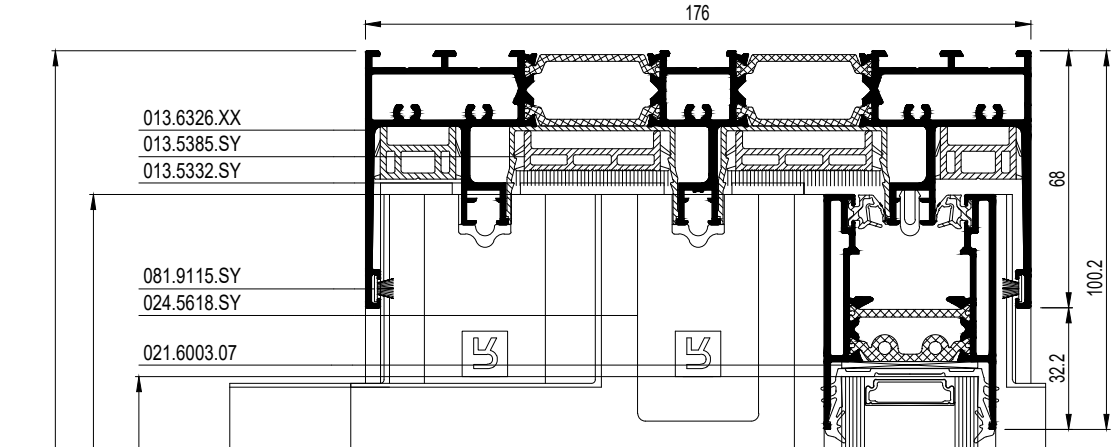

S3L 30

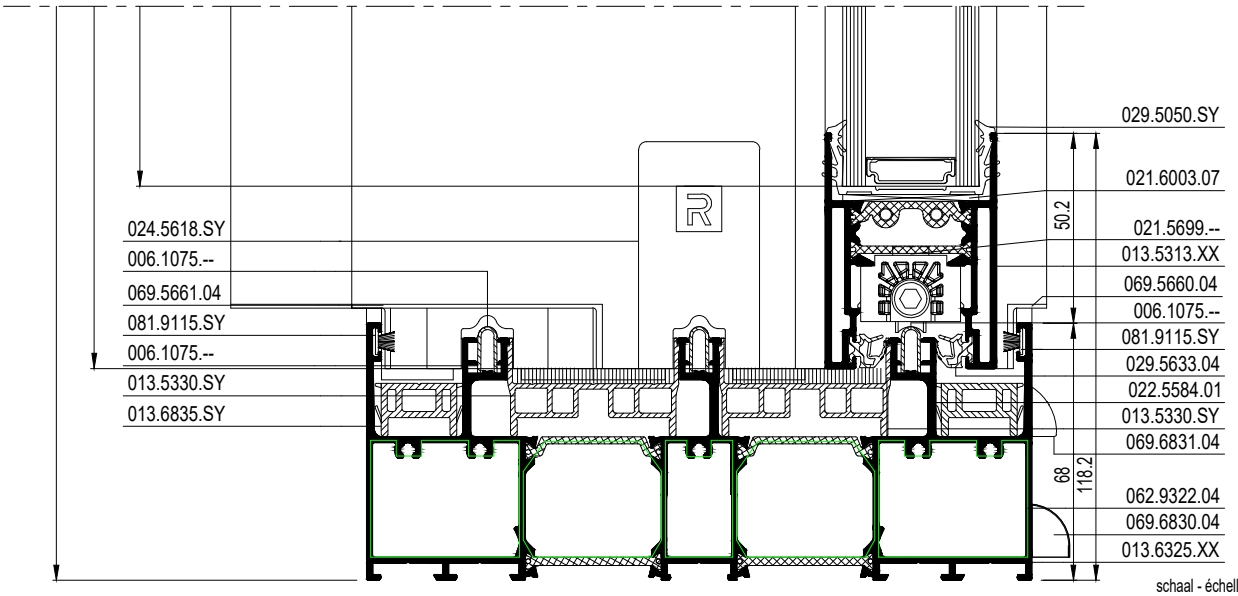

schaal - échelle
scale - Maßstab
1/2

E

		#
052.5325.--		68
021.6003.07		24
021.5699.--**		6
021.5700.--**		6
024.5618.SY		20
022.5550.04		5
022.5606.04		5
024.5623.SY		4
024.5622.SY		4
024.5620.SY		4
069.5663.SY		12
062.7142.04		9
022.5584.01		8
069.6830.04		12
069.6831.04		min. 12
029.5050.SY		2B + 12H
029.5633.04		4B + 4H
081.9098.07		9H
081.9115.SY		4B + 4H
062.9322.04		2
080.9728.04		4
069.5660.SY		12
069.5661.SY		8
069.5665.04		1
069.8405.ZC***		3
022.5378.--***		3
069.8406.PA		1
069.8408.PA		2
080.8442.04		3H
062.7143.XX		6
024.5605.04		72
069.5672.SY		8
065.6555.04		2
069.5653.SY		3
024.5642.04		4
069.8447.--		2
062.7147.SY		2

** See 47J.F. ...
*** See 47J.F. ...

BX1 = B1-21	HX1 = H-94
BO1 = B2+34	HO1 = H-94
BX2 = B3+30	HX2 = H-94
BX3 = B4+14	HX3 = H-94
BO2 = B5+34	HO2 = H-94
BX4 = B6-21	HX4 = H-94
bx1 = BX1-76	hx1 = HX1-96.4
bo1= BO1-40	ho1 = HO1-96.4
bx2= BX2-56	hx2 = HX2-96.4
bx3= BX3-40	hx3 = HX3-96.4
bo2= BO2-40	ho2 = HO2-96.4
bx4 = BX4-76	hx4 = HX4-96.4

E

schaal - échelle
scale - Maßstab
1/2

SlimPatio 68

3-RAIL XOXXOX LV
3-RAIL XOXXOX LV
3-RAIL XOXXOX LV
3-RAIL XOXXOX LV

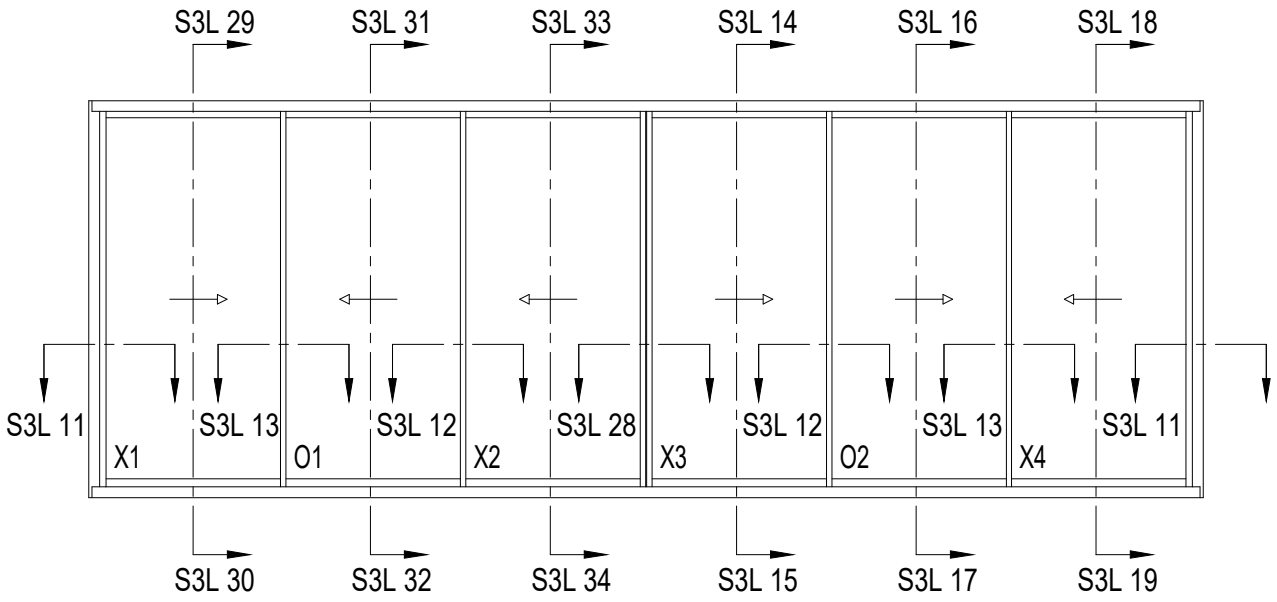

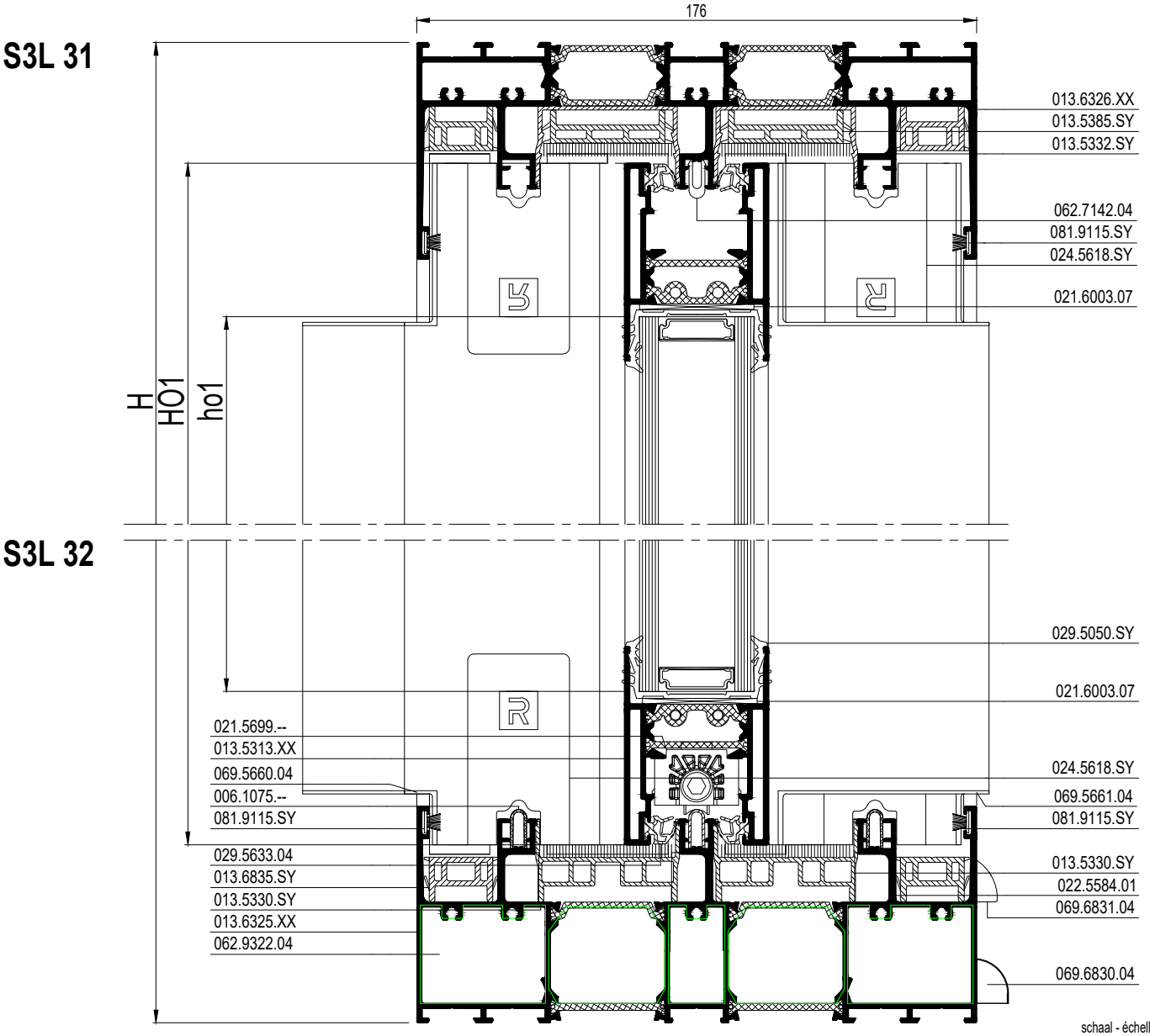

schaal - échelle
scale - Maßstab
1/2

E

S3L 33

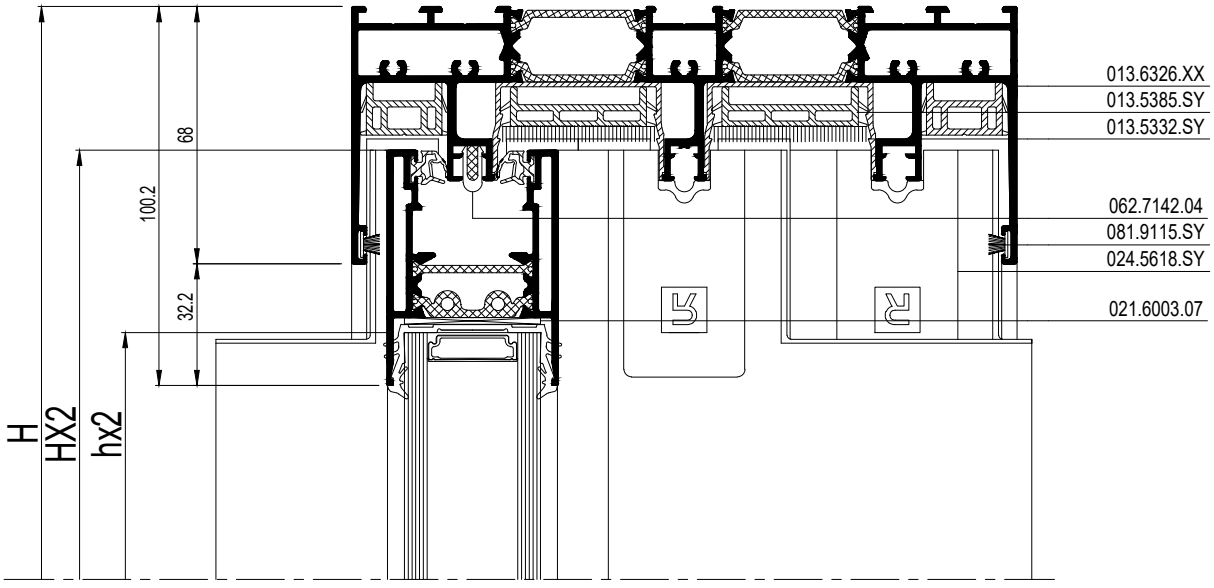

S3L 34

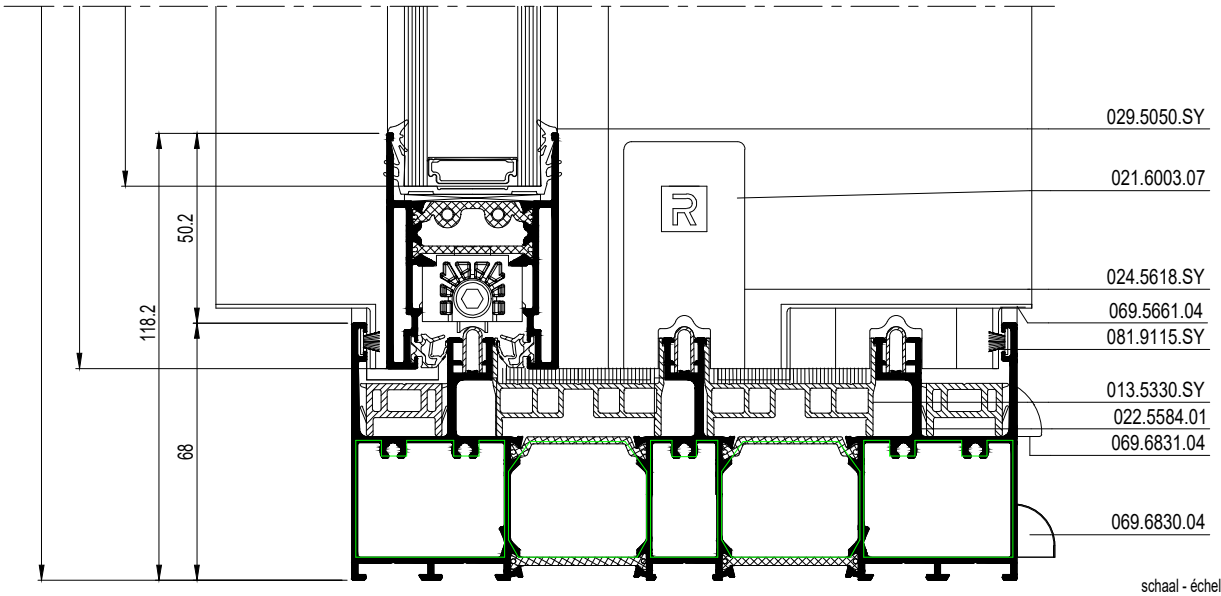

schaal - échelle
scale - Maßstab
1/2

E

SlimPatio 68

3-RAIL QOXVXOQ BUITENHOEK LV
3-RAIL QOXVXOQ COIN EXTERIEUR LV
3-RAIL QOXVXOQ OUTER CORNER LV
3-RAIL QOXVXOQ AUSSENWINKEL LV

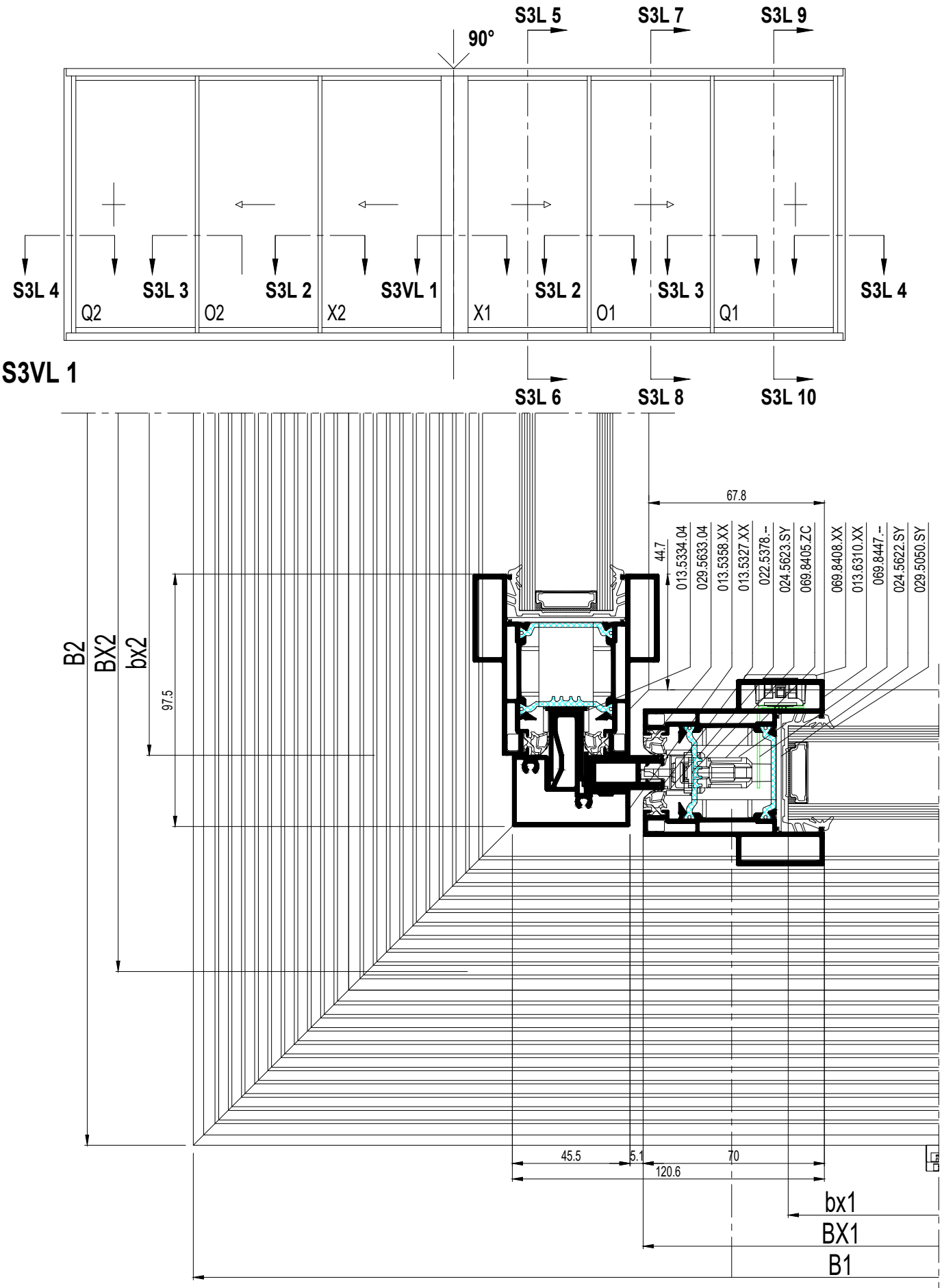

schaal - échelle
scale - Maßstab
1/2

E

SlimPatio 68

3-RAIL QOXVXOQ BUITENHOEK LV
3-RAIL QOXVXOQ COIN EXTERIEUR LV
3-RAIL QOXVXOQ OUTER CORNER LV
3-RAIL QOXVXOQ AUSSENWINKEL LV

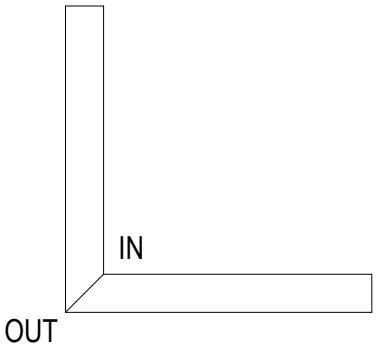

BQ1 = B1/3-36
BO1 = B1/3-72
BX1 = B1/3-36
BX2 = B2/3-1
BO2 = B2/2-64
BQ2=B2/3-38
bq1 = BQ1-76
bo1 = BO1-40
bx1 = BX1-76
bx2=BX2-103.5
bo2=BO2-40
bq2 = BQ2-76
HQ1 = H-94
HO1 = H-94
HX1 = H-94
HX2 = H-94
HO2 = H-94
HQ2 = H-94
hq1 = HQ-96.4
ho1 = HQ-96.4
hx1 = HX-96.4
hx2 = HX-96.4
ho2 = HX-96.4
hq2 = HQ-96.4

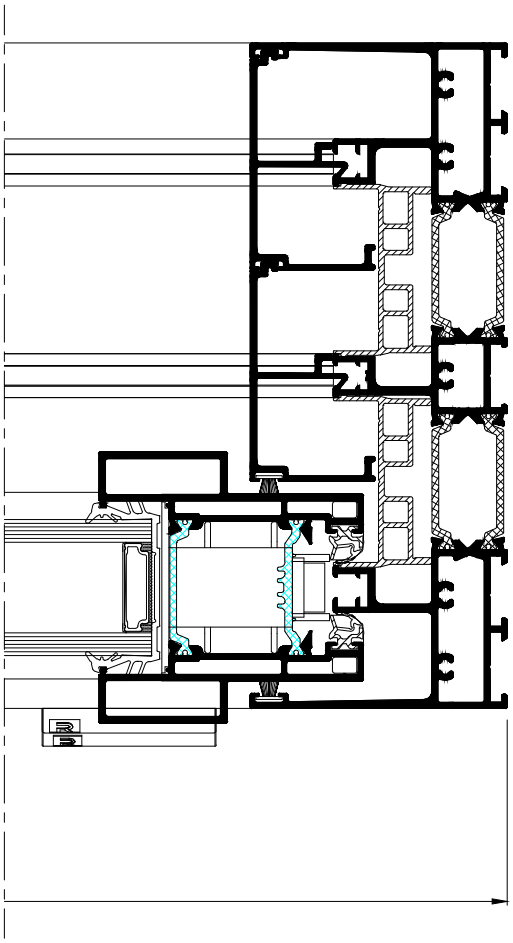

E

schaal - échelle
scale - Maßstab
1/2

SlimPatio 68

3-RAIL QOXVXOQ BUITENHOEK LV
3-RAIL QOXVXOQ COIN EXTERIEUR LV
3-RAIL QOXVXOQ OUTER CORNER LV
3-RAIL QOXVXOQ AUSSENWINKEL LV

	#	Lm
013.6326.XX	2	H
	1	B1-21
	1	B2-21
013.6325.XX	1	B1-21
	1	B2-21
013.5332.SY	1	B1-113
	1	B1-57
	1	B2-113
	1	B2-57
013.5330.SY	4	H-58
	1	BQ1-44
	1	BQ1+BO1-44
	1	BO1+BX1+74.5
	1	BX1+17
	1	BQ2-44
	1	BQ2+BO2-44
	1	BO2+BX2+24
	1	BX2-34
013.5385.SY	1	BQ1-38
	1	BQ1+BO1-38
	1	BO1+BX1+92.5
	1	BX1+36.5
	1	BQ2-38
	1	BQ2+BO2-38
	1	BO2+BX2+42
	1	BX2-14
013.6835.SY	1	B1-170.5
	1	B1-170.5
	1	B2-170.5
	1	B2-170.5
013.6305.SY	1	BX1+72
	1	BO1+BX1+130.5
	1	BX2+21.5
	1	BO2+BX2+80
013.6306.XX	4	H-88
	1	BX1+72
	1	BO1+BX1+130.5
	1	BX2+21.5
	1	BO2+BX2+80
006.1075.--	1	B1-187.5
	1	BQ1+BO1-4
	1	BQ1-4
	1	B2-187.5
	1	BQ2+BO2-4
	1	BQ2-4
013.6310.XX	4	H-94

	#	Lm
013.6309.XX	4	H-94*
013.6307.XX	4	H-94*
013.5329.SY	8	H-94*
013.5313.XX	2	BQ1-71
	2	BO1-35
	2	BX1-71
	2	BQ2-71
	2	BO2-35
	2	BX2-98.5
013.5358.XX	1	H-188
013.5334.04	2	H-188
013.5327.SY	1	H-188

* Assembly before sawing

E

schaal - échelle
scale - Maßstab
1/2

		#
052.5325.--		68
050.5091.--		20
050.5094.--		20
053.5405.--		min. 6
021.6003.07		24
021.5699.--**		4
021.5700.--**		4
021.5705.--		4
022.5418.04		2
024.5618.SY		16
069.5673.SY		4
022.5550.04		4
022.5606.04		4
024.5623.SY		6
024.5622.SY		8
024.5620.SY		4
069.5663.SY		8
062.7142.04		7
062.7147.SY		1
022.5584.01		6
069.6830.04		12
069.6831.04		min. 12
029.5050.SY		2B1+2B2+12H
029.5633.04		4B1+4B2+8H
081.9098.07		8H
081.9115.SY		4B1+4B2+4H
062.9322.04		4
080.9728.04		4
069.5660.04		20
069.5661.04		8
069.8405.ZC***		1
022.5378.--***		1
069.8447.--		1
069.8408.XX		1
069.5672.SY		8
062.7143.XX		2
024.5642.04		4
024.5605.04		72
065.6555.04		4
069.5653.SY		3
022.5588.04		1
062.8083.00		5
062.8084.00		5
054.5441.04		40

** See 47J.F. ...
*** See 47J.F. ...

E

schaal - échelle
scale - Maßstab
1/2

SlimPatio 68

3-RAIL QOXVXOQ BINNENHOEK LV
3-RAIL QOXVXOQ COIN INTERIEUR LV
3-RAIL QOXVXOQ INNER CORNER LV
3-RAIL QOXVXOQ INNENWINKEL LV

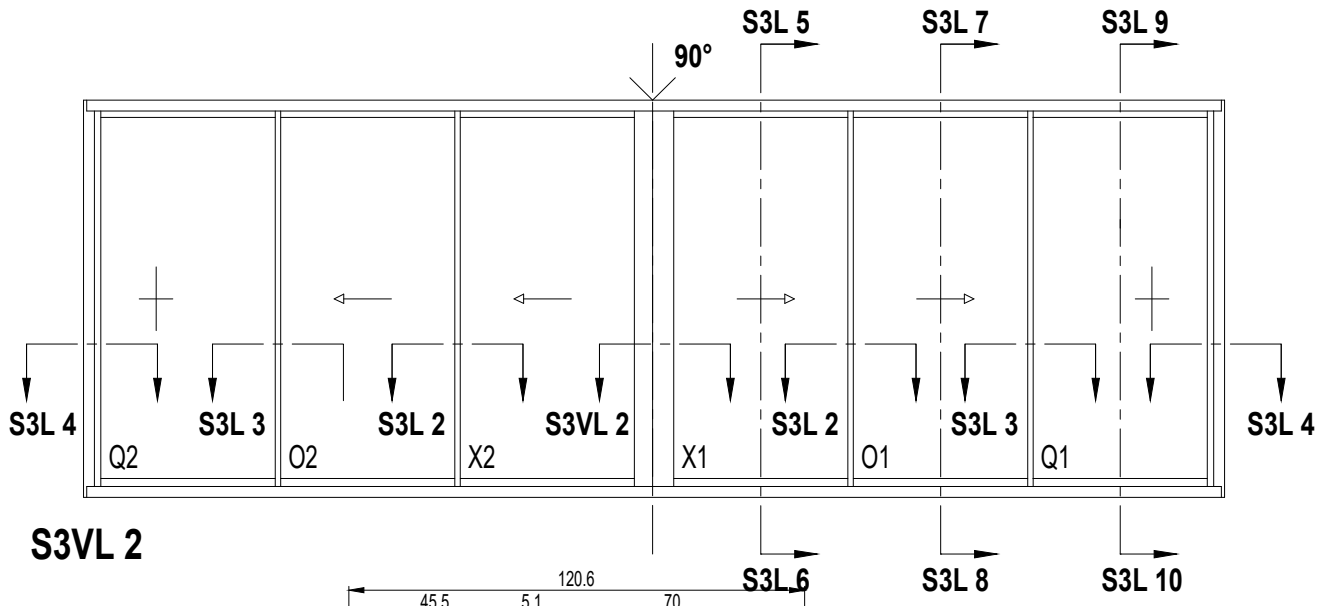

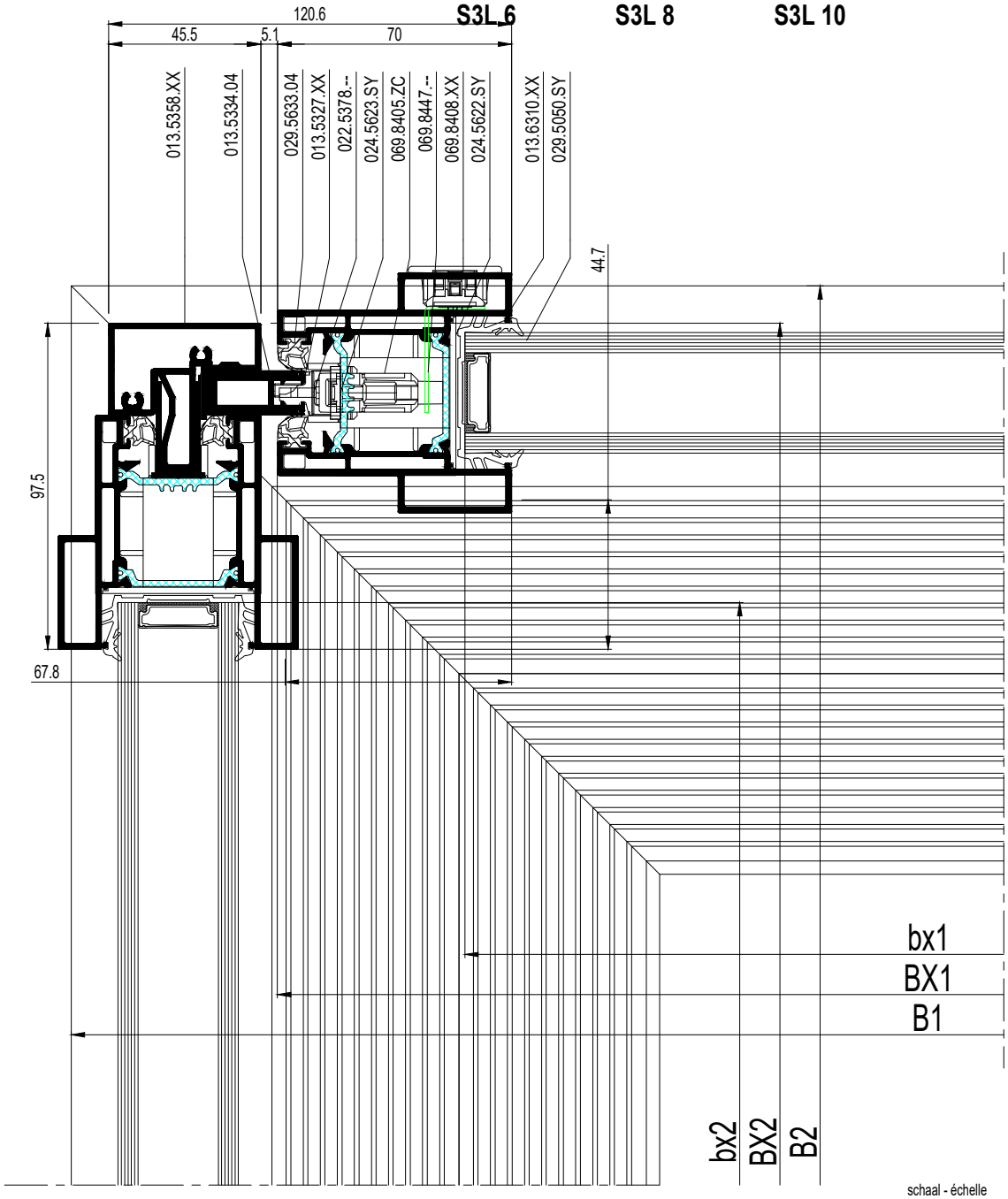

schaal - échelle
scale - Maßstab
1/2

E

SlimPatio 68

3-RAIL QOXVXOQ BINNENHOEK LV
3-RAIL QOXVXOQ COIN INTERIEUR LV
3-RAIL QOXVXOQ INNER CORNER LV
3-RAIL QOXVXOQ INNENWINKEL LV

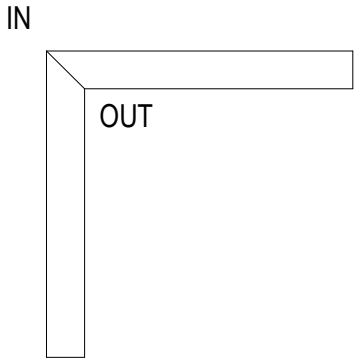

BQ1 = B1/3-1.5
BO1=B1/3-34.5
BX1 = B1/3+1
BX2 = B2/3+9
BO2=B2/2-27.5
BQ2=B2/3+36.5
bq1 = BQ1-76
bo1 = BO1-40
bx1 = BX1-76
bx2=BX2-103.5
bo2=BO2-40
bq2 = BQ2-76
HQ1 = H-94
HO1 = H-94
HX1 = H-94
HX2 = H-94
HO2 = H-94
HQ2 = H-94
hq1 = HQ-96.4
ho1 = HQ-96.4
hx1 = HX-96.4
hx2 = HX-96.4
ho2 = HX-96.4
hq2 = HQ-96.4

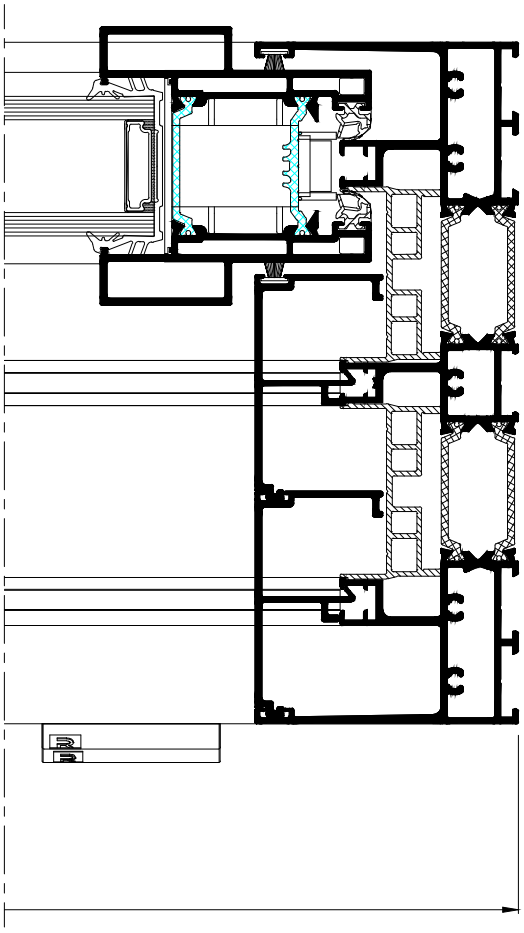

E

schaal - échelle
scale - Maßstab
1/2

SlimPatio 68

3-RAIL QOXVXOQ BINNENHOEK LV
3-RAIL QOXVXOQ COIN INTERIEUR LV
3-RAIL QOXVXOQ INNER CORNER LV
3-RAIL QOXVXOQ INNENWINKEL LV

	#	Lm
013.6326.XX	2	H
	1	B1-21
	1	B2-21
013.6325.XX	1	B1-21
	1	B2-21
013.5332.SY	1	B1-113
	1	B1-57
	1	B2-113
	1	B2-57
013.5330.SY	4	H-58
	1	BQ1-44
	1	BQ1+BO1-44
	1	BO1+BX1-93.5
	1	BX1-37.5
	1	BQ2-44
	1	BQ2+BO2-44
	1	BO2+BX2-144
	1	BX2-77
013.5385.SY	1	BQ1-38
	1	BQ1+BO1-38
	1	BO1+BX1-75.5
	1	BX1-19.5
	1	BQ2-38
	1	BQ2+BO2-38
	1	BO2+BX2-126
	1	BX2-70
013.6835.SY	1	B1-22
	1	B1-22
	1	B2-22
	1	B2-22
013.6305.SY	1	BX1-12.5
	1	BO1+BX1-95.5
	1	BX2-90.5
	1	BO2+BX2-146.5
013.6306.XX	4	H-88
	1	BX1-39.5
	1	BO1+BX1-95.5
	1	BX2-90.5
	1	BO2+BX2-146.5
006.1075.--	1	B1-75.5
	1	BQ1+BO1-4
	1	BQ1-4
	1	B2-75.5
	1	BQ2+BO2-4
	1	BQ2-4
013.6310.XX	4	H-94

	#	Lm
013.6309.XX	4	H-94*
013.6307.XX	4	H-94*
013.5329.SY	8	H-94*
013.5313.XX	2	BQ1-71
	2	BO1-35
	2	BX1-71
	2	BQ2-71
	2	BO2-35
	2	BX2-98.5
013.5358.XX	1	H-188
013.5334.04	2	H-188
013.5327.SY	1	H-188

* Assembly before sawing

E

schaal - échelle
scale - Maßstab
1/2

		#
052.5325.--		68
050.5091.--		20
050.5094.--		20
053.5405.--		min. 6
021.6003.07		24
021.5699.--**		4
021.5700.--**		4
021.5705.--		4
022.5418.04		2
024.5618.SY		16
069.5673.SY		4
022.5550.04		4
022.5606.04		4
024.5623.SY		6
024.5622.SY		8
024.5620.SY		4
069.5663.SY		8
062.7142.04		7
062.7147.SY		1
022.5584.01		6
069.6830.04		12
069.6831.04		min. 12
029.5050.SY		2B1+2B2+12H
029.5633.04		4B1+4B2+8H
081.9098.07		8H
081.9115.SY		4B1+4B2+4H
062.9322.04		4
080.9728.04		4
069.5660.04		20
069.5661.04		8
069.8405.ZC***		1
022.5378.--***		1
069.8447.--		1
069.8408.XX		1
069.5672.SY		8
062.7143.XX		2
024.5642.04		4
024.5605.04		72
065.6555.04		4
069.5653.SY		3
022.5588.04		1
062.8083.00		5
062.8084.00		5
054.5441.04		40

** See 47J.F. ...
*** See 47J.F. ...

E

schaal - échelle
scale - Maßstab
1/2

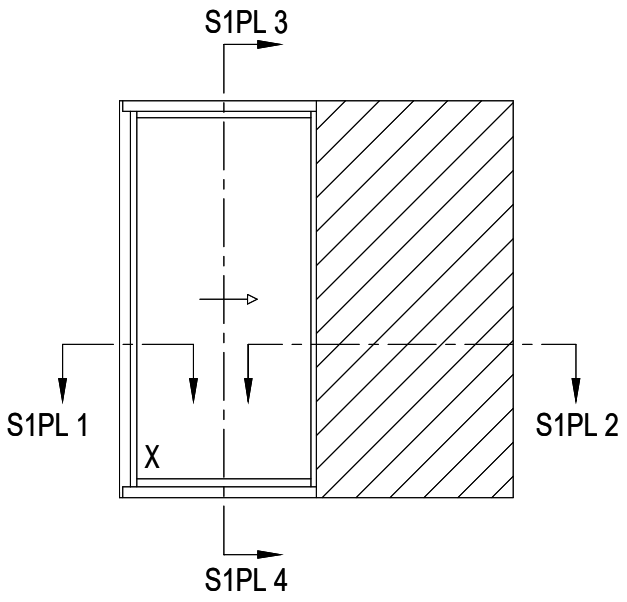

S1PL 1

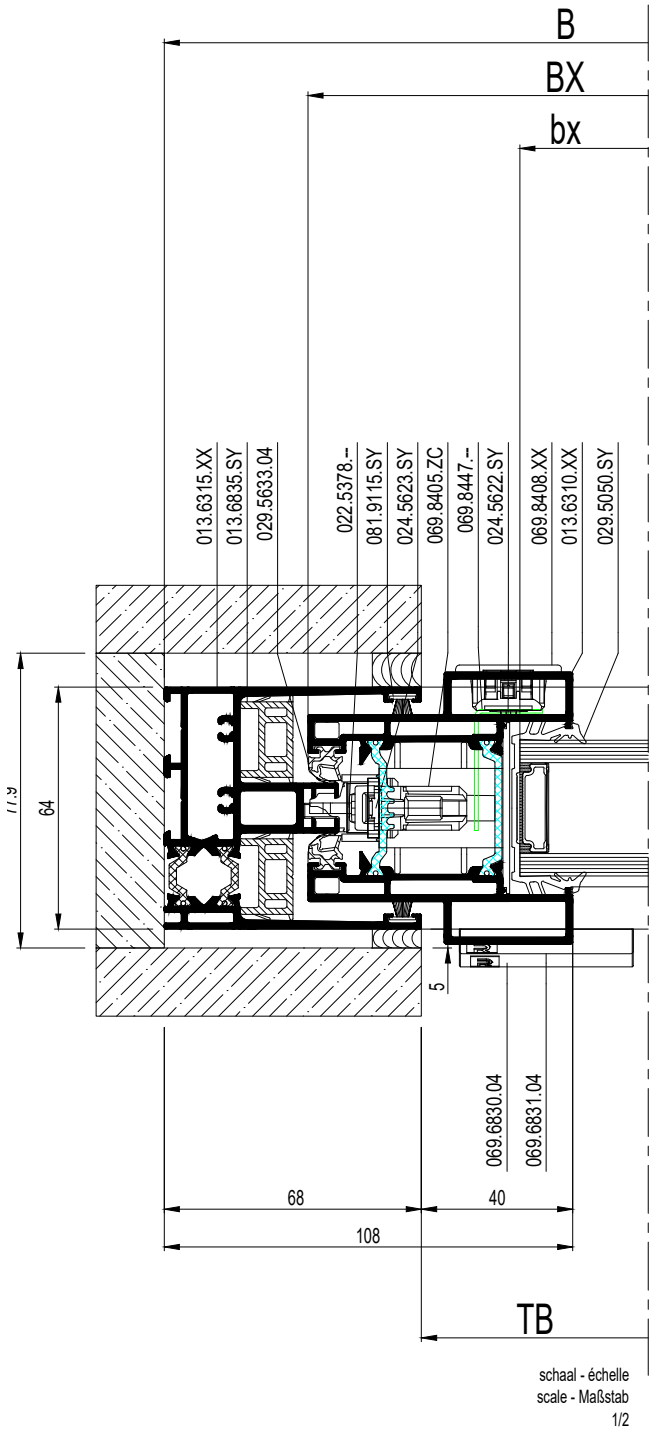

schaal - échelle
scale - Maßstab
1/2

E

S1PL 2

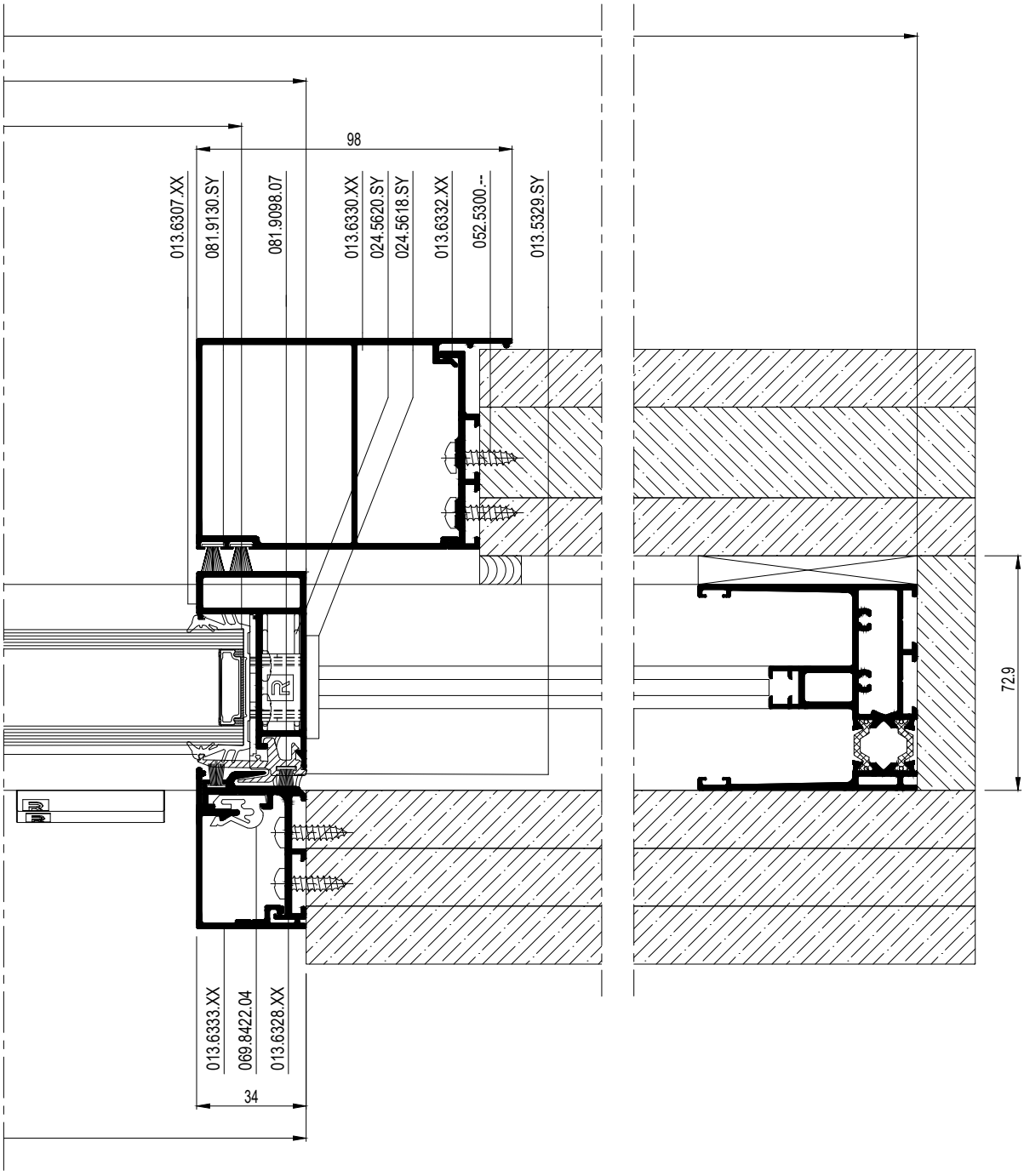

schaal - échelle
scale - Maßstab
1/2

SlimPatio 68

1-RAIL X POCKET LV
1-RAIL X POCKET LV
1-RAIL X POCKET LV
1-RAIL X POCKET LV

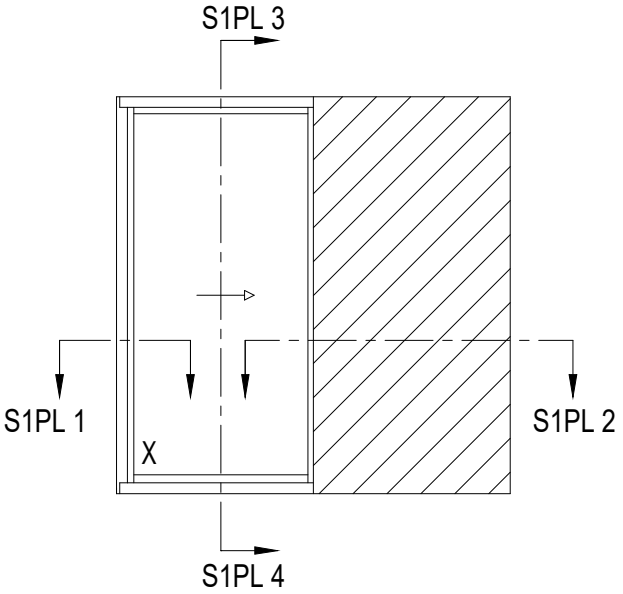

B = TB*2+172
BX = TB+30
bx = BX-76
HX = H-94
hx = HX-96.4

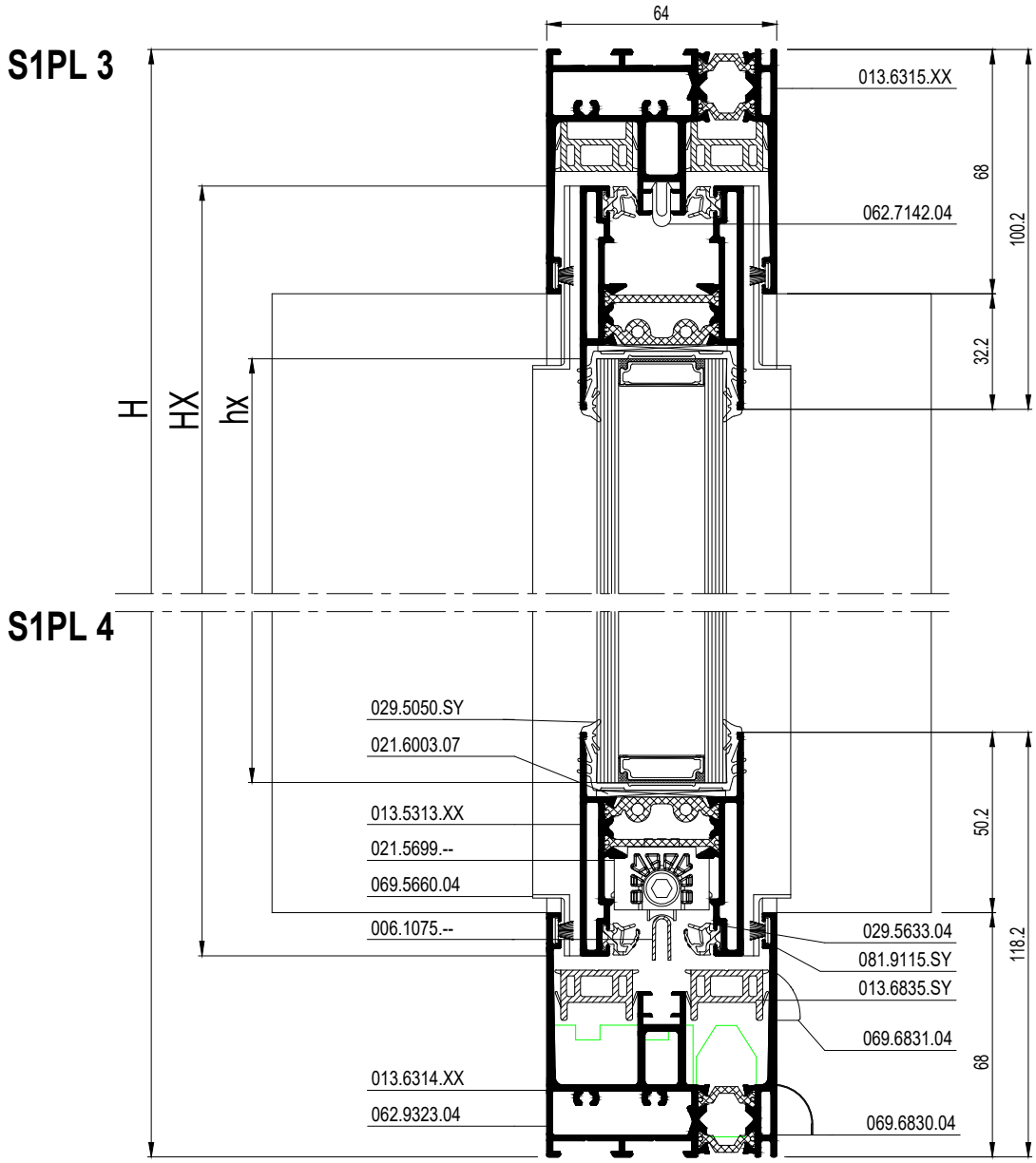

schaal - échelle
scale - Maßstab
1/2

			#	Lm
013.6315.XX			2	H
			1	B-42
013.6314.XX			1	B-42
013.6835.SY			2	H-86
			4	B/2+16
013.5313.XX			2	B/2-127
013.6310.XX			1	H-94
006.1075.--			1	B-92
013.6307.XX			1	H-94
013.5329.SY			1	H-160
013.6330.XX			1	H-136
013.6332.XX			1	H-136
013.6333.XX			1	H-136
013.6328.XX			1	H-136

* Assembly before sawing

		#
052.5325.--		16
052.5300.--		min. 8
021.6003.07		4
021.5699.--**		1
021.5700.--**		1
024.5618.SY		2
024.5623.SY		2
024.5622.SY		2
024.5620.SY		1
062.7142.04		1
062.7147.SY		1
069.6830.04		2
069.6831.04		min. 2
029.5050.SY		B + 2H
029.5633.04		2B + 2H
081.9098.07		2H
081.9130.SY		2H
081.9115.SY		4B + 2H
062.9323.04		2
080.9729.04		4
069.5660.04		6
069.8405.ZC***		1
022.5378.--***		1
069.8447.--		1
069.8408.PA		1
024.5642.04		2
024.5605.04		12
062.7143.XX		1
065.6555.04		2
069.5653.SY		1
069.8422.04		3
069.5675.04		1

** See 47J.F. ...
*** See 47J.F. ...

E

schaal - échelle
scale - Maßstab
1/2

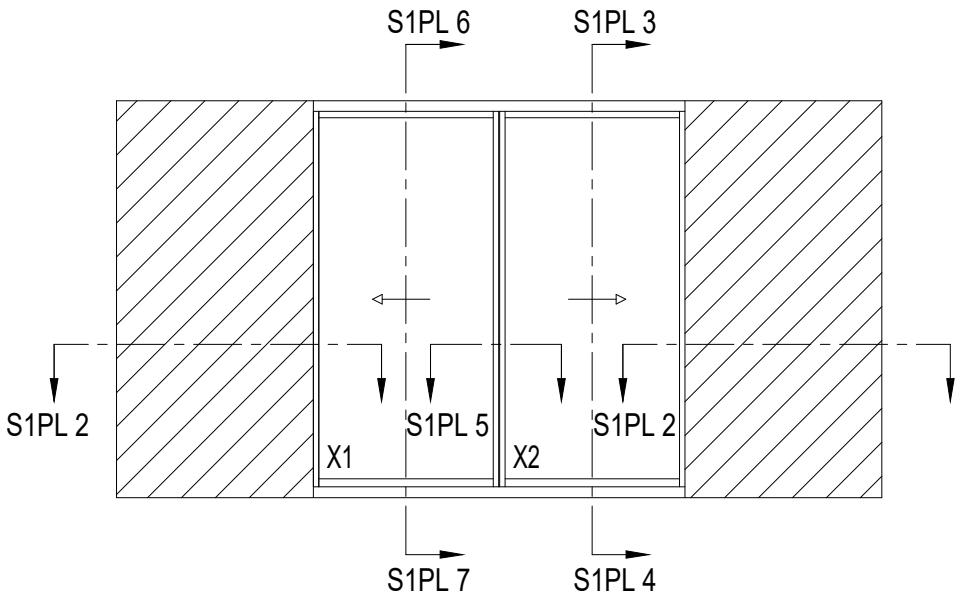

B = TB*2+64
BX1 = TB/2+13
BX2 = TB/2-3
bx1 = BX1-56
bx2 = BX2-40
HX = H-94
hx = HX-96.4
BX1 = BX2+16

S1PS 5

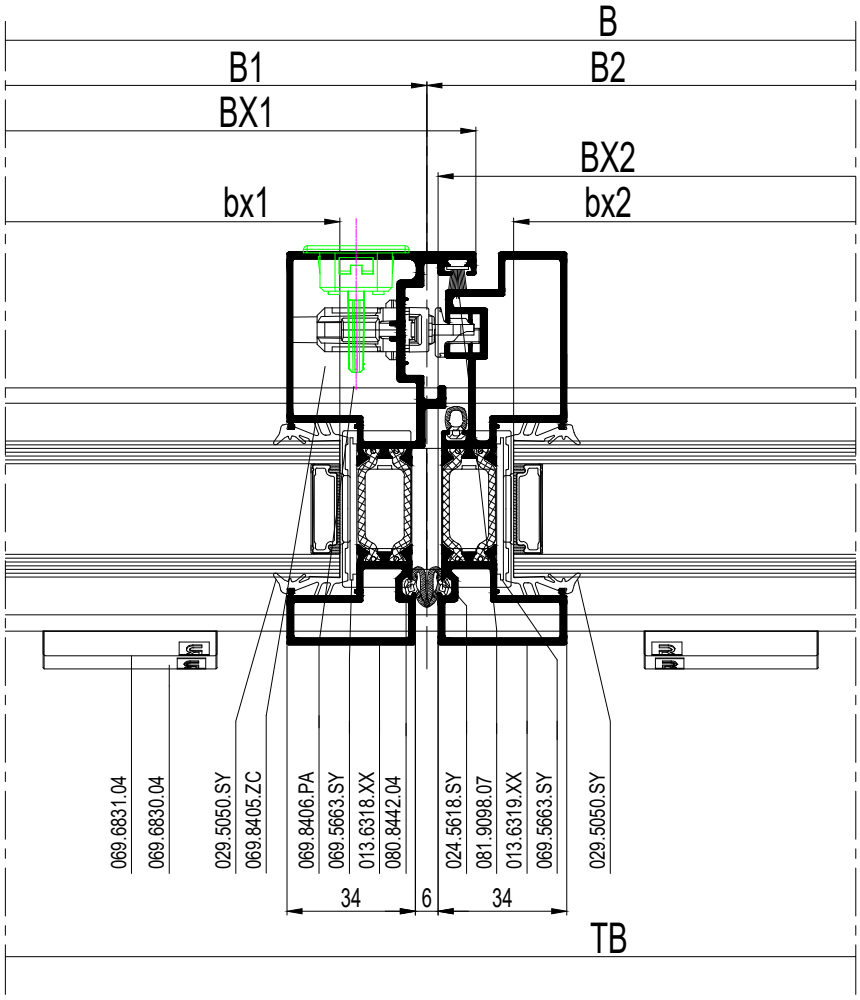

schaal - échelle
scale - Maßstab
1/2

			#	Lm
013.6315.XX			2	H
			1	B-42
013.6314.XX			1	B-42
013.6835.SY			4	B/2+76
013.5313.XX			4	B/4-54
006.1075.--			1	B-92
013.6307.XX			2	H-94
013.5329.SY			2	H-160
013.6318.XX			1	H-94
013.6319.XX			1	H-94
013.6330.XX			2	H-136
013.6332.XX			2	H-136
013.6333.XX			2	H-136
013.6328.XX			2	H-136

* Assembly before sawing

E

schaal - échelle
scale - Maßstab
1/2

SlimPatio 68

1-RAIL XX POCKET LV
1-RAIL XX POCKET LV
1-RAIL XX POCKET LV
1-RAIL XX POCKET LV

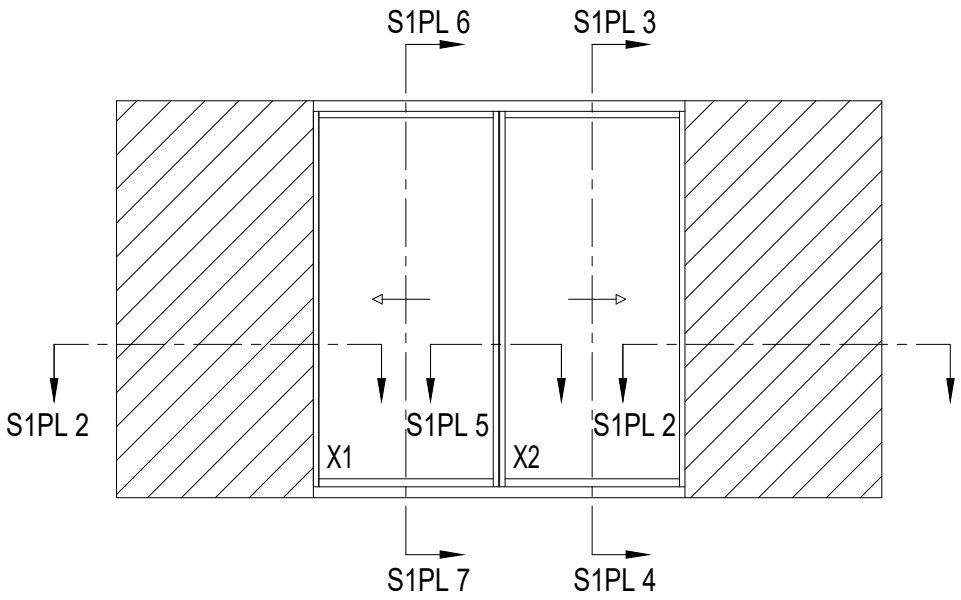

S1PL 6

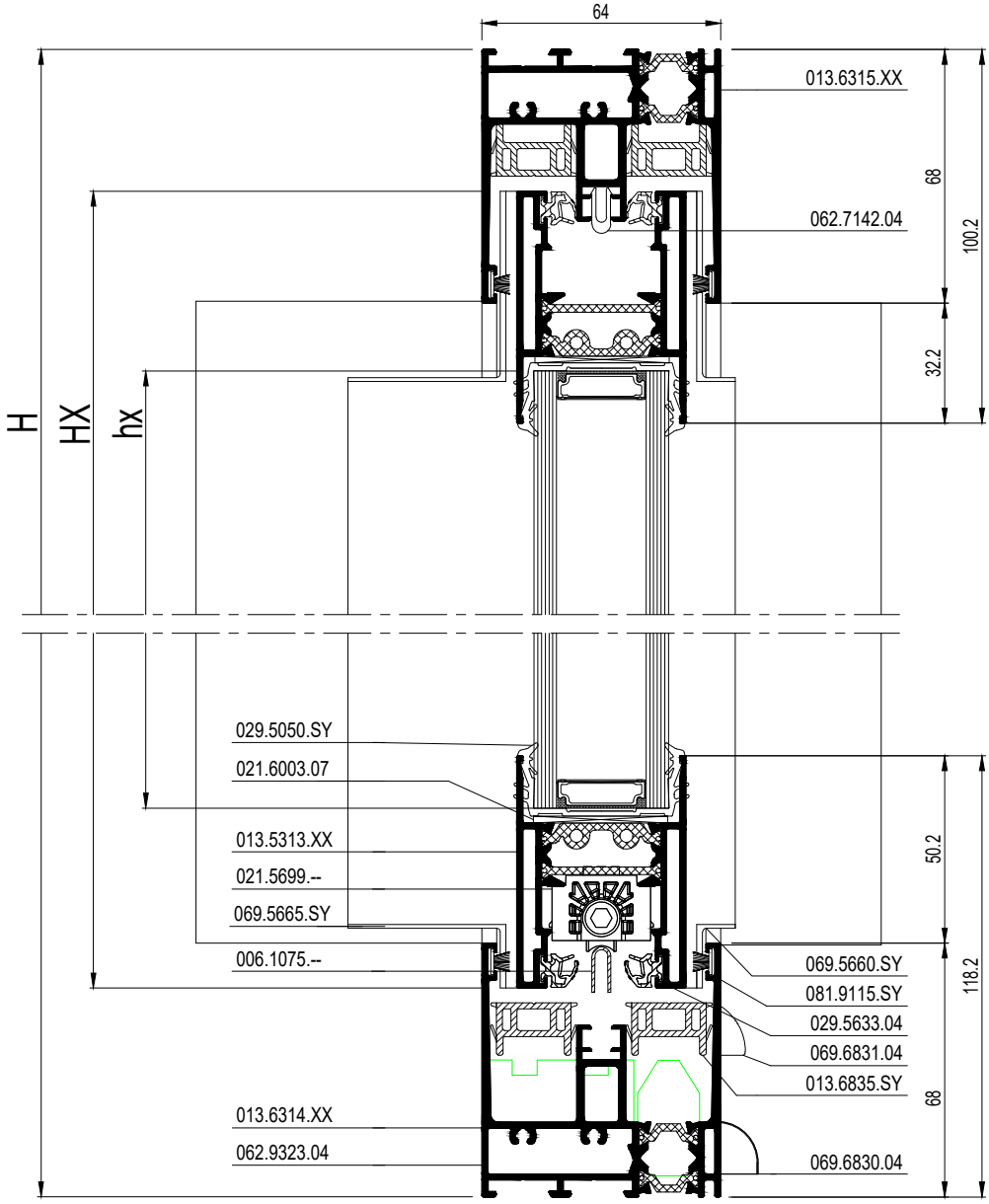

S1PL 7

E

schaal - échelle
scale - Maßstab
1/2

		#
052.5325.--		24
052.5300.--		min. 16
021.6003.07		8
021.5699.--**		2
021.5700.--**		2
024.5618.SY		8
024.5620.SY		2
069.5663.SY		4
062.7142.04		3
069.6830.04		4
069.6831.04		min. 4
029.5050.SY		B + 4H
029.5633.04		2B
080.8442.04		3H
081.9098.07		5H
081.9130.SY		4H
081.9115.SY		4B
062.9323.04		2
080.9729.04		4
069.5660.04		8
069.5665.SY		1
069.8405.ZC***		1
022.5378.--***		1
069.8406.PA		1
024.5642.04		4
024.5605.04		24
062.7143.XX		2
065.6555.04		4
069.5653.SY		1
069.8422.04		6
069.5675.04		3

** See 47J.F. ...
*** See 47J.F. ...

E

schaal - échelle
scale - Maßstab
1/2

SlimPatio 68

OMZETTINGSTABEL - FLAT BOTTOM
TABLE DE CONVERSION - FLAT BOTTOM
CONVERSION TABLE - FLAT BOTTOM
UMRECHNUNGSTABELLE - FLAT BOTTOM

STANDARD 2-RAIL

FLAT BOTTOM

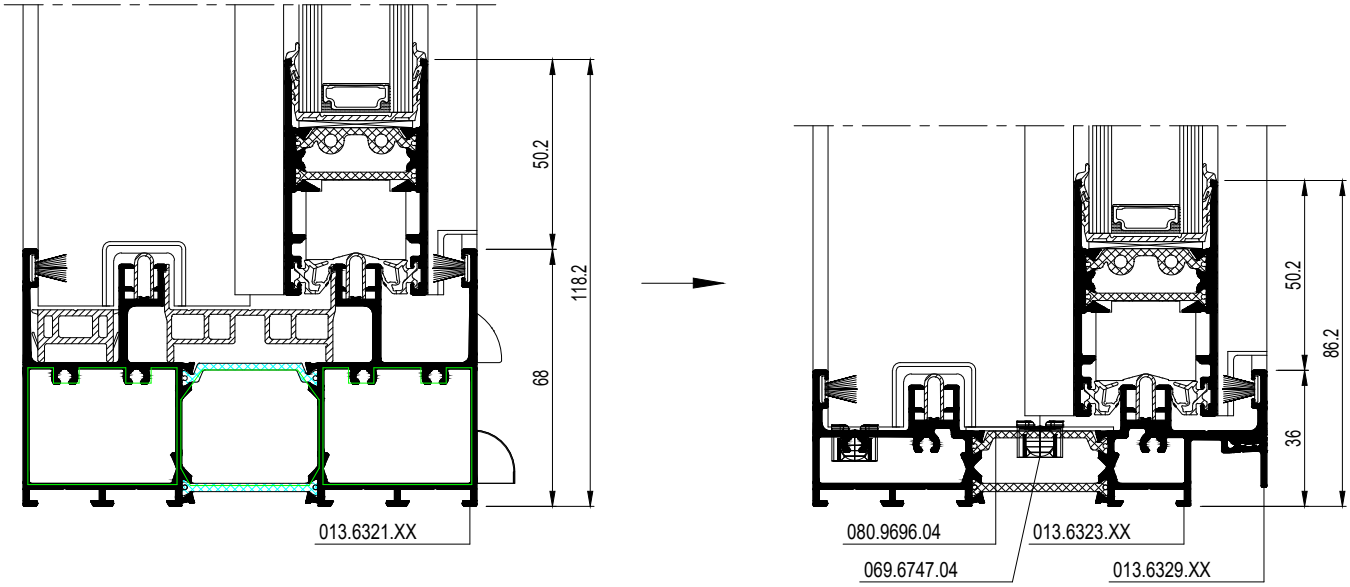

	FLAT BOTTOM FLAT BOTTOM	FLAT BOTTOM FLAT BOTTOM

E

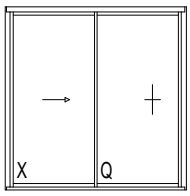

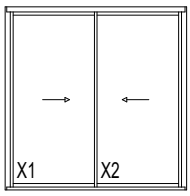

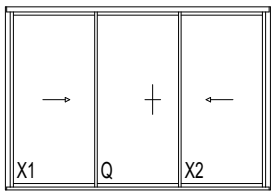

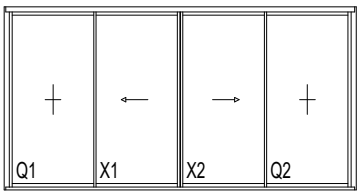

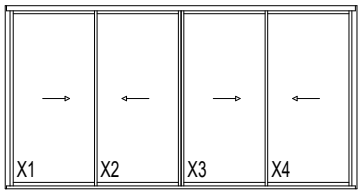

X : PRIMAIRE VLEUGEL Q : VASTE VLEUGEL O : SECUNDAIRE VLEUGEL V : HOEKOPLOSSING	X : OUVRANT PRIMAIRE Q : OUVRANT FIXE O : OUVRANT SECONDAIRE V : SOLUTION ANGULAIRE	X : PRIMARY SLIDING VENT Q : FIXED VENT O : SECUNDARY SLIDING VENT V : CORNER SOLUTION	X : GANGFLUEGEL Q : FENSTER FLUEGEL O : STANDFLUEGEL V : ECKLÖSUNG

SlimPatio 68

OMZETTINGSTABEL - FLAT BOTTOM
TABLE DE CONVERSION - FLAT BOTTOM
CONVERSION TABLE - FLAT BOTTOM
UMRECHNUNGSTABELLE - FLAT BOTTOM

STANDARD 2-RAIL

		#	Lm
013.6321.XX		1	B-42
013.5330.SY SIDE		2	H-58
013.5330.SY BOTTOM	X	x	B-X
013.6835.SY SIDE		x	H-86
013.6835.SY BOTTOM		x	B-X
013.6835.SY TOP		x	B-X
013.6306.XX		2	H-88
013.6300.XX or VARIANT		x	H-94
013.6302.XX or VARIANT		x	H-94*
013.5328.SY or 013.5329.SY		x	H-94*
013.6316.XX or 013.6318.XX		1	H-94
013.6317.XX or 013.6319.XX		1	H-94
013.6331.XX or 013.6330.XX		x	H-136
013.6332.XX		x	H-136
013.6333.XX		x	H-136
013.6328.XX		x	H-136

* Assembly before sawing

FLAT BOTTOM

		#	Lm
013.6323.XX +013.6329.XX		1 1	B-42 B-138
013.5330.SY SIDE		2	H-41
~~013.5330.SY BOTTOM~~		~~X~~	~~x~~ ~~B-X~~
013.6835.SY SIDE		x	H-54
~~013.6835.SY BOTTOM~~		~~x~~	~~B-X~~
013.6835.SY TOP		x	B-X
013.6306.XX		2	H-56
013.6300.XX or VARIANT		x	H-62
013.6302.XX or VARIANT		x	H-62*
013.5328.SY or 013.5329.SY		x	H-62*
013.6316.XX or 013.6318.XX		1	H-62
013.6317.XX or 013.6319.XX		1	H-62
013.6331.XX or 013.6330.XX		x	H-104
013.6332.XX		x	H-104
013.6333.XX		x	H-104
013.6328.XX		x	H-104

* Assembly before sawing

		#
022.5550.04		x
022.5584.01		x
080.9727.04		4
069.6830.04		x
069.6831.XX		x
062.9321.04		x

		#
081.9235.04		x
~~xxx.xxxx.xx~~		~~x~~
080.9727.04		2
080.9734.04		2
069.6747.04		x
~~xxx.xxxx.xx~~		~~x~~
~~xxx.xxxx.xx~~		~~x~~
080.9696.04		x m

schaal - échelle
scale - Maßstab
1/2

OMZETTINGSTABEL - FLAT BOTTOM
TABLE DE CONVERSION - FLAT BOTTOM
CONVERSION TABLE - FLAT BOTTOM
UMRECHNUNGSTABELLE - FLAT BOTTOM

F

REYNAERS
aluminium

Montagetekeningen
Fabrication et montage
Assembly drawings
Montagezeichnungen

SlimPatio 68

MAX. TOELAATBARE AFMETINGEN SV
DIMENSIONS MAX. ADMISSIBLE SV
MAX. ADMISSIBLE SIZES SV
MAX. ZULAESSIGE ABMESSUNGEN SV

1

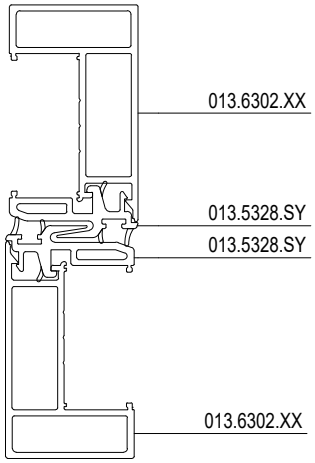

Total Ix = 18.8 cm4

2

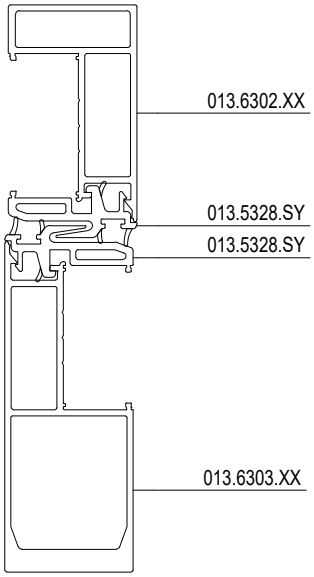

Total Ix = 50.8 cm4

3

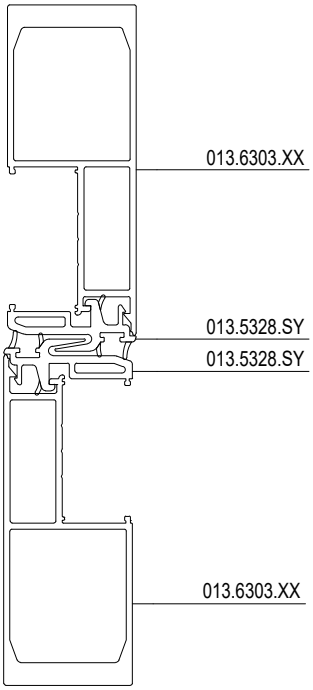

Total Ix = 82.8 cm4

4

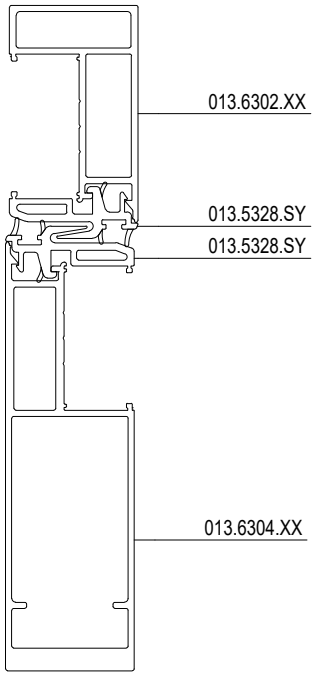

Total Ix = 100.9 cm4

5

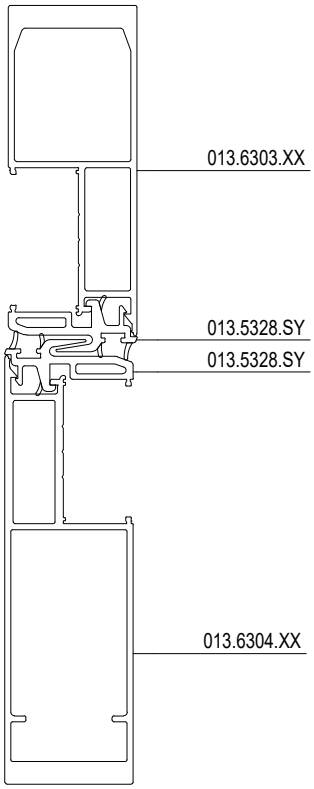

Total Ix = 133.0 cm4

6

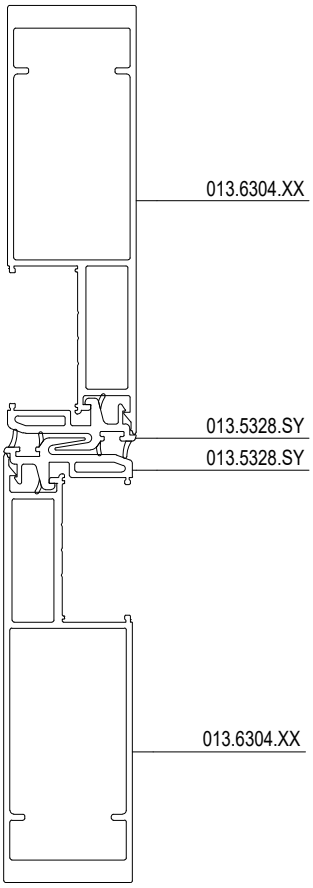

Total Ix = 183.0 cm4

schaal - échelle
scale - Maßstab
1/2

F

7

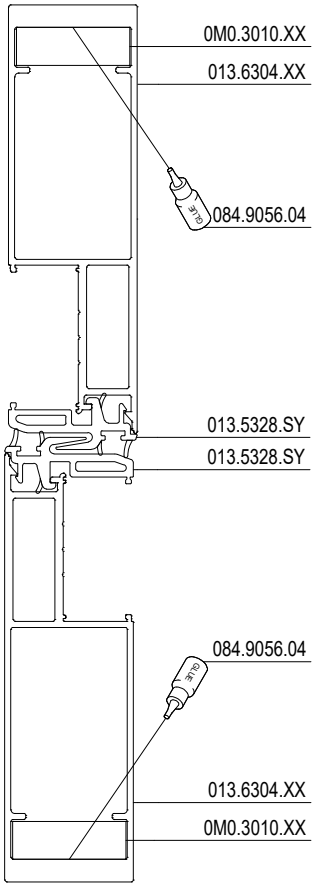

Total Ix = 207.4 cm4

8

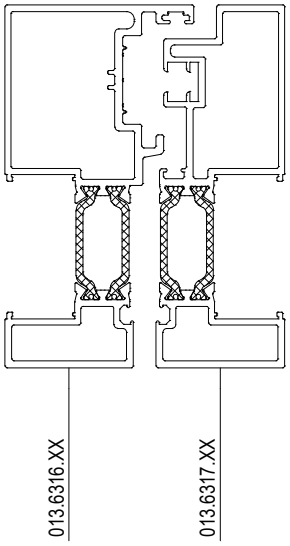

Total Ix = 73.2 cm4

9

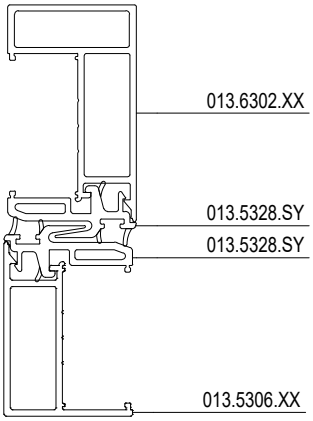

Total Ix = 14.3 cm4

10

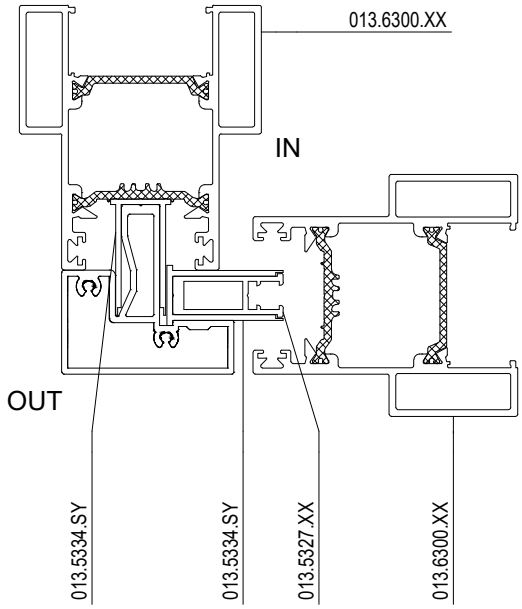

Total Ix = 24.0 cm4

10

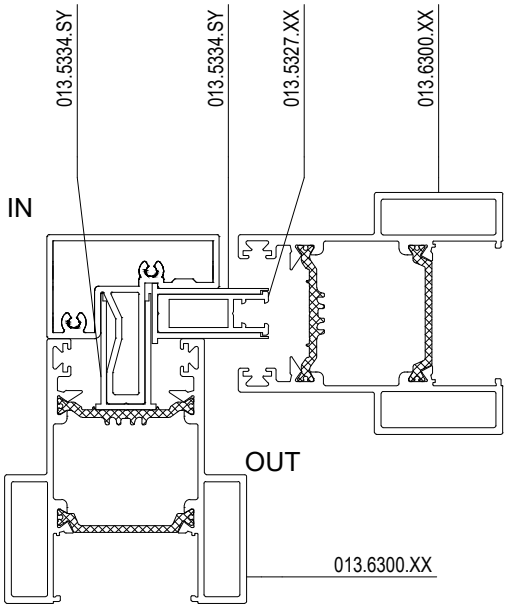

Total Ix = 24.0 cm4

F

schaal - échelle
scale - Maßstab
1/2

SlimPatio 68

MAX. TOELAATBARE AFMETINGEN LV
DIMENSIONS MAX. ADMISSIBLE LV
MAX. ADMISSIBLE SIZES LV
MAX. ZULAESSIGE ABMESSUNGEN LV

1

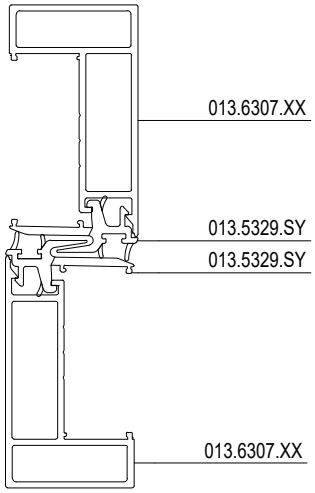

Total Ix = 22.4 cm4

2

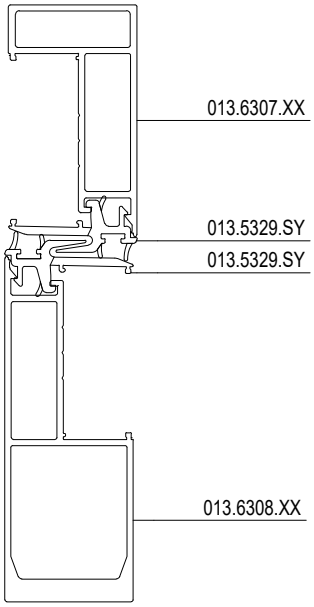

Total Ix = 57.1 cm4

3

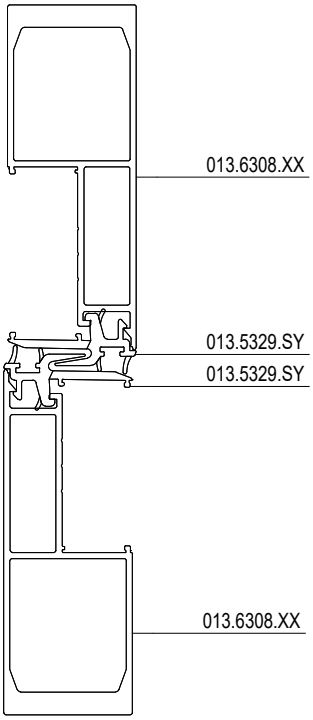

Total Ix = 91.8 cm4

4

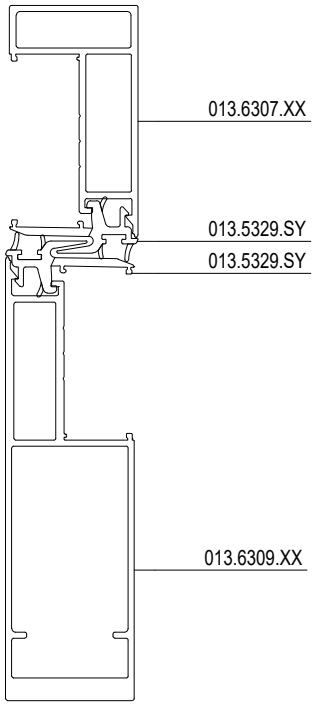

Total Ix = 110.3 cm4

5

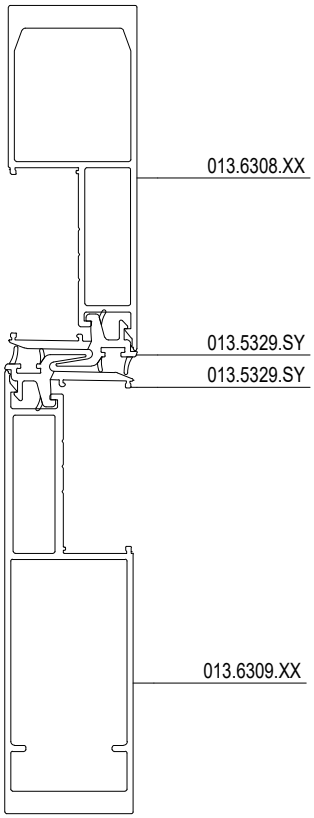

Total Ix = 145.0 cm4

6

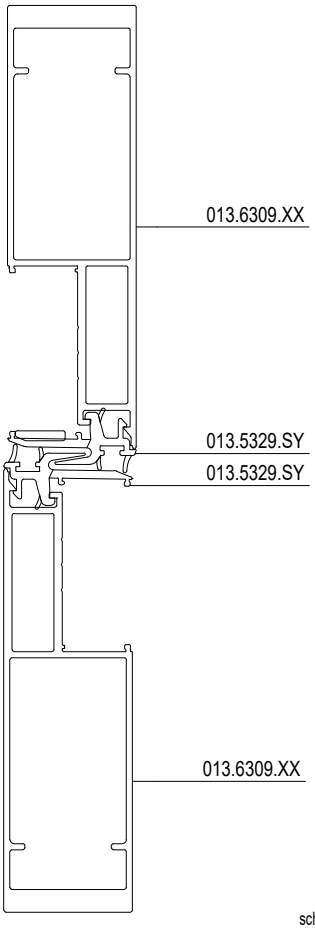

Total Ix = 198.1 cm4

schaal - échelle
scale - Maßstab
1/2

F

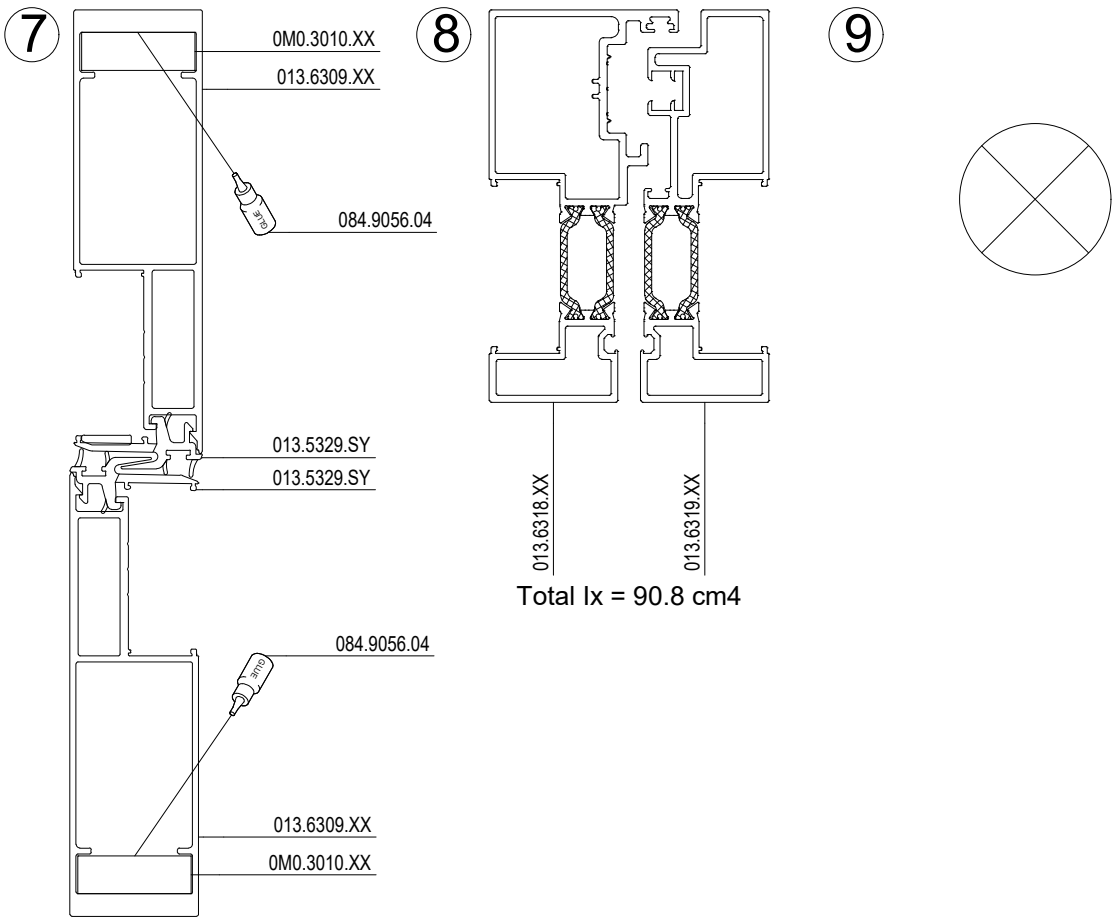

Total Ix = 90.8 cm4

Total Ix = 225.4 cm4

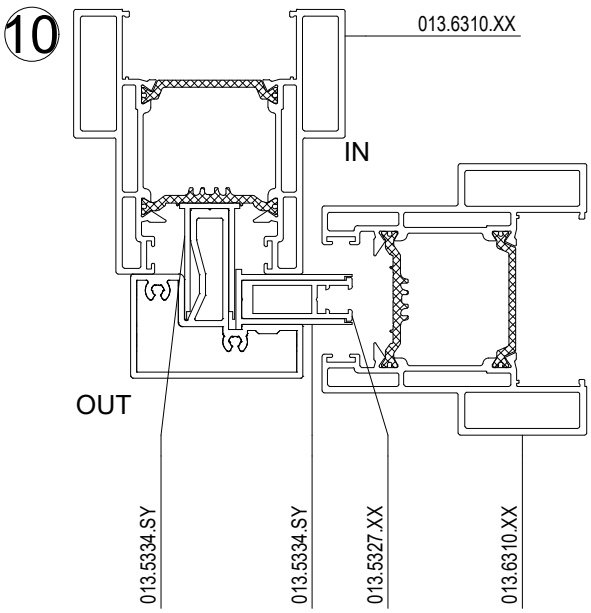

Total Ix = 31.8 cm4

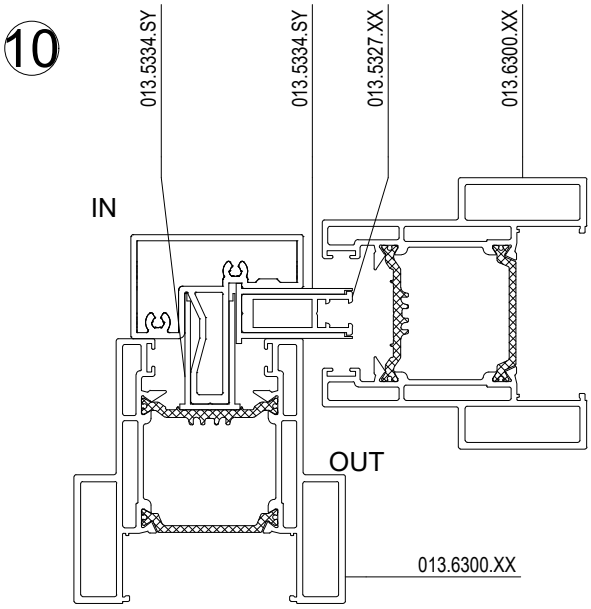

Total Ix = 31.8 cm4

F

schaal - échelle
scale - Maßstab
1/2

SlimPatio 68

MAX. TOELAATBARE AFMETINGEN
DIMENSIONS MAX. ADMISSIBLE
MAX. ADMISSIBLE SIZES
MAX. ZULAESSIGE ABMESSUNGEN

AANBEVOLEN SLUITPUNTEN
POINTS DE VERROUILLAGE RECOMMANDE
RECOMMENDED LOCKING POINTS
EMPFOHLEN SCHLIESSPUNKTE

PROFIELCOMBINATIES DIE KUNNEN GEBRUIKT WORDEN TOT DE EERST VOLGENDE GRENSLIJN
COMBINAISON DES PROFILES QUI PEUT ETRE UTILISE JUSQU'A LA PROCHAINE FRONTIERE
PROFILE COMBINATIONS WHICH CAN BE USED UNTIL FIRST FOLLOWING BOUNDARIE
PROFILKOMBINATIONEN DAS KANN BIS VERWENDET WERDEN BIS ZUM NACHSTEN GRENZE

GRENSLIJNEN HOOGTE/BREEDTE VERHOUDING
FRONTIERES HAUTEUR/LARGEUR RATIO
BOUNDARIES HEIGHT/WIDTH RATIO
GRENZEN HOHE/BREITE VERHALTNIS

GRENSLIJNEN MAXIMAAL GLASGEWICHT
FRONTIERES POIDS DE VERRE MAXIMUM
BOUNDARIES MAXIMUM GLASS WEIGHT
GRENZEN MAXIMUM GLASGEWICHT

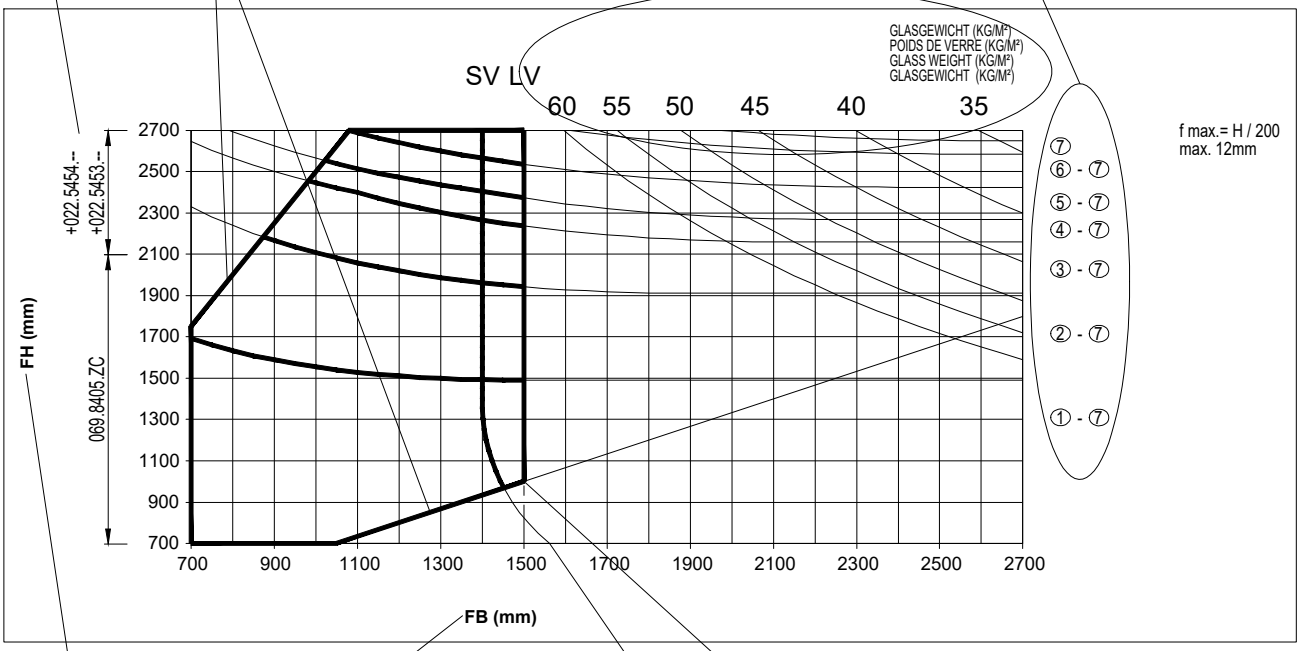

GRENSLIJN BIJ GEBRUIK GROTE VLEUGELPROFIELEN
FRONTIERES SI PROFILES GRAND EST UTILISE
BOUNDARIE WHEN LARGE VENT PROFILES ARE USED
GRENZE WENN GROB FLUEGELPROFILEN VERWENDET WERDEN

GRENSLIJN BIJ GEBRUIK STANDAARD VLEUGELPROFIELEN
FRONTIERES SI PROFILES CLASSIQUE EST UTILISE
BOUNDARIE WHEN STANDARD VENT PROFILES ARE USED
GRENZE WENN STANDARD FLUEGELPROFILEN VERWENDET WERDEN

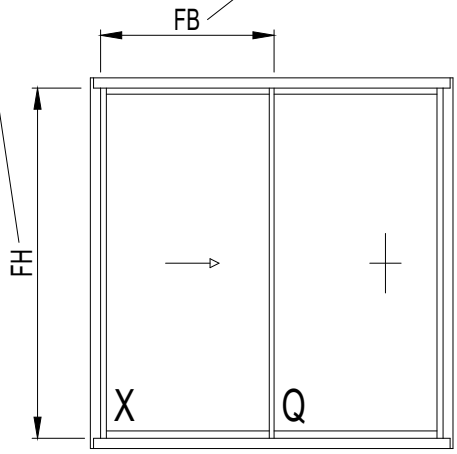

F

schaal - échelle
scale - Maßstab
1/1

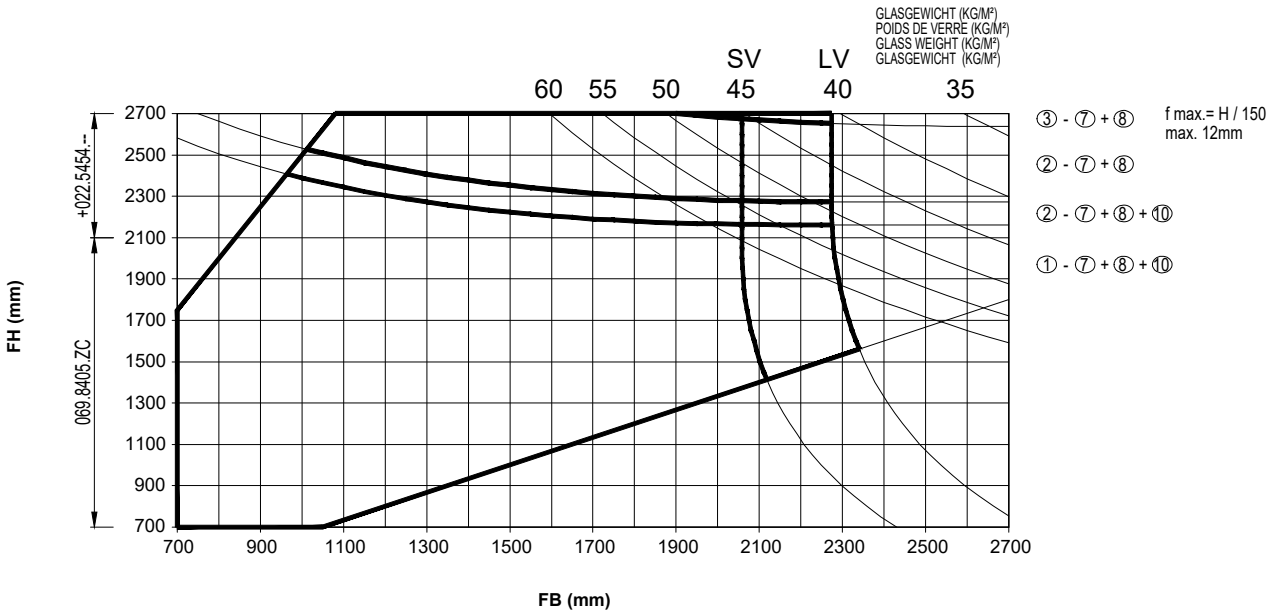

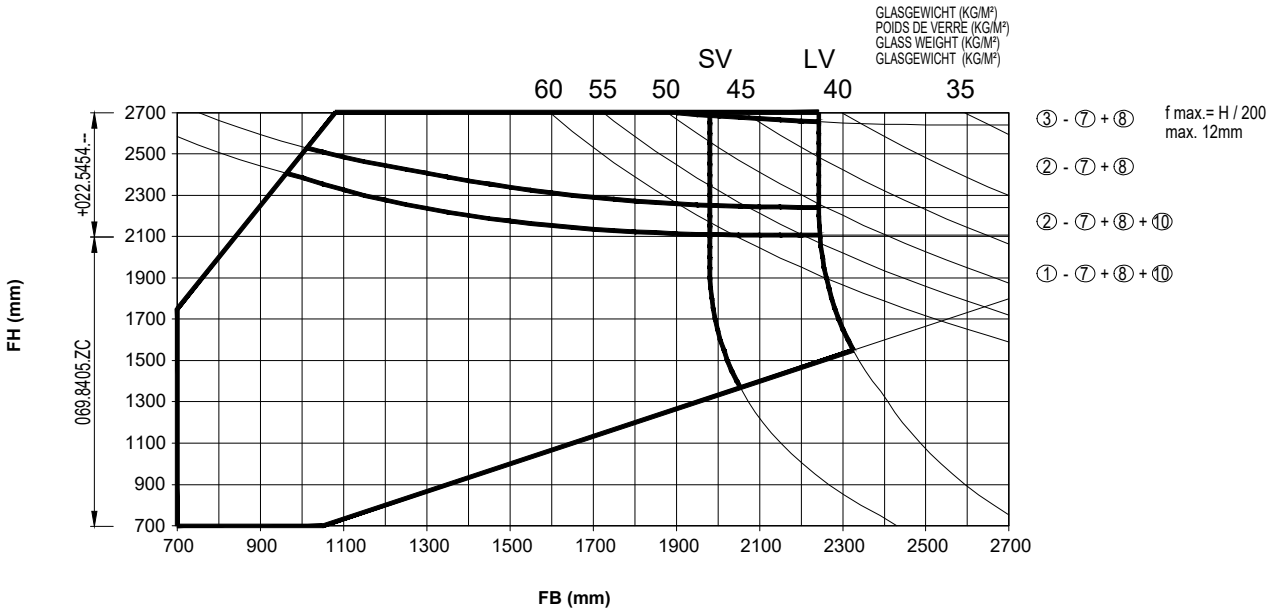

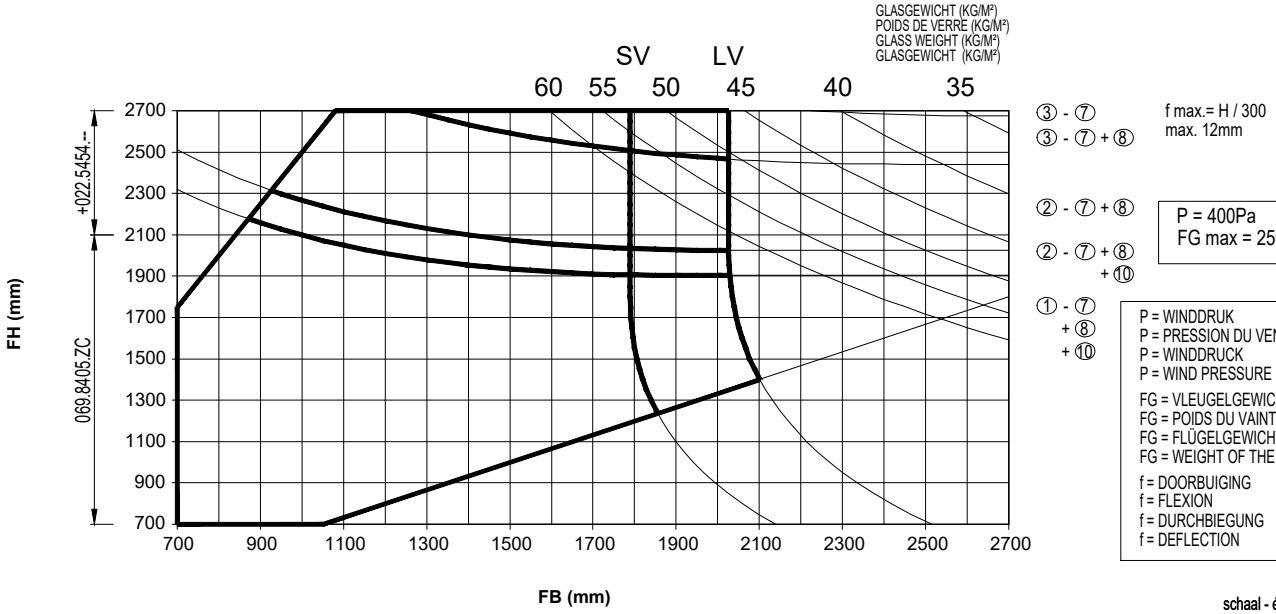

P = 400Pa
FG max = 250kg

P = WINDDRUK
P = PRESSION DU VENT
P = WINDDRUCK
P = WIND PRESSURE

FG = VLEUGELGEWICHT
FG = POIDS DU VAINTAIL
FG = FLÜGELGEWICHT
FG = WEIGHT OF THE VENT

f = DOORBUIGING
f = FLEXION
f = DURCHBIEGUNG
f = DEFLECTION

schaal - échelle
scale - Maßstab
1/2

F

SlimPatio 68

MAX. TOELAATBARE AFMETINGEN
DIMENSIONS MAX. ADMISSIBLE
MAX. ADMISSIBLE SIZES
MAX. ZULAESSIGE ABMESSUNGEN

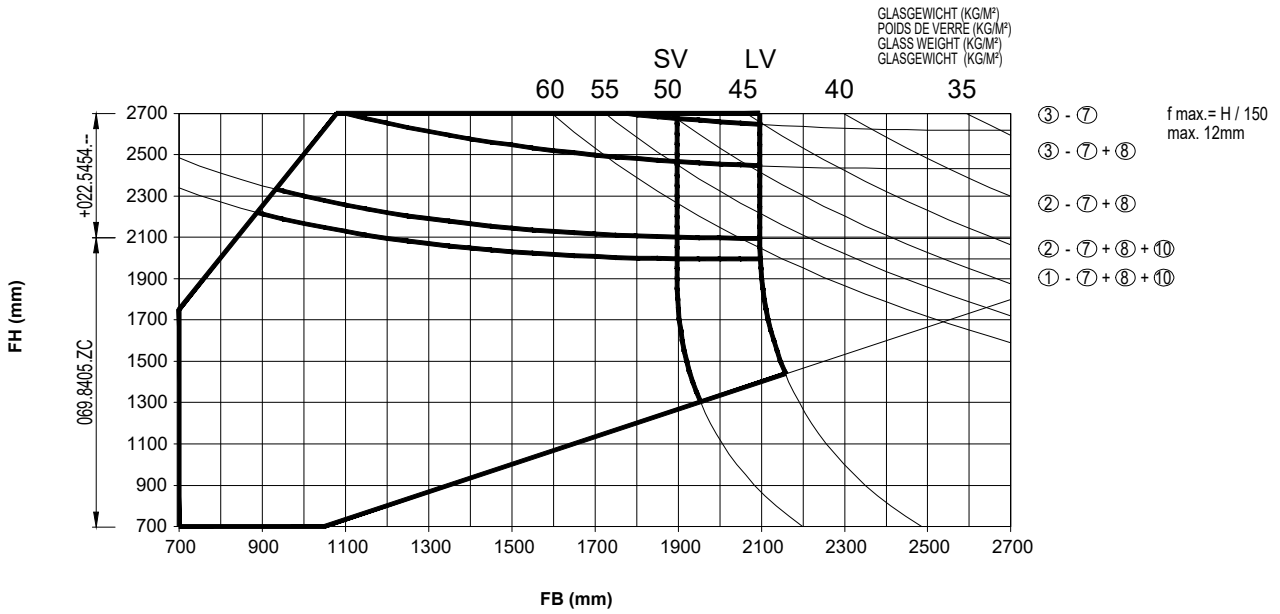

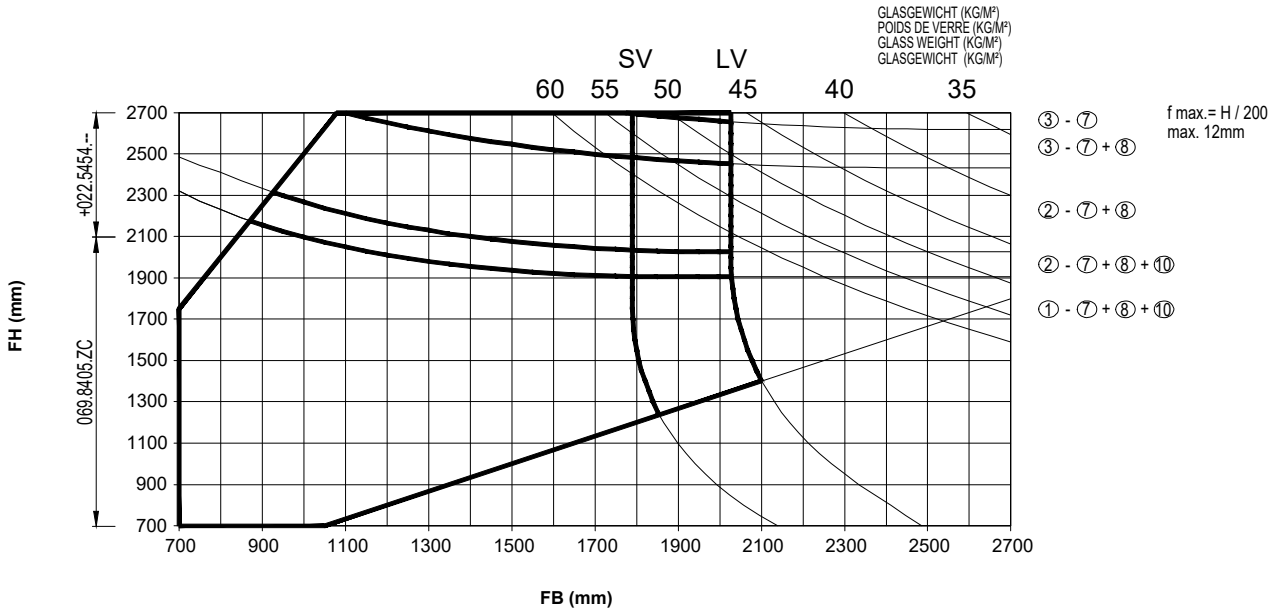

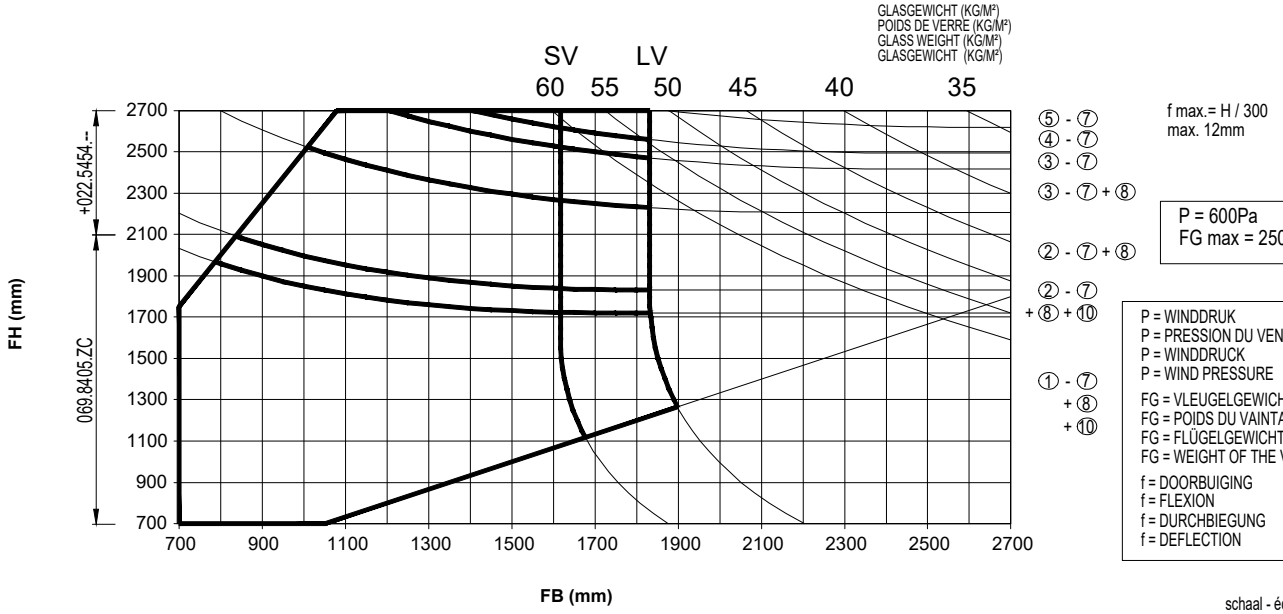

P = 600Pa
FG max = 250kg

P = WINDDRUK
P = PRESSION DU VENT
P = WINDDRUCK
P = WIND PRESSURE

FG = VLEUGELGEWICHT
FG = POIDS DU VAINTAIL
FG = FLÜGELGEWICHT
FG = WEIGHT OF THE VENT

f = DOORBUIGING
f = FLEXION
f = DURCHBIEGUNG
f = DEFLECTION

schaal - échelle
scale - Maßstab
1/1

F

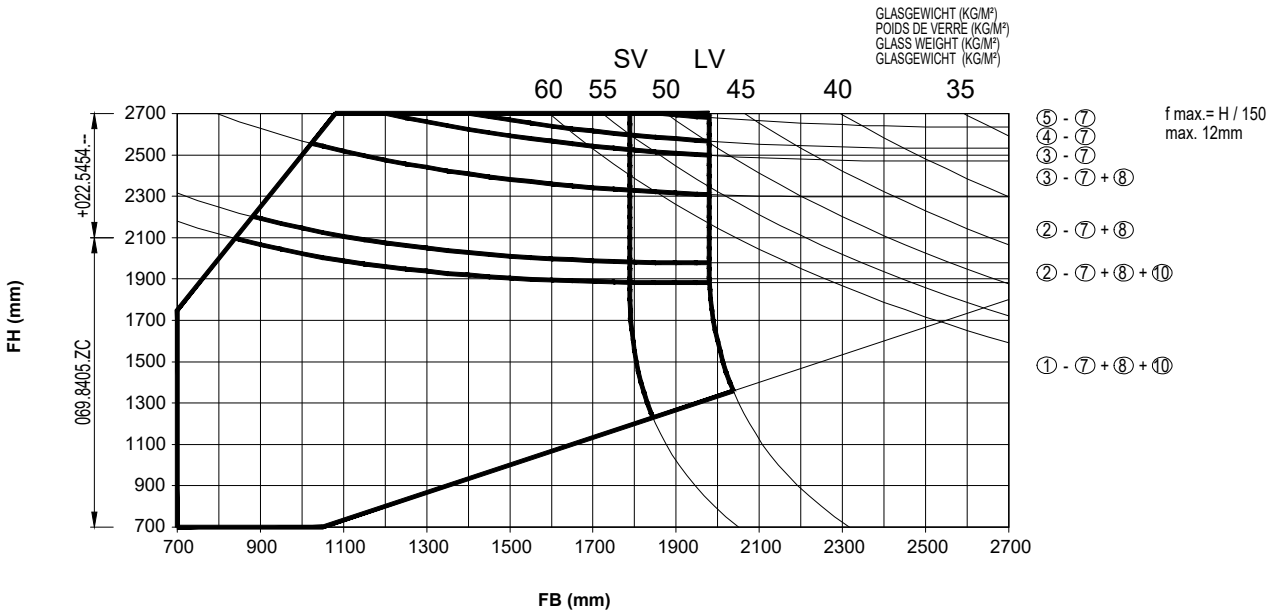

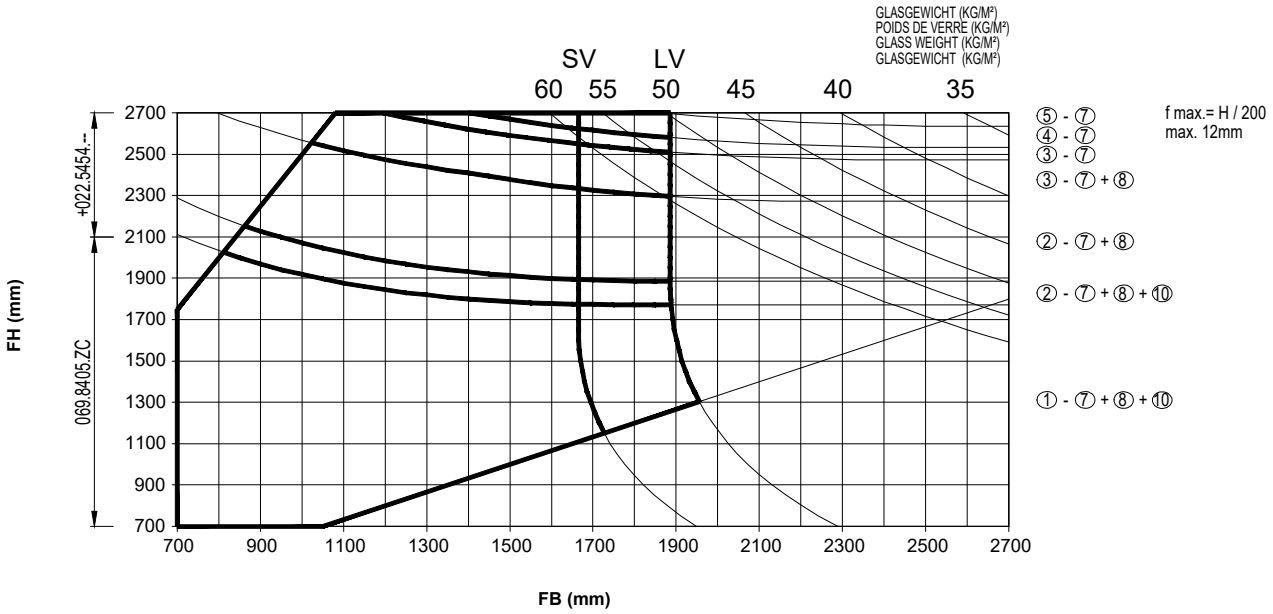

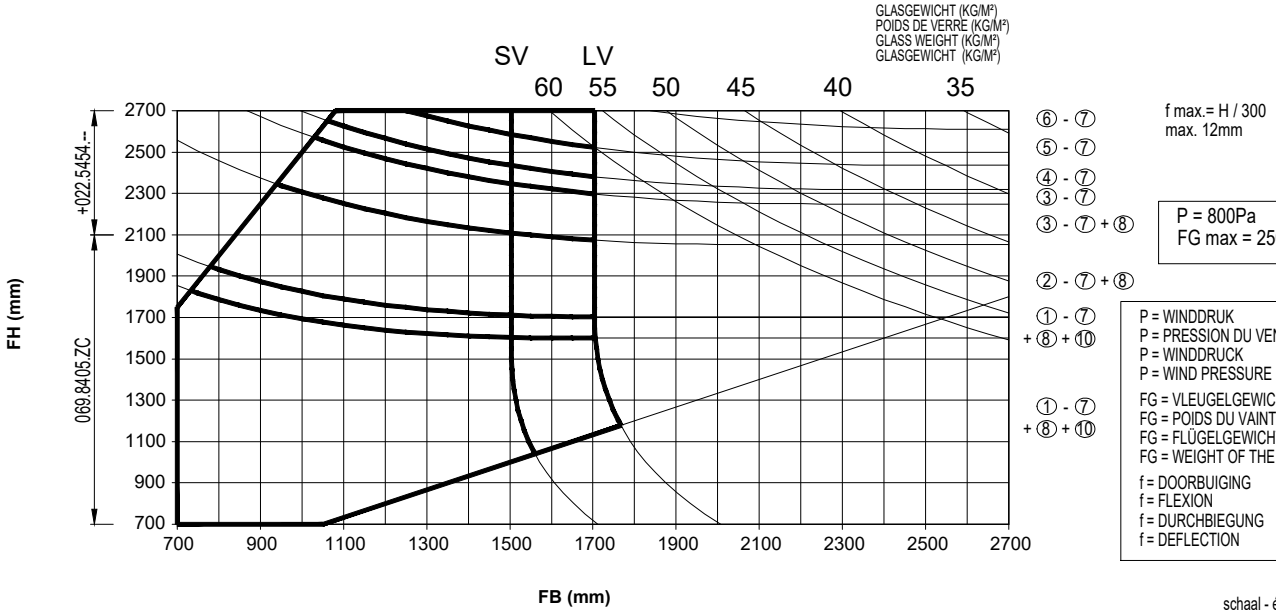

schaal - échelle
scale - Maßstab
1/1

F

SlimPatio 68

MAX. TOELAATBARE AFMETINGEN
DIMENSIONS MAX. ADMISSIBLE
MAX. ADMISSIBLE SIZES
MAX. ZULAESSIGE ABMESSUNGEN

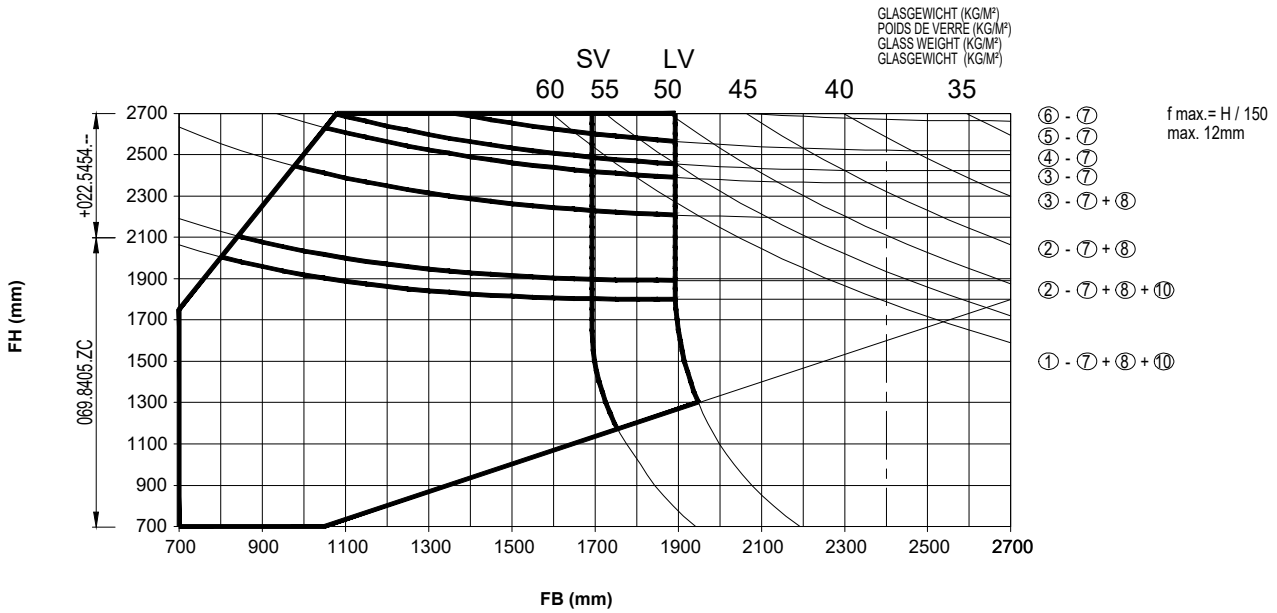

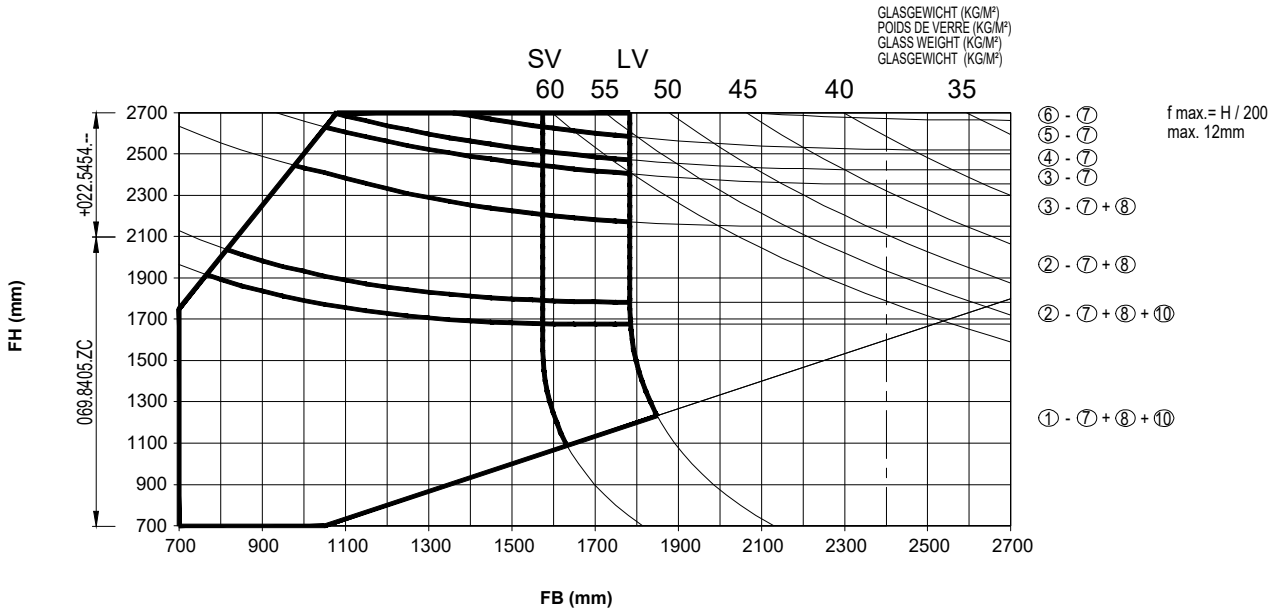

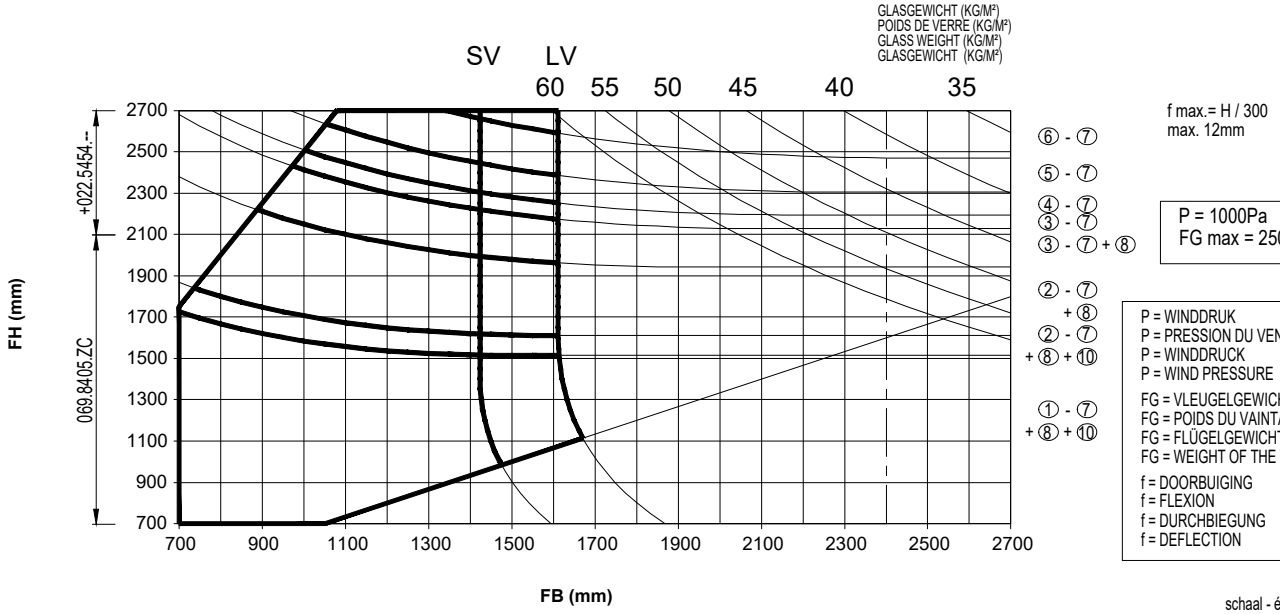

P = 1000Pa
FG max = 250kg

P = WINDDRUK
P = PRESSION DU VENT
P = WINDDRUCK
P = WIND PRESSURE

FG = VLEUGELGEWICHT
FG = POIDS DU VAINTAIL
FG = FLÜGELGEWICHT
FG = WEIGHT OF THE VENT

f = DOORBUIGING
f = FLEXION
f = DURCHBIEGUNG
f = DEFLECTION

schaal - échelle
scale - Maßstab
1/1

F

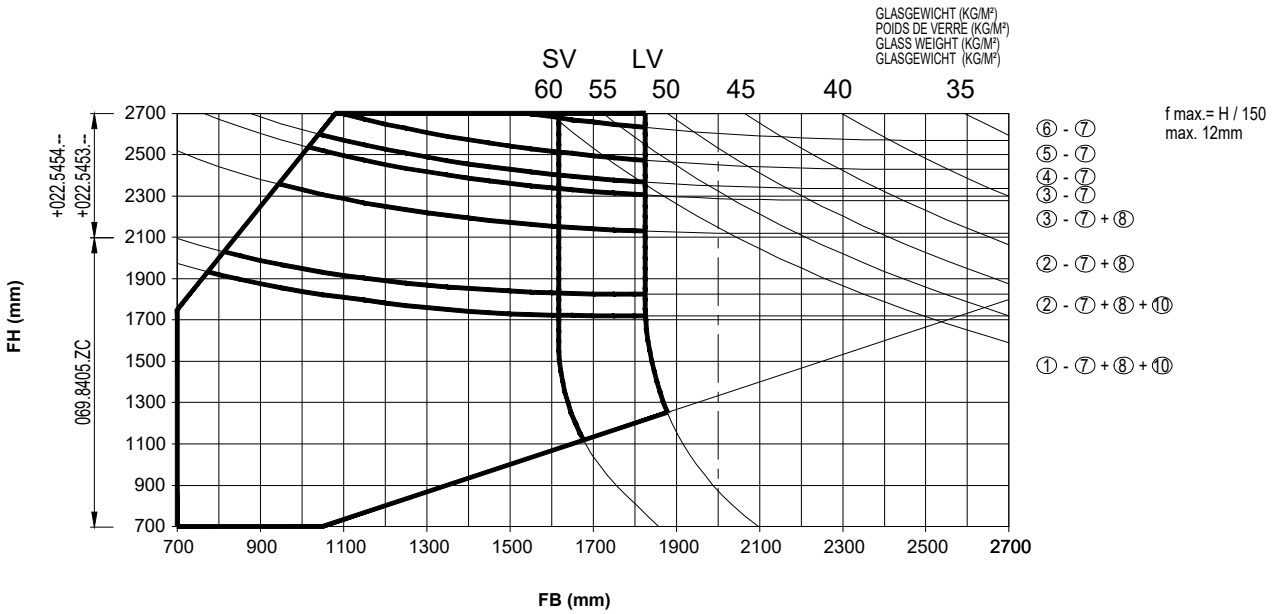

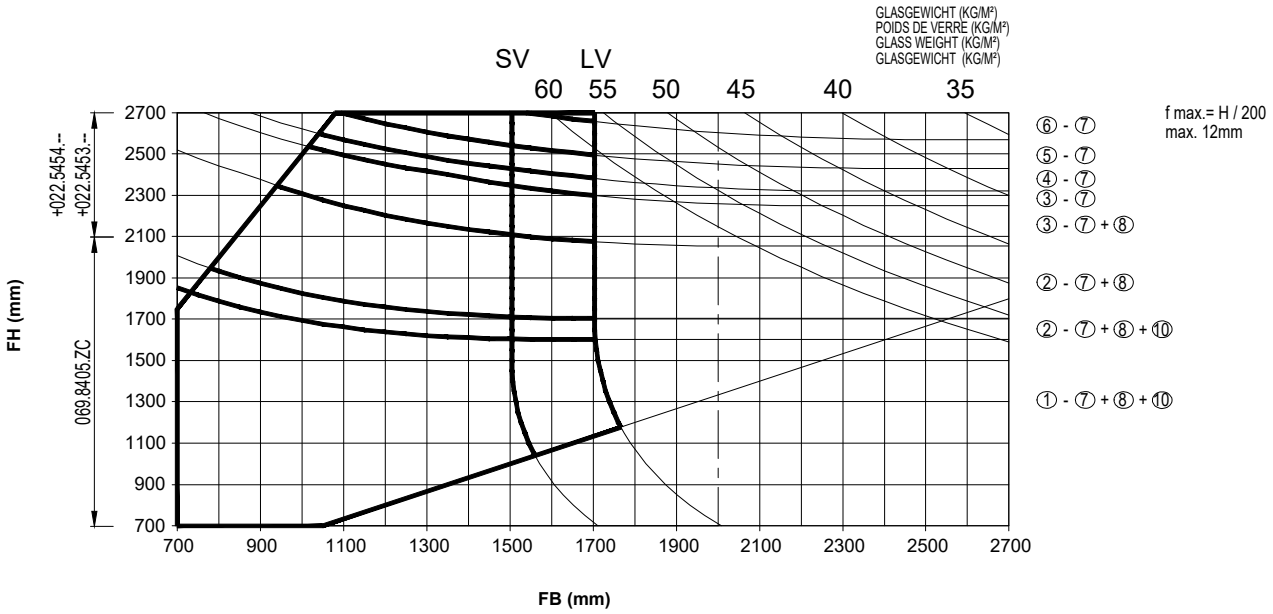

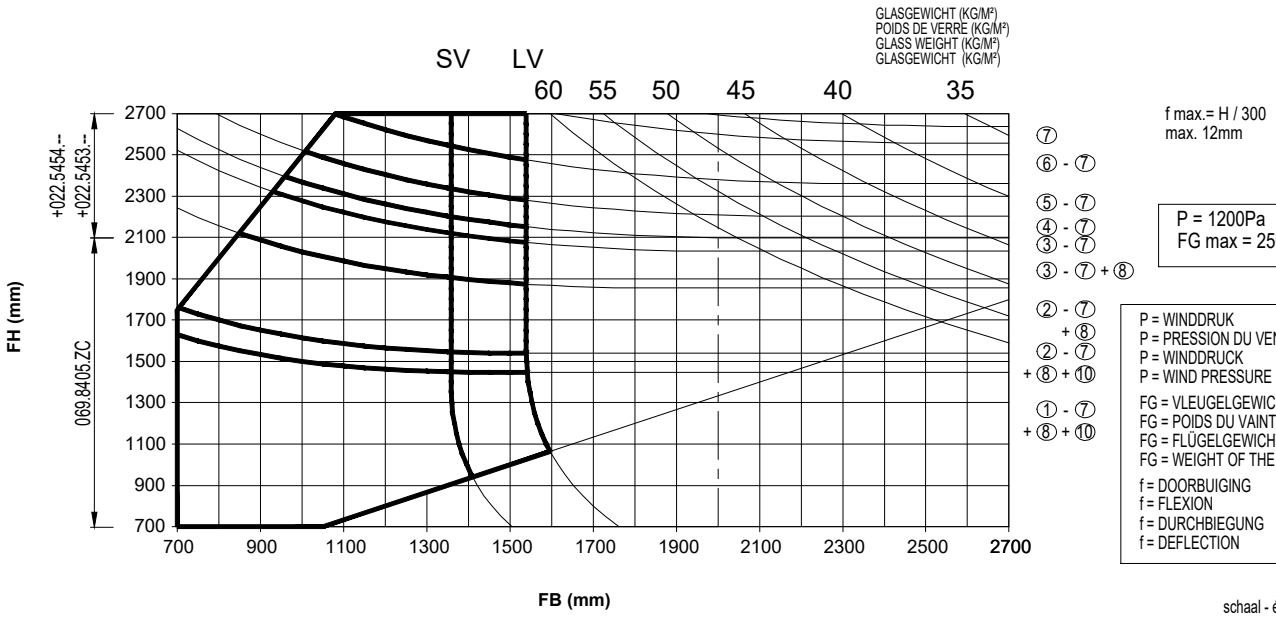

P = 1200Pa
FG max = 250kg

P = WINDDRUK
P = PRESSION DU VENT
P = WINDDRUCK
P = WIND PRESSURE

FG = VLEUGELGEWICHT
FG = POIDS DU VAINTAIL
FG = FLÜGELGEWICHT
FG = WEIGHT OF THE VENT

f = DOORBUIGING
f = FLEXION
f = DURCHBIEGUNG
f = DEFLECTION

schaal - échelle
scale - Maßstab
1/1

F

SlimPatio 68

MAX. TOELAATBARE AFMETINGEN
DIMENSIONS MAX. ADMISSIBLE
MAX. ADMISSIBLE SIZES
MAX. ZULAESSIGE ABMESSUNGEN

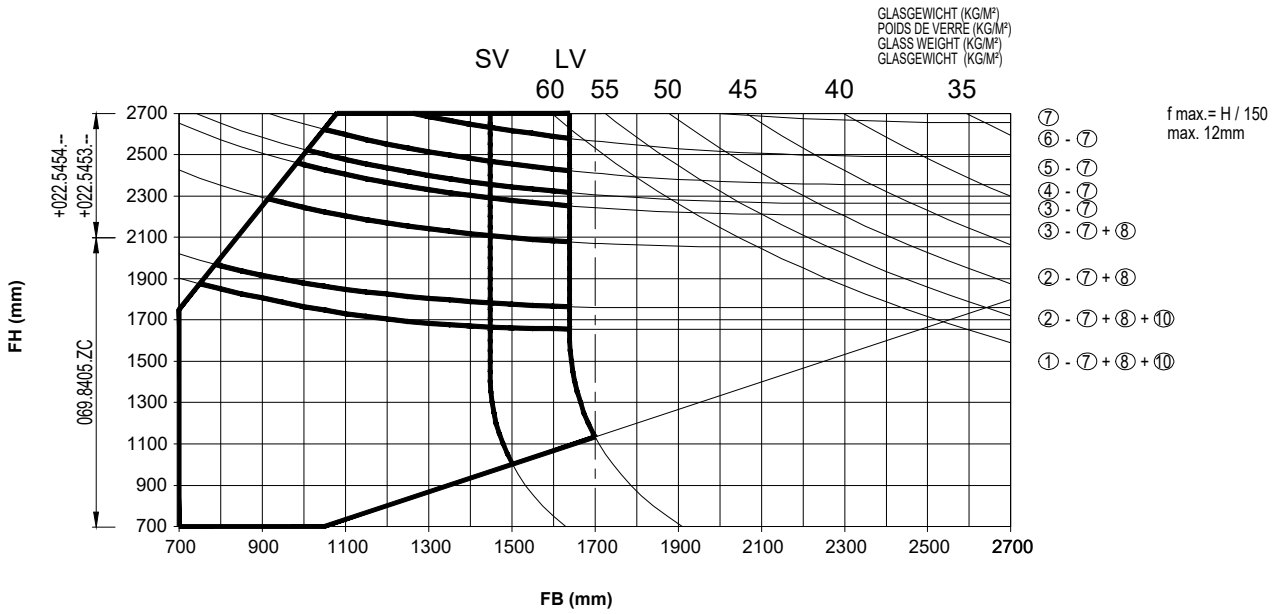

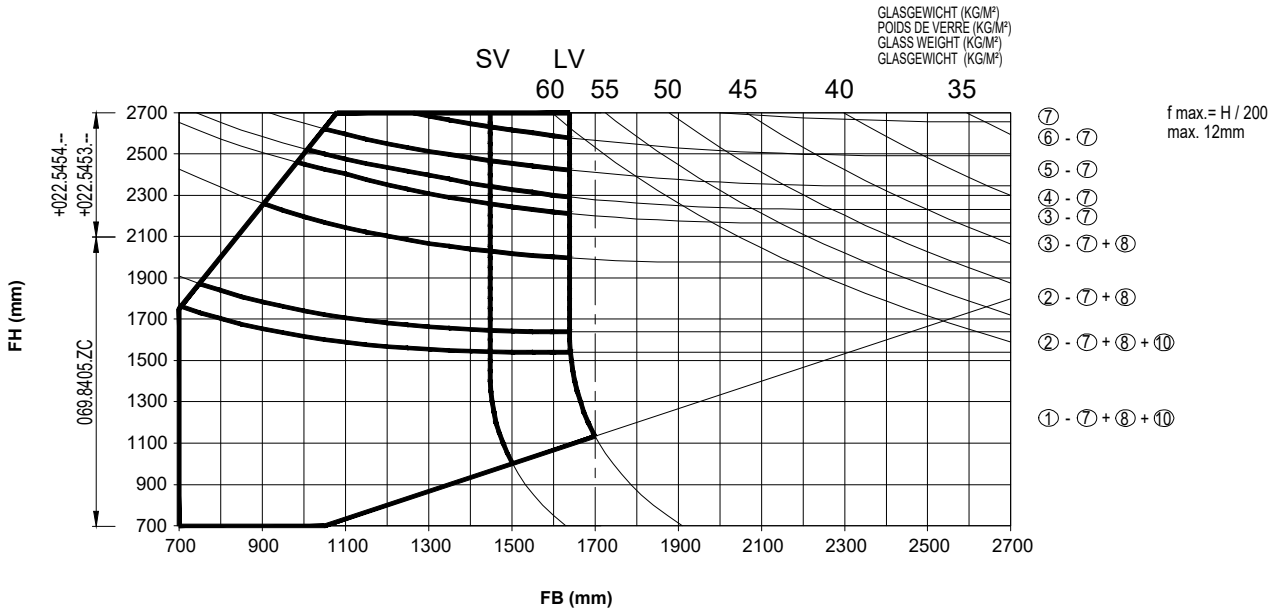

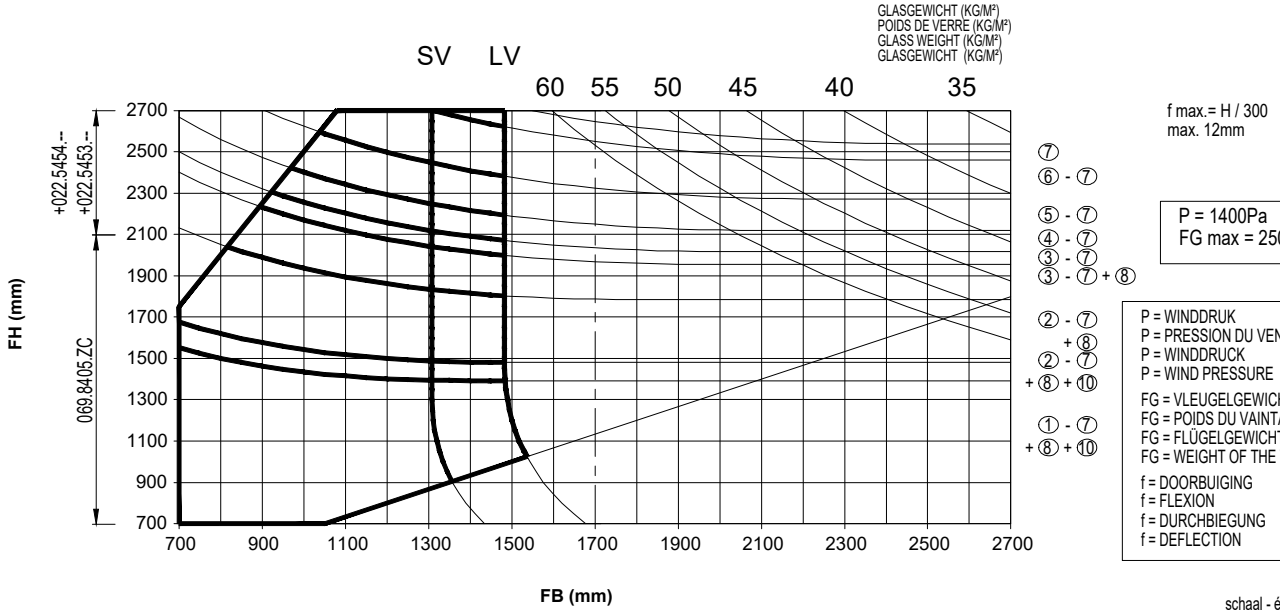

schaal - échelle
scale - Maßstab
1/1

F

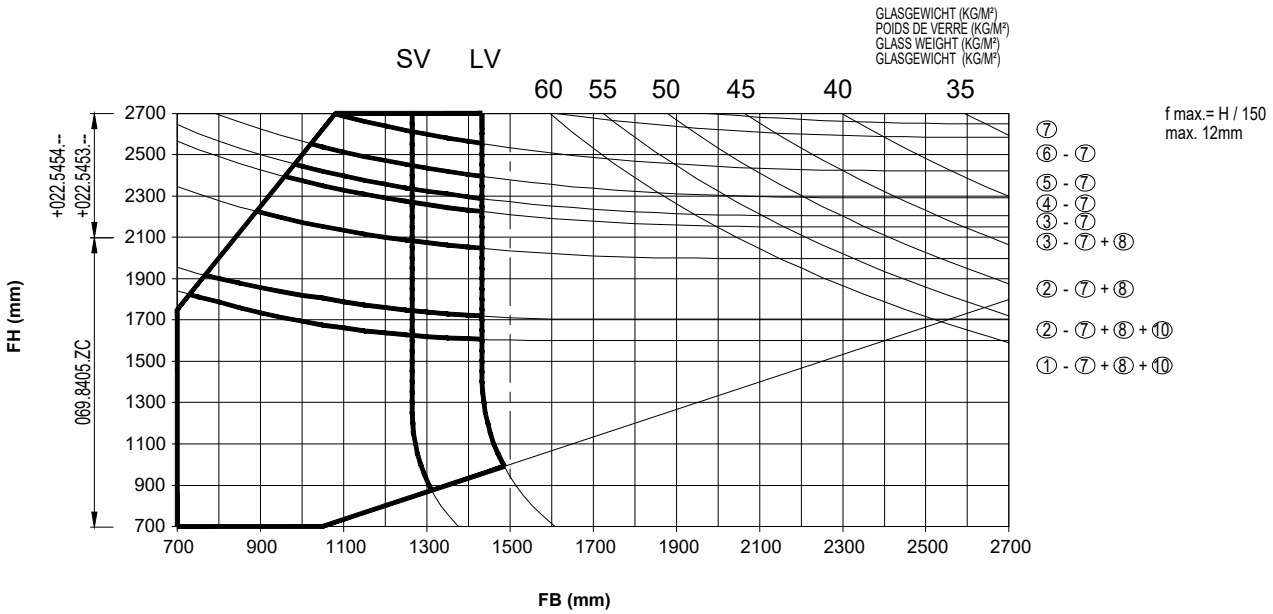

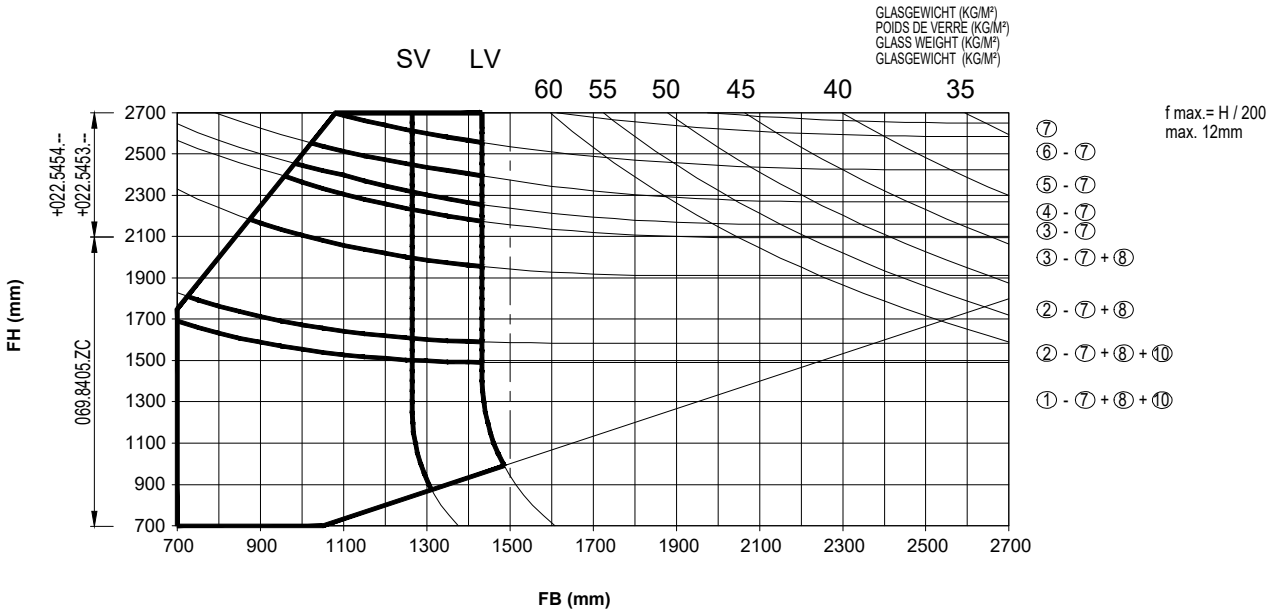

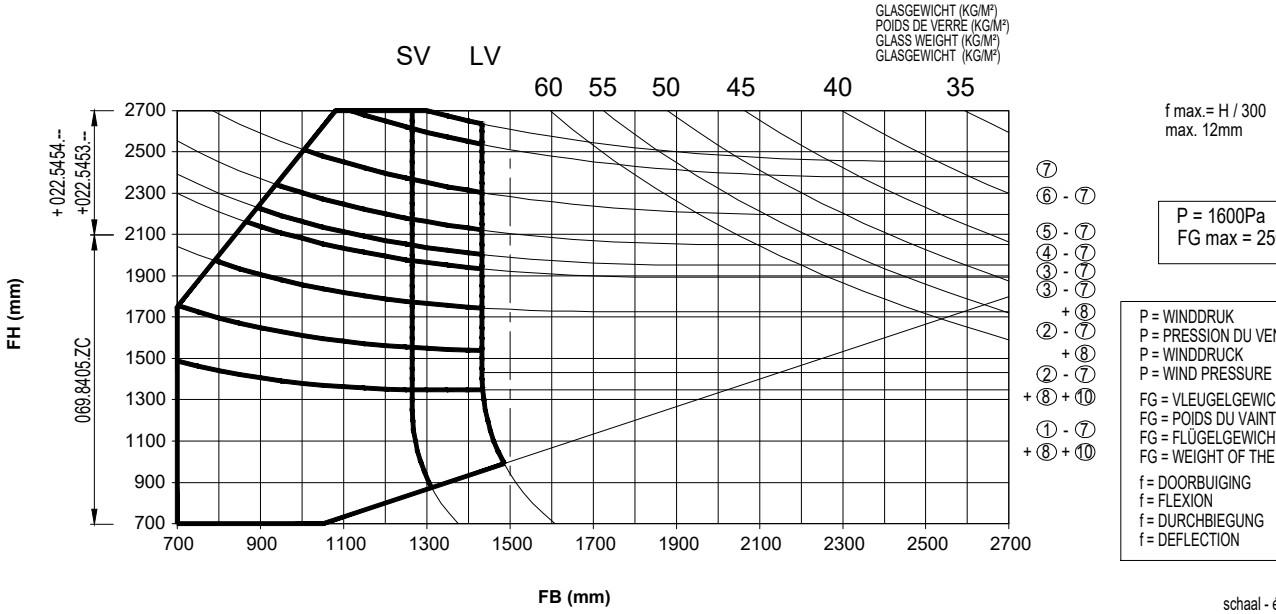

P = 1600Pa
FG max = 250kg

P = WINDDRUK
P = PRESSION DU VENT
P = WINDDRUCK
P = WIND PRESSURE

FG = VLEUGELGEWICHT
FG = POIDS DU VAINTAIL
FG = FLÜGELGEWICHT
FG = WEIGHT OF THE VENT

f = DOORBUIGING
f = FLEXION
f = DURCHBIEGUNG
f = DEFLECTION

schaal - échelle
scale - Maßstab
1/1

F

SlimPatio 68

MAX. TOELAATBARE AFMETINGEN
DIMENSIONS MAX. ADMISSIBLE
MAX. ADMISSIBLE SIZES
MAX. ZULAESSIGE ABMESSUNGEN

ENKEL VOOR POCKET CONFIGURATIE
UNIQUEMENT POUR CONFIGURATION POCKET
ONLY FOR POCKET CONFIGURATION
NUR FUER POCKET CONFIGURATION

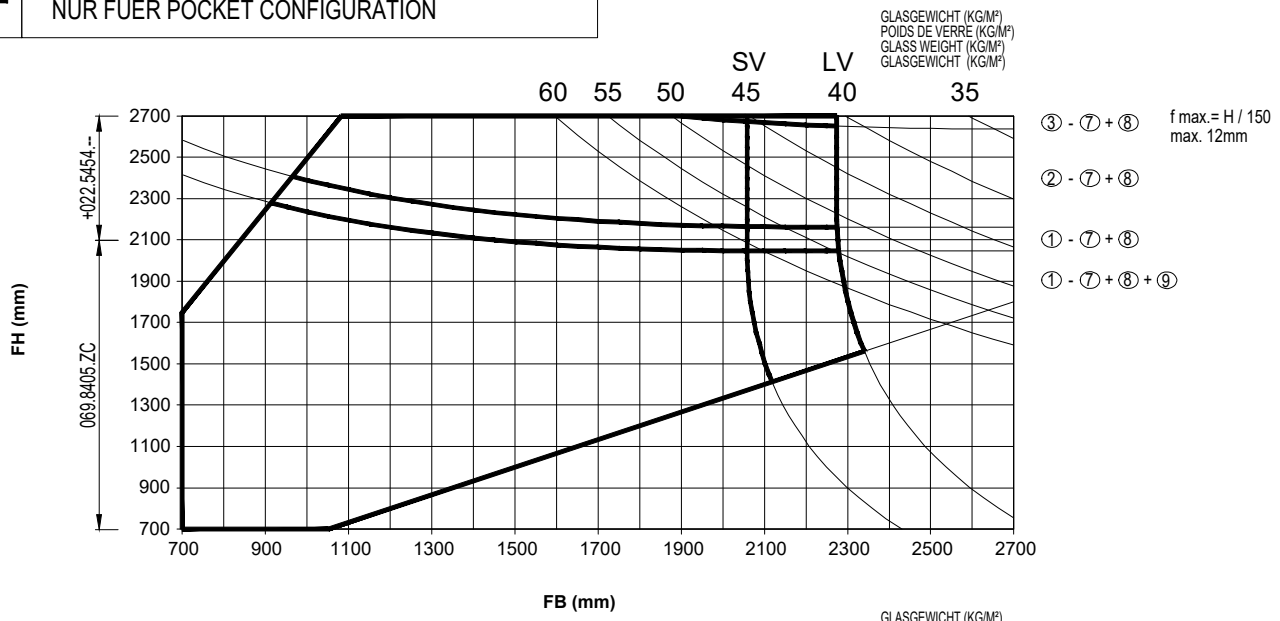

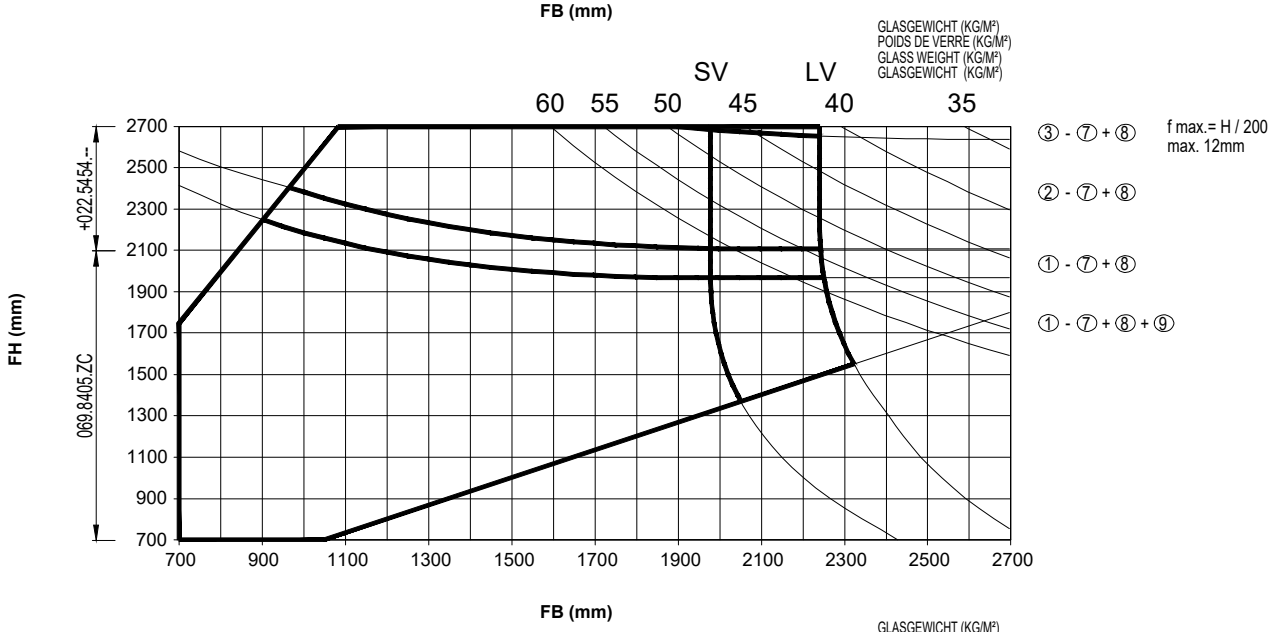

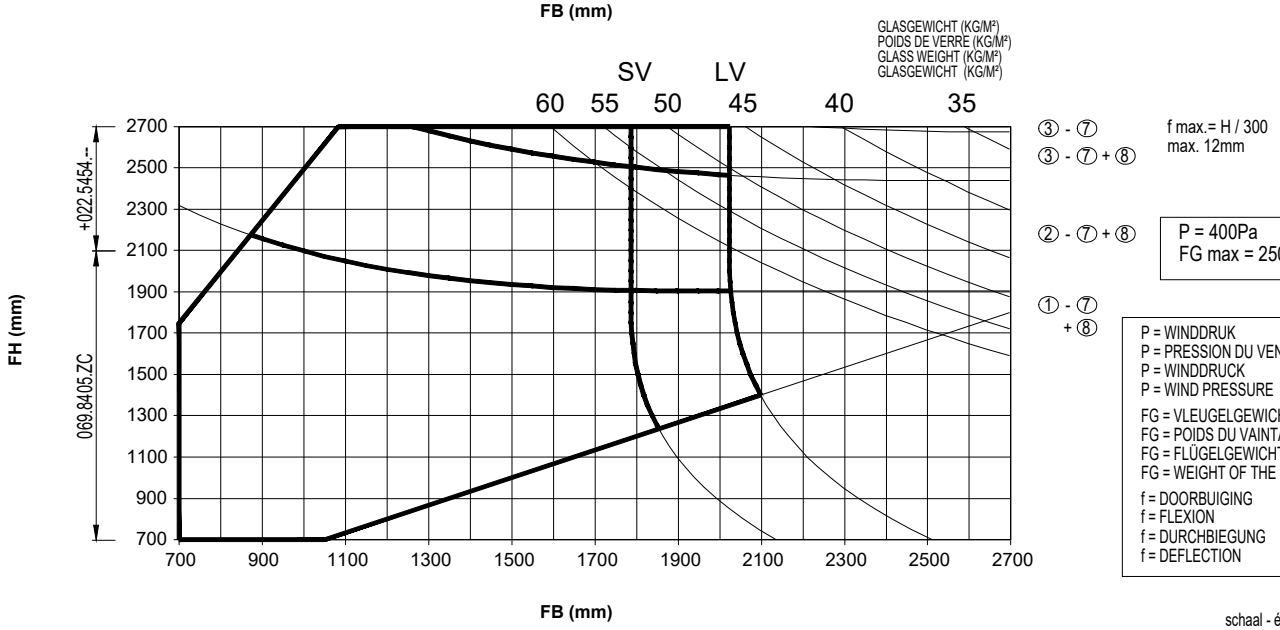

P = 400Pa
FG max = 250kg

P = WINDDRUK
P = PRESSION DU VENT
P = WINDDRUCK
P = WIND PRESSURE

FG = VLEUGELGEWICHT
FG = POIDS DU VAINTAIL
FG = FLÜGELGEWICHT
FG = WEIGHT OF THE VENT

f = DOORBUIGING
f = FLEXION
f = DURCHBIEGUNG
f = DEFLECTION

schaal - échelle
scale - Maßstab
1/1

F

SlimPatio 68

MAX. TOELAATBARE AFMETINGEN
DIMENSIONS MAX. ADMISSIBLE
MAX. ADMISSIBLE SIZES
MAX. ZULAESSIGE ABMESSUNGEN

ENKEL VOOR POCKET CONFIGURATIE
UNIQUEMENT POUR CONFIGURATION POCKET
ONLY FOR POCKET CONFIGURATION
NUR FUER POCKET CONFIGURATION

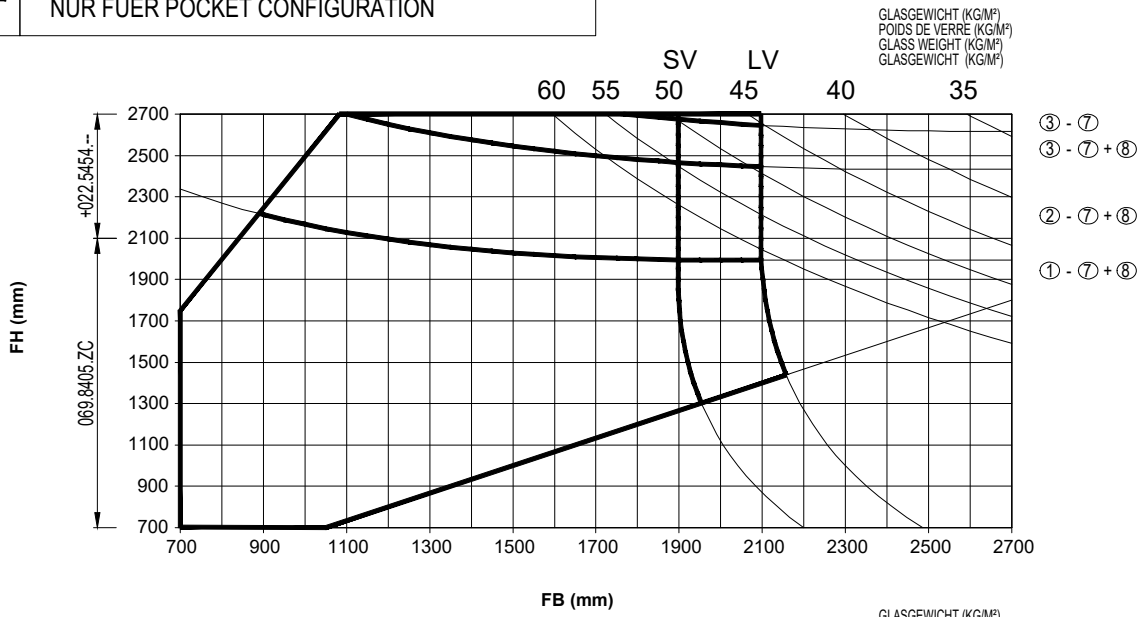

f max.= H / 150
max. 12mm

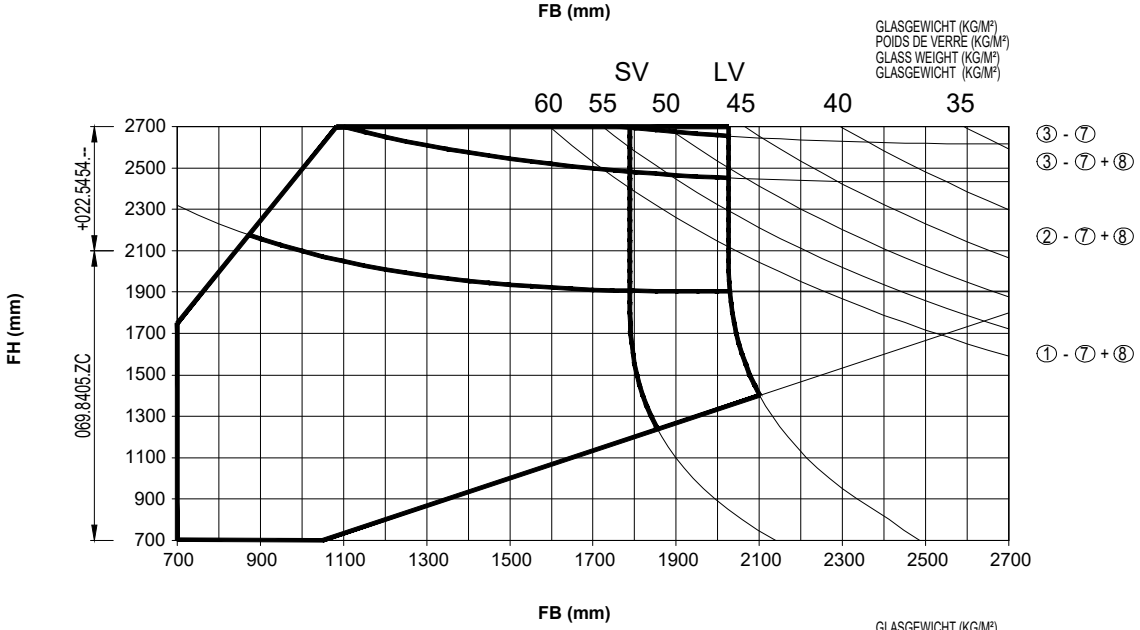

f max.= H / 200
max. 12mm

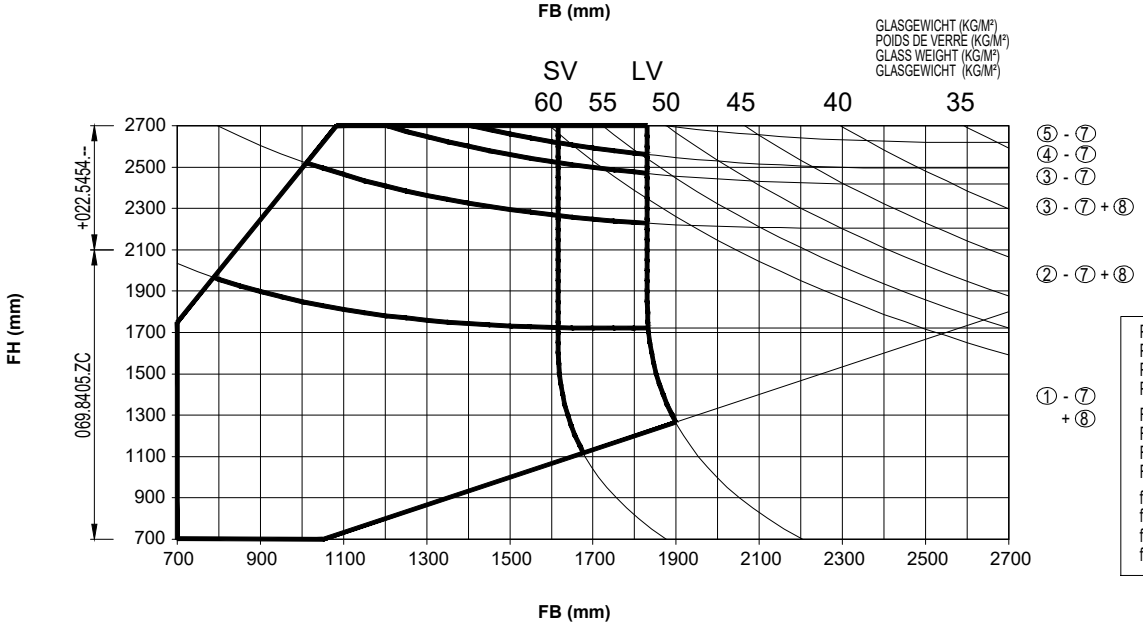

f max.= H / 300
max. 12mm

P = 600Pa
FG max = 250kg

P = WINDDRUK
P = PRESSION DU VENT
P = WINDDRUCK
P = WIND PRESSURE

FG = VLEUGELGEWICHT
FG = POIDS DU VAINTAIL
FG = FLÜGELGEWICHT
FG = WEIGHT OF THE VENT

f = DOORBUIGING
f = FLEXION
f = DURCHBIEGUNG
f = DEFLECTION

schaal - échelle
scale - Maßstab
1/1

F

SlimPatio 68

MONTAGE BUITENKADER
ASSEMBLAGE DORMANT
ASSEMBLY OUTER FRAME
MONTAGE BLENDRAHMEN

1
MAAK ONTWATERINGSGATEN IN HET BODEMPROFIEL
013.6321.XX/013.6325.XX/013.6314.XX/013.6323.XX
FAIRE DES TROUS DRAINAGE DANS LE PROFILE EN BAS
013.6321.XX/013.6325.XX/013.6314.XX/013.6323.XX
MAKE DRAINAGE HOLES IN THE BOTTOM PROFILE
013.6321.XX/013.6325.XX/013.6314.XX/013.6323.XX
MACHEN SIE DIE ENTWAESSERUNG LOCHER IN DIE UNTEN PROFIL
013.6321.XX/013.6325.XX/013.6314.XX/013.6323.XX

2
MAAK ONTWATERINGSGATEN IN PVC PROFIEL 013.5330.SY
FAIRE DES TROUS DRAINAGE DANS LE PROFILE PVC 013.5330.SY
MAKE DRAINAGE HOLES IN THE PVC PROFILE 013.5330.SY
MACHEN SIE DIE ENTWAESSERUNG LOCHER IN DIE PVC PROFIL
013.5330.SY

3
MAAK ONTWATERINGSGATEN IN TPE 013.6835.SY
FAIRE DES TROUS DRAINAGE DANS LE PROFILE TPE 013.6835.SY
MAKE DRAINAGE HOLES IN THE TPE PROFILE 013.6835.SY
MACHEN SIE DIE ENTWAESSERUNG LOCHER IN DIE TPE PROFIL
013.6835.SY

3.1
MAAK GATEN VOOR KOPPELSTUKKEN HOEK
FAIRE DES TROUS POUR DES PIECES DE RACCORDEMENT COIN
MAKE HOLES FOR CONNECTION PIECES CORNER
MACHEN SIE DIE LOCHER FUR OPPLUNGSSTUECKE WINKEL

4
PLAATS 022.5584.01 EN BORSTEL 022.5550.04 IN HET BODEMPROFIEL
MONTER 022.5584.01 ET BROSSE 022.5550.04 DANS LE PROFILE EN BAS
PLACE 022.5584.01 AND BRUSH 022.5550.04 IN THE BOTTOM PROFILE
MONTIEREN SIE 022.5584.01 UND BURSTE 022.5550.04 IN DIE UNTEN
PROFIL

5
PLAATS PVC 013.5330.SY EN TPE 013.6835.SY IN HET BODEMPROFIEL
MONTER PVC 013.5330.SY ET TPE 013.6835.SY DANS LE PROFILE EN BAS
PLACE PVC 013.5330.SY AND TPE 013.6835.SY IN THE BOTTOM PROFILE
MONTIEREN SIE PVC 013.5330.SY UND TPE 013.6835.SY IN DIE UNTEN
PROFIL

6
PLAATS PVC 013.5332.SY IN HET BOVENPROFIEL
MONTER PVC 013.5332.SY DANS LE PROFILE SUPERIEUR
PLACE PVC 013.5332.SY IN THE TOP PROFILE
MONTIEREN SIE PVC 013.5332.SY IN DIE OBEN PROFIL

7
MAAK DE UITFREZING IN DE ZIJPROFIELEN
013.6322.XX/013.6326.XX/013.6315.XX
FAIRE LE FRAISAGE DANS LES PROFILES SUR LE COTE
013.6322.XX/013.6326.XX/013.6315.XX
MAKE THE MILLINGS IN THE SIDE PROFILES
013.6322.XX/013.6326.XX/013.6315.XX
MACHEN SIE DIE AUSFRAESUNG IN DIE SEITWARTSEN PROFILE
013.6322.XX/013.6326.XX/013.6315.XX

8
PLAATS DE BORSTELS 081.9130/081.9115 IN DE FRAME PROFIELEN
MONTER LES BROSSES 081.9130/081.9115 DANS LES PROFILES DE
DORMANT
PLACE THE BRUSHES 081.9130/081.9115 IN THE FRAME PROFILES
MONTIEREN SIE DIE BURSTE 081.9130/081.9115 IN DIE BLENDRAHMEN
PROFILE

9
PLAATS VULBLOK 062.9321.04/062.9322.04/062.9323.04 IN HET
BODEMPROFIEL EN BRENG SILICONE AAN
MONTER PIECE DE REMPLISSAGE 062.9321.04/062.9322.04/062.9323.04
DANS LE PROFILE EN BAS ET APLLIQUER DES SILICONE
PLACE FILLING PIECE 062.9321.04/062.9322.04/062.9323.04 IN THE
BOTTOM PROFILE AND APPLY SILICONE
MONTIEREN SIE FUELLBLOCK 062.9321.04/062.9322.04/062.9323.04 IN
DIE UNTEN PROFIL UND ZUTREFFENSILIKON

10
SNIJDT AFDICHTING BUITENKADER 080.9727.04/080.9728.04/080.9729.04
080.9734.04 EN PLAATS OP ONDER- EN BOVENPROFIEL
COUPE FERMETURE DORMANT 080.9727.04/080.9728.04/080.9729.04
080.9734.04 ET MONTER SUR LE PROFILE EN BAS ET EN HAUTE
CUT CLOSER OUTER FRAME 080.9727.04/080.9728.04/080.9729.04
080.9734.04 AND PLACE ON BOTTOM AND TOP PROFILE
SCHNEIDEN SIE ABDICHTUNG BLENDRAHMEN 080.9727.04/080.9728.04
080.9729.04/080.9734.04 UND MONTIEREN SIE DAS STUCKEN
AUF UNTER AND OBEN PROFILE

11
BRENG REYNAPROTECT AAN OP ALLE BEWERKTE OPPERVLAKKEN
APLLIQUER DE REYNAPROTECT SUR TOUT LES SURFACES TRAITE
APPLY REYNAPROTECT ON ALL PROCESED SURFACES
ZUTREFFEN REYNAPROTECT AUF ALLE ERARBEITET OBERFLACHEN

12
MONTEER HET FRAME
ASSEMBLER LE DORMANT
ASSEMBLE THE OUTER FRAME
MONTIEREN SIE DIE BLENDRAHMEN

13
PLAATS PVC 013.5330.SY IN DE ZIJPROFIELEN
MONTER PVC 013.5330.SY DANS LES PROFILES DE COTE
PLACE PVC 013.5330.SY IN THE SIDE PROFILES
MONTIEREN SIE PVC 013.5330.SY IN DIE SIETE PROFILE

14
PLAATS 069.5653.SY EN BRENG SILICONE AAN
MONTER 069.5653.SY ET APLLIQUER DE SILICONE
PLACE 069.5653.SY AND APLLY SILICONE
MONTIEREN SIE 069.5653.SY UND ZUTREFFEN SILIKON

15
PLAATS DE RAILS IN HET BODEMPROFIEL
MONTER LES RAILS DANS LE PROFILE EN BAS
PLACE THE RAILS IN THE BOTTOM PROFILE
MONTIEREN SIE DIE SCHIENEN IN DIE UNTEN PROFIL

16
PLAATS BOVENRAIL 062.7142.04 BOVENAAN FRAME
MONTER RAIL SUPERIEUR 062.7142.04 EN HAUT LE DORMANT
PLACE TOPRAIL 062.7142.04 ON TOP OF FRAME
MONTIEREN SIE OBERE SCHIENE 062.7142.04 OBEN AUF BLENDRAHMEN

F

MONTAGEVOLGORDE
L'ORDRE DE MONTAGE
THE ORDER OF ASSEMBLY
MONTAGEREIHENFOLGE
1 2 3 .

schaal - échelle
scale - Maßstab
1/2

F

schaal - échelle
scale - Maßstab
1/2

SlimPatio 68

ONTWATERING TYPE XQ XX
DRAINAGE TYPE XQ XX
DRAINAGE TYPE XQ XX
ENTWAESSERUNG TYPE XQ XX

1

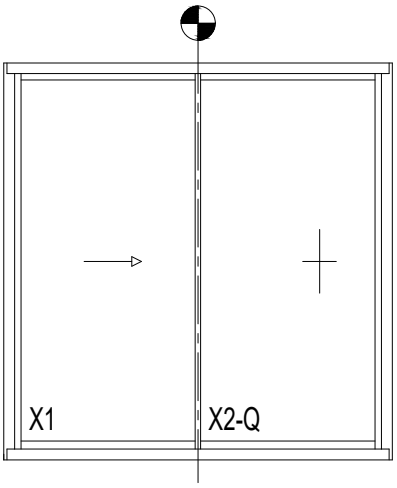

A-A

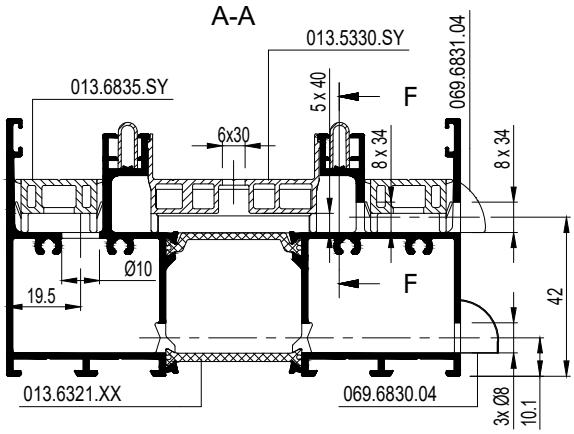

B-B

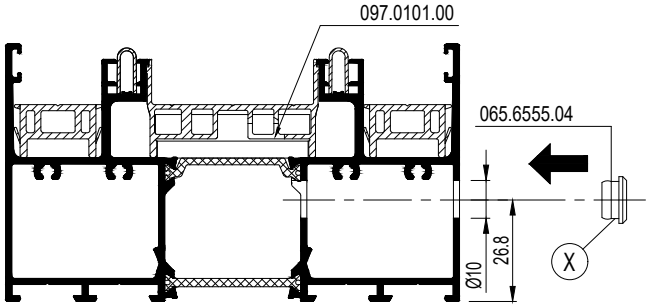

		SV/LV
	197.D400.00	013.6321.XX 013.5330.SY 013.6835.SY
	- -	
	-	
	097.0101.00 097.0817.00 097.0814.00	

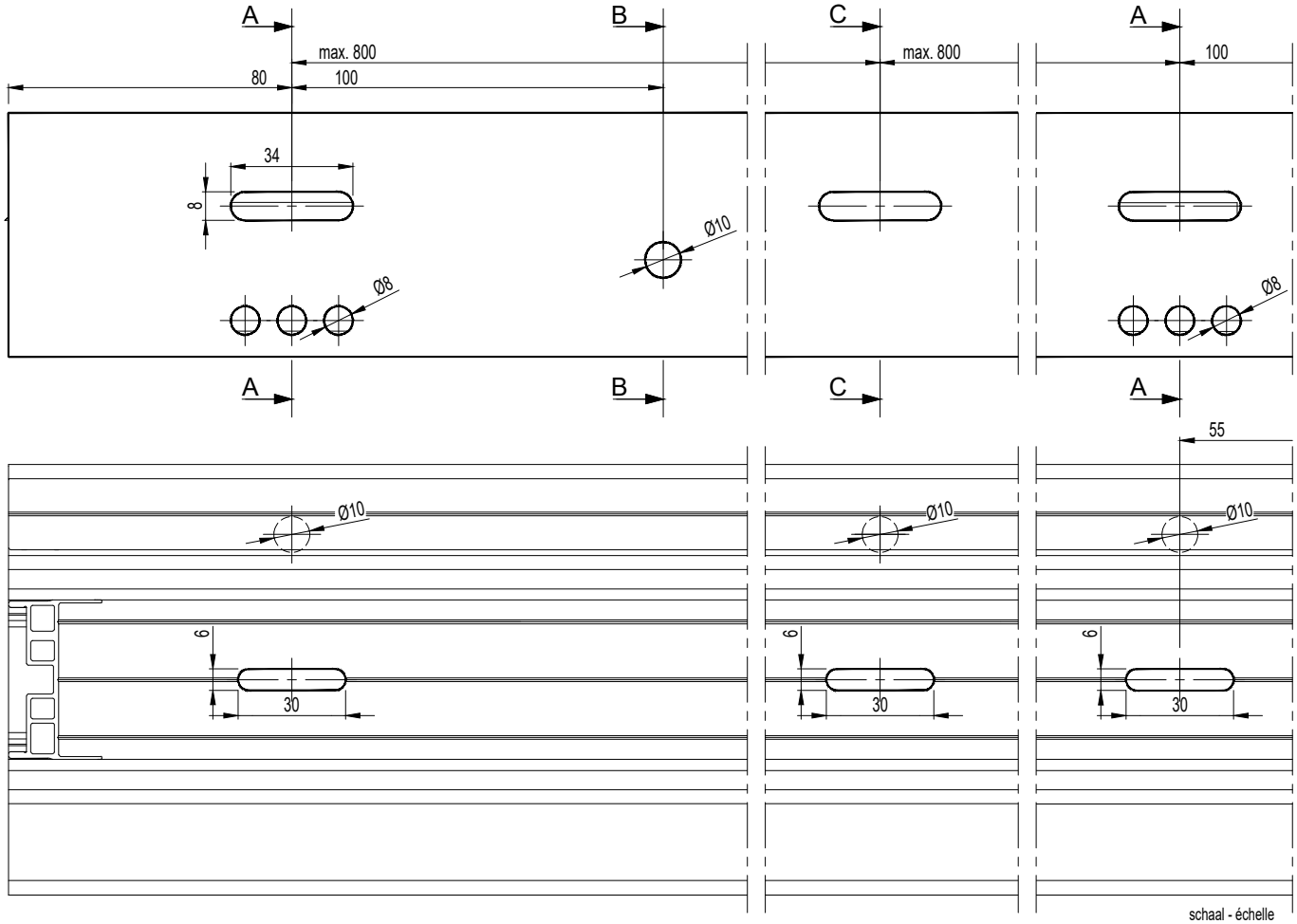

schaal - échelle
scale - Maßstab
1/2

F

1

C-C

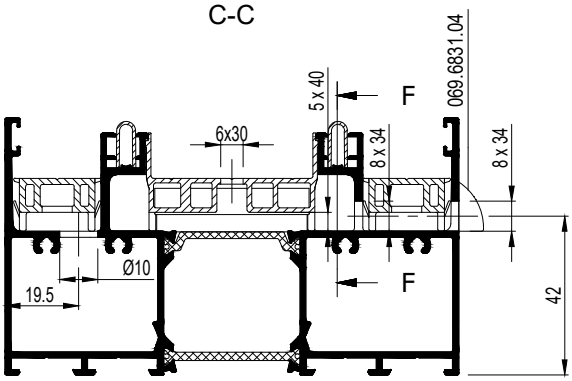

E-E

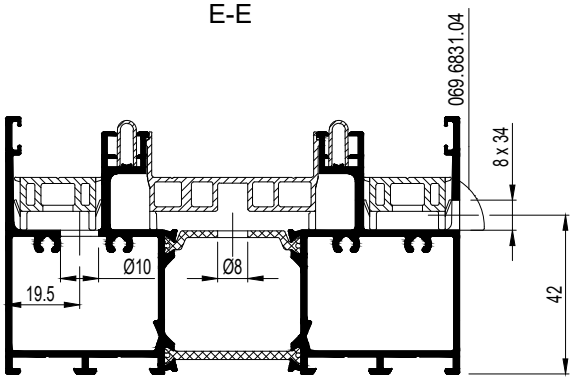

D-D

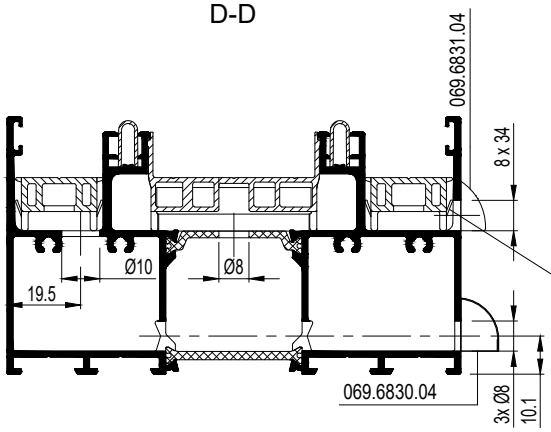

F-F

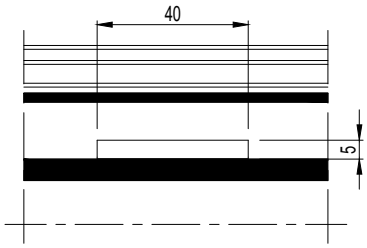

!

TPE 013.6835.SY NIET AAN BUITENZIJDE VOOR XQ
TPE 013.6835.SY NE PAS A L'EXTERIEUR A XQ
TPE 013.6835.SY NOT ON THE OUTSIDE FOR XQ
TPE 013.6835.SY NICHT VON AUBEN FUR XQ

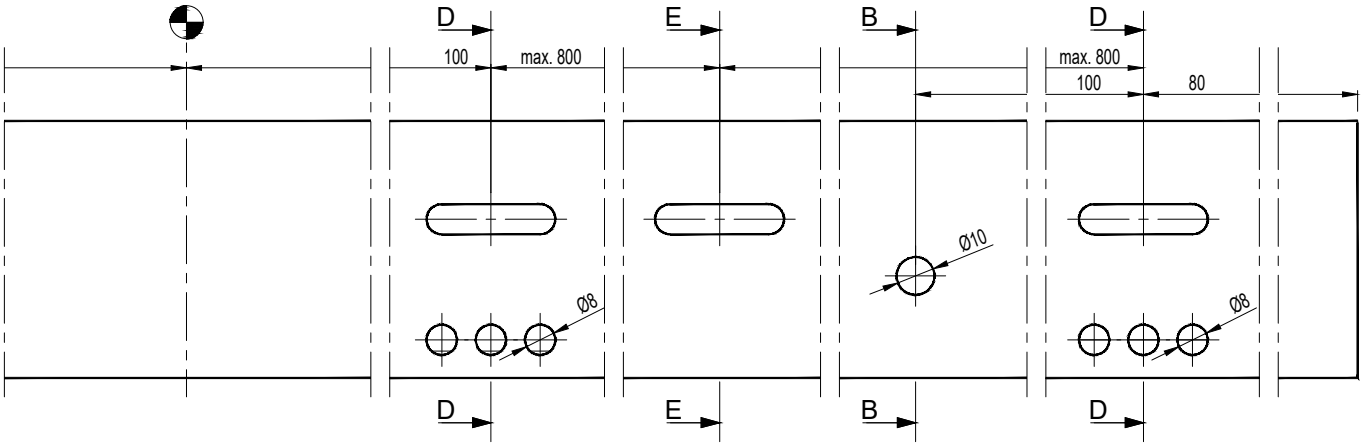

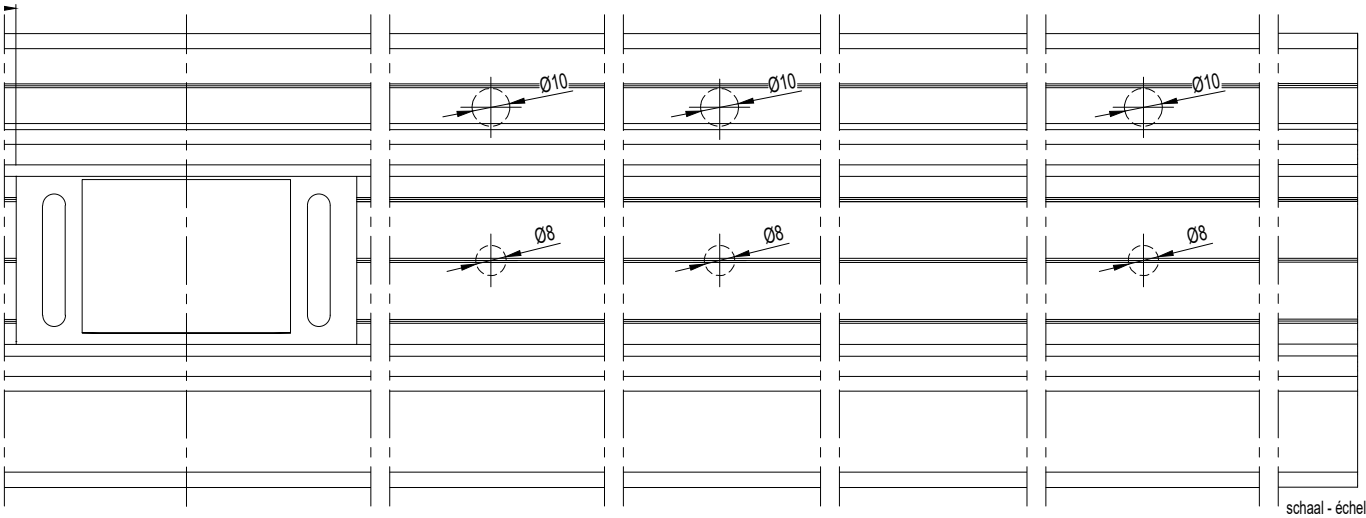

schaal - échelle
scale - Maßstab
1/2

F

SlimPatio 68

ONTWATERING TYPE XQX
DRAINAGE TYPE XQX
DRAINAGE TYPE XQX
ENTWAESSERUNG TYPE XQX

1

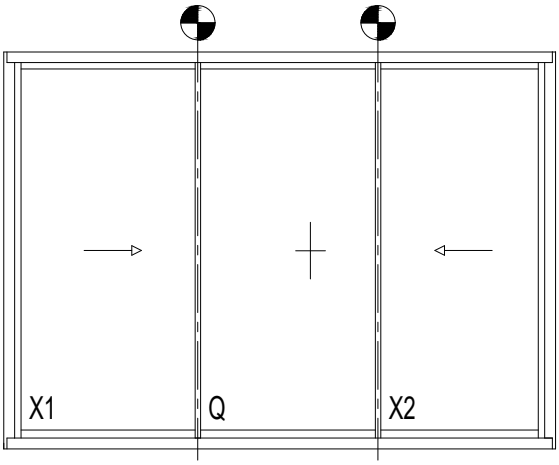

A-A

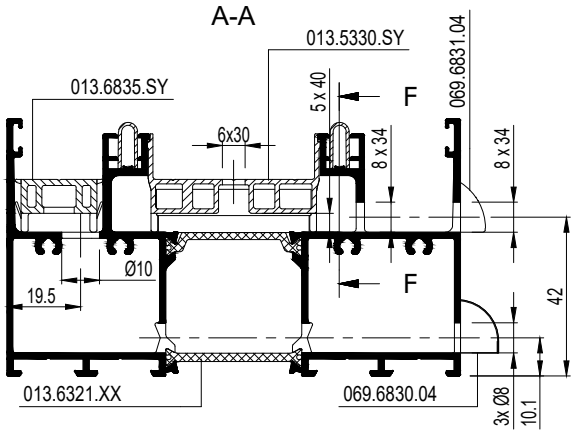

B-B

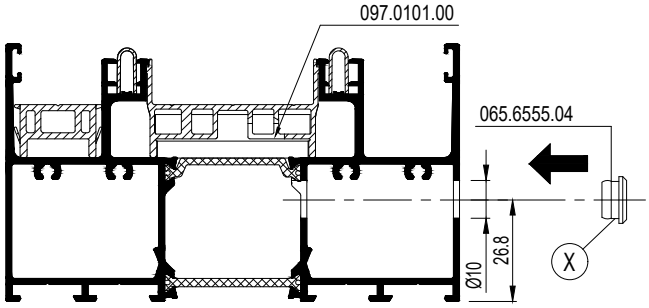

		SV/LV
	197.D400.00	013.6321.XX 013.5330.SY 013.6835.SY
	- -	
	-	
	097.0101.00 097.0817.00 097.0814.00	

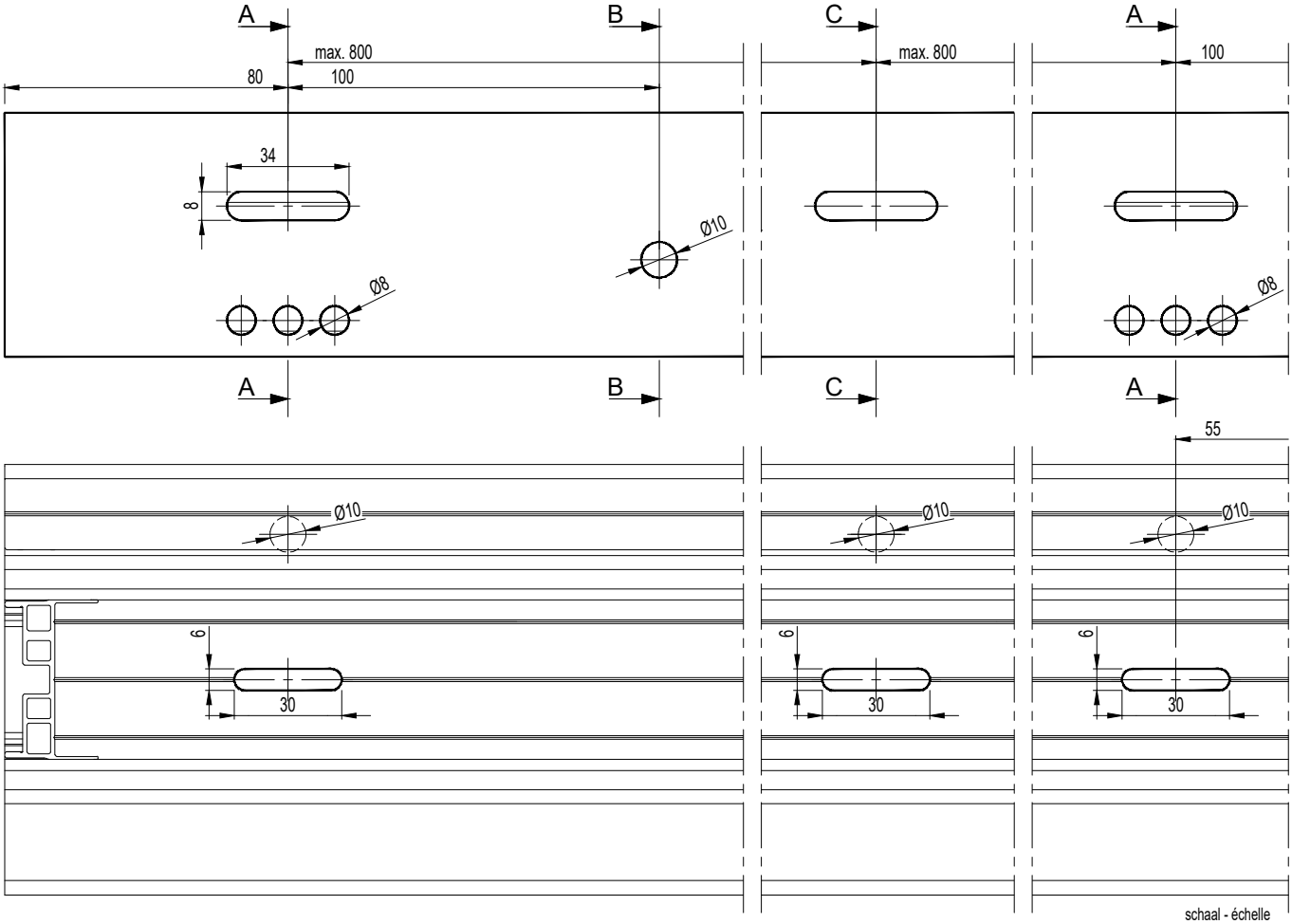

schaal - échelle
scale - Maßstab
1/2

F

1

C-C

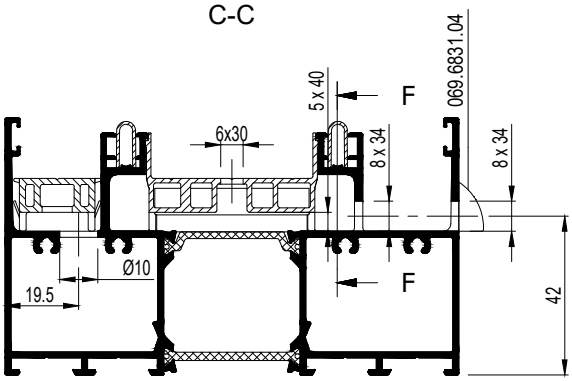

E-E

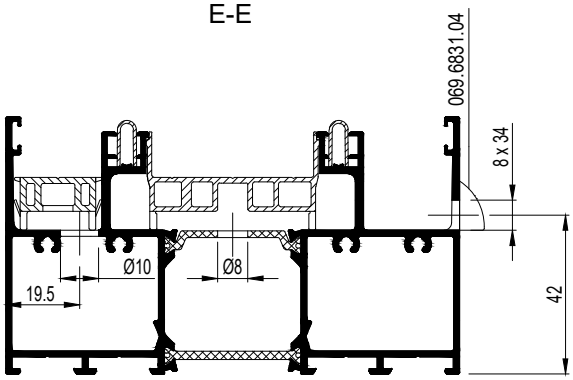

D-D

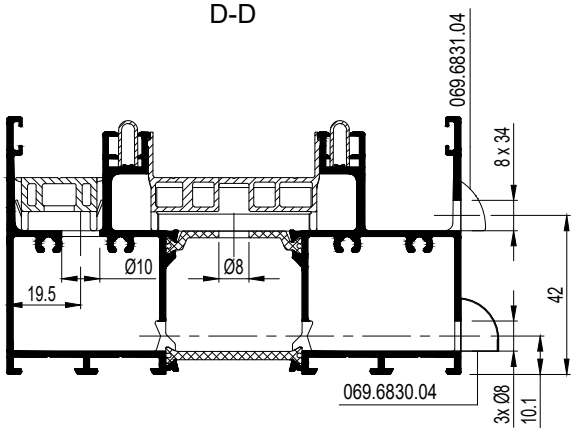

F-F

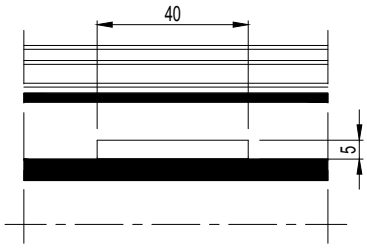

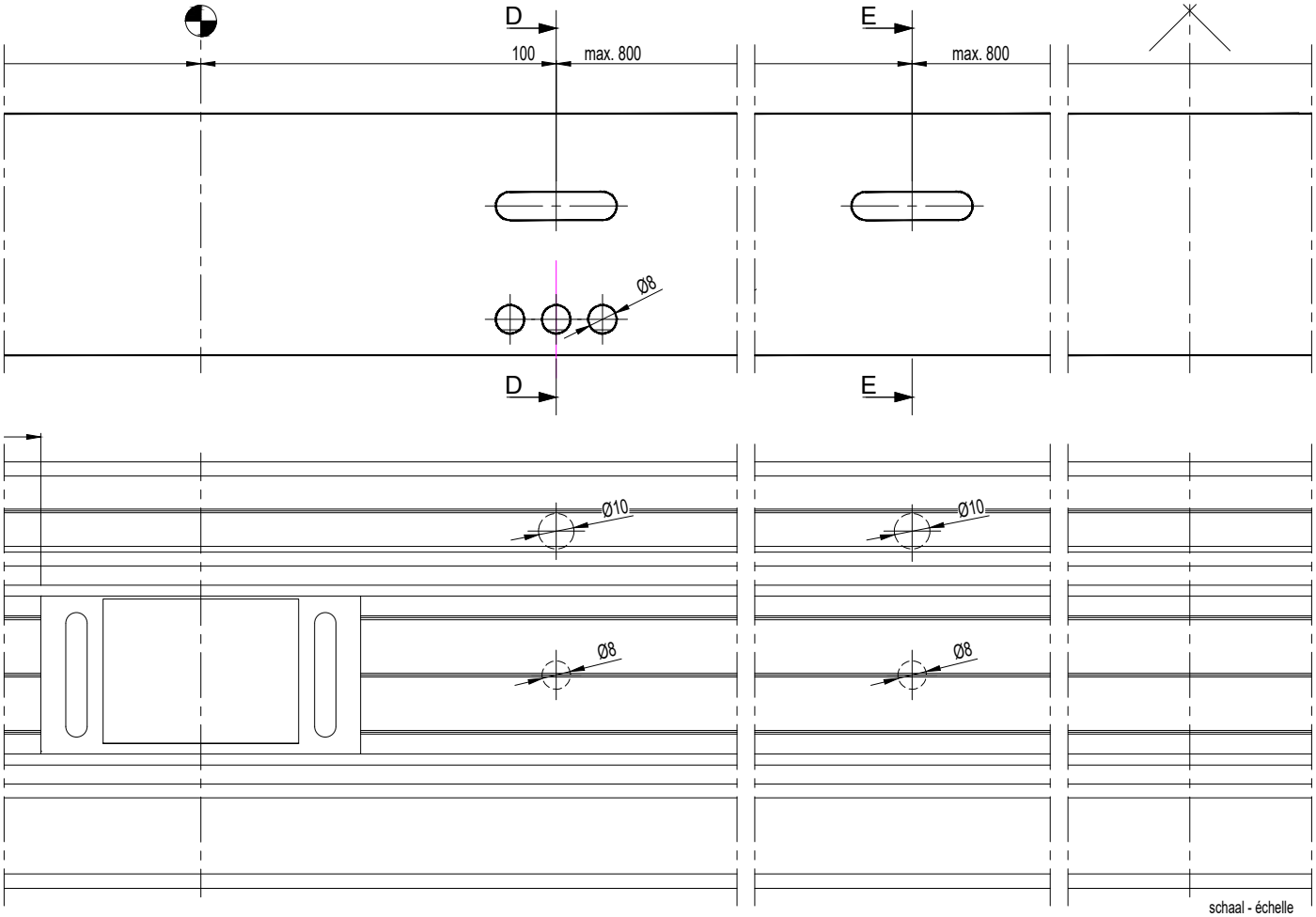

schaal - échelle
scale - Maßstab
1/2

F

SlimPatio 68

ONTWATERING TYPE QXXQ XXXX
DRAINAGE TYPE QXXQ XXXX
DRAINAGE TYPE QXXQ XXXX
ENTWAESSERUNG TYP QXXQ XXXX

1

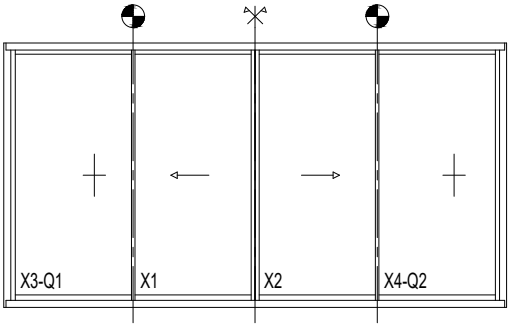

A-A

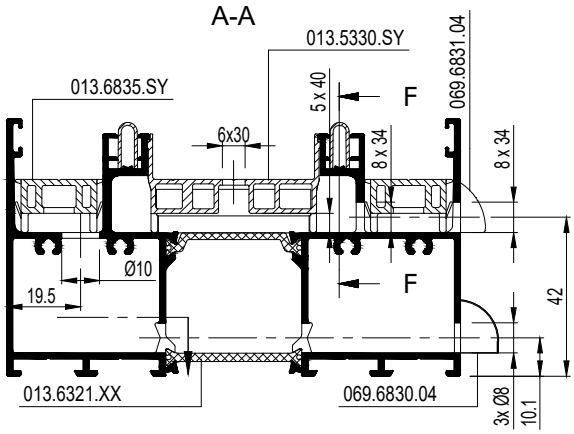

B-B

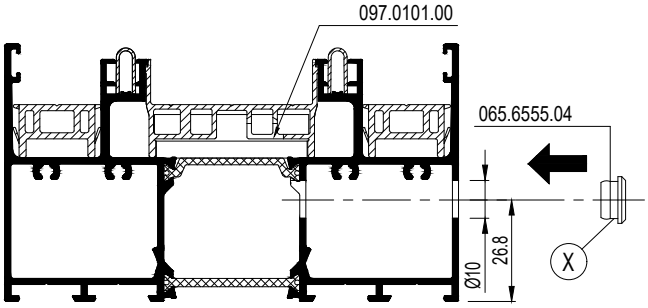

	SV/LV
197.D400.00	013.6321.XX 013.5330.SY 013.6835.SY
- -	
-	
097.0101.00 097.0817.00 097.0814.00	

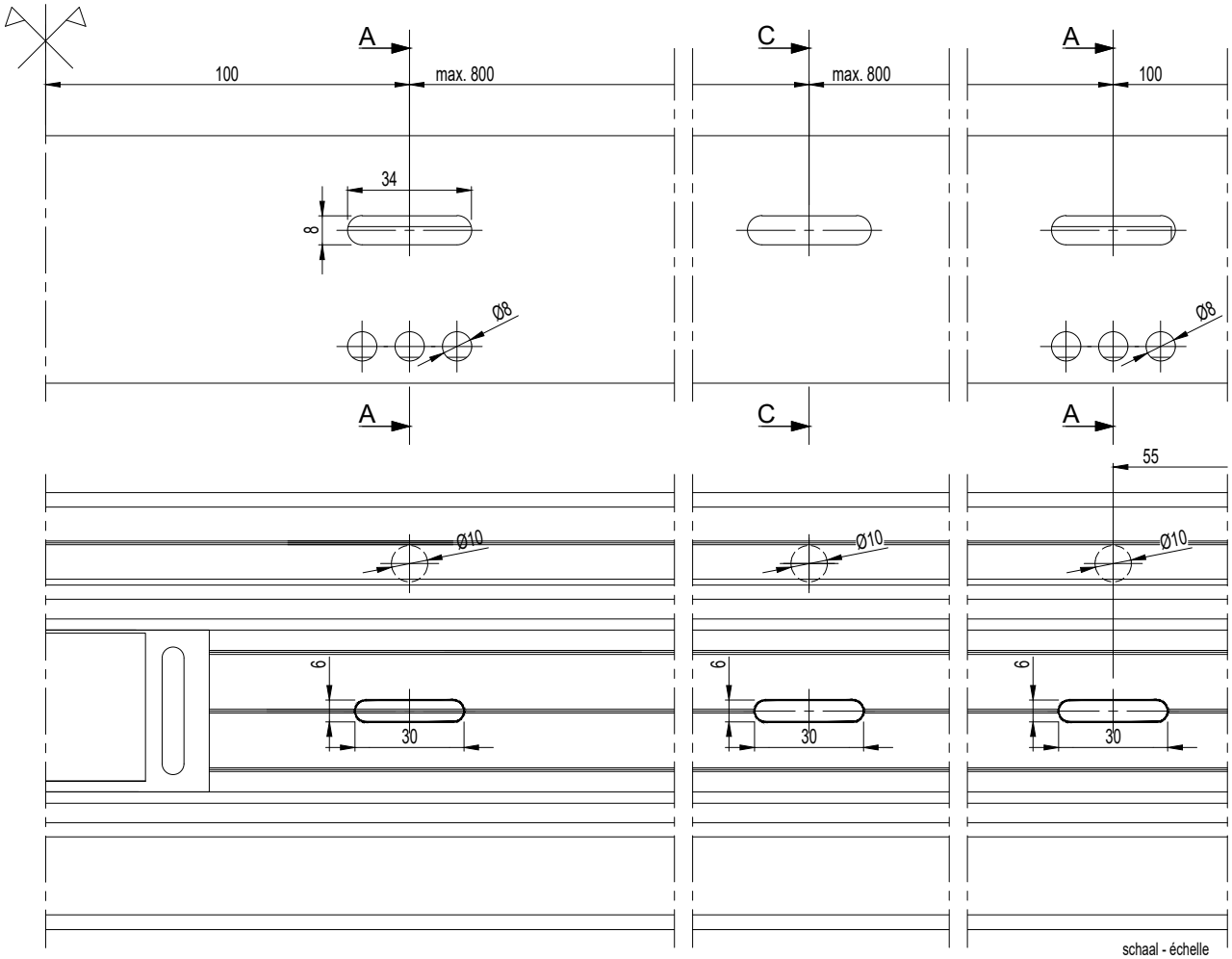

schaal - échelle
scale - Maßstab
1/2

F

1

C-C

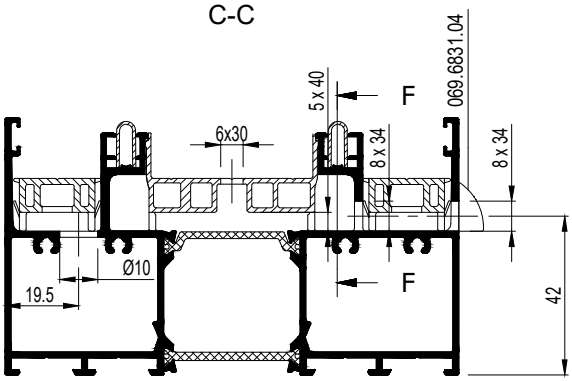

E-E

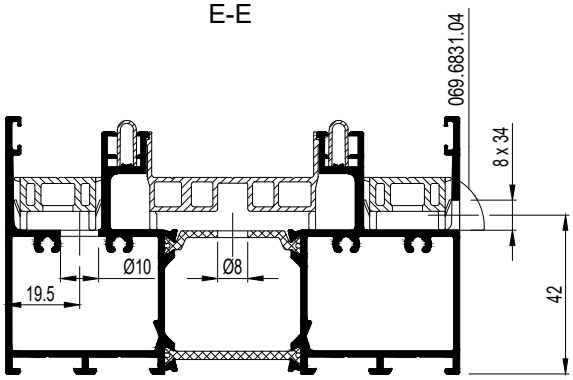

D-D

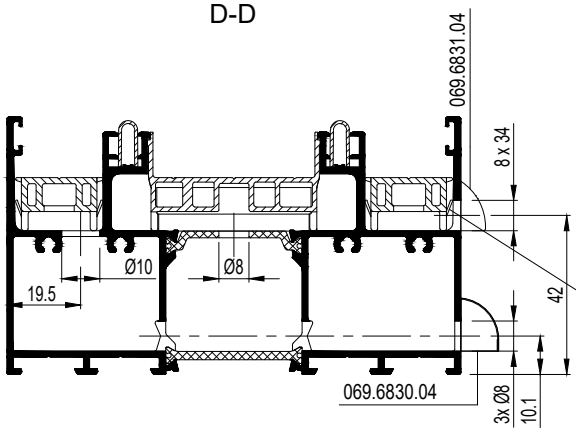

F-F

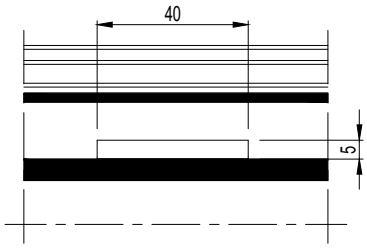

TPE 013.6835.SY NIET AAN BUITENZIJDE VOOR QXXQ
TPE 013.6835.SY NE PAS A L'EXTERIEUR A QXXQ
TPE 013.6835.SY NOT ON THE OUTSIDE FOR QXXQ
TPE 013.6835.SY NICHT VON AUBEN FUR QXXQ

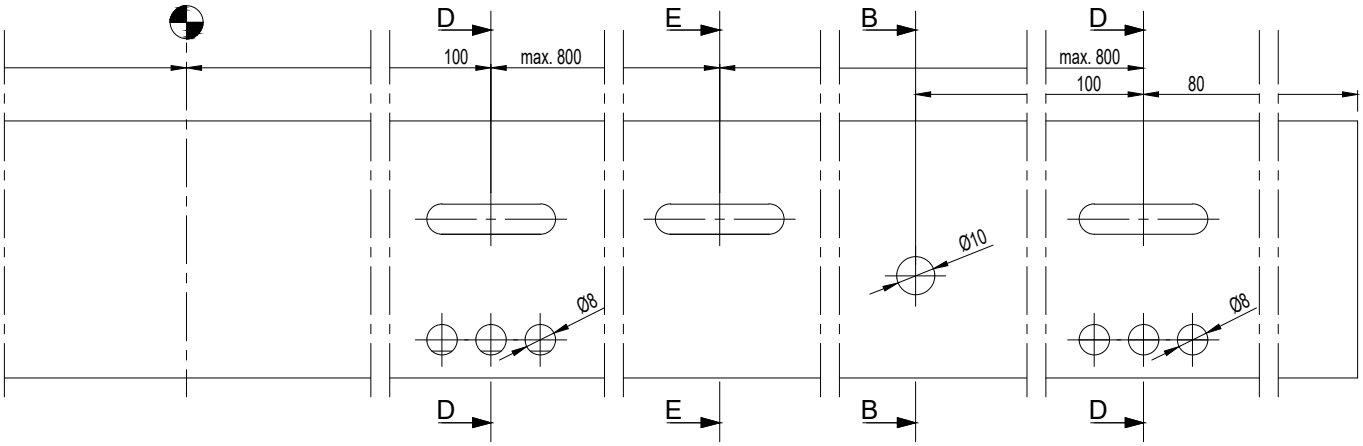

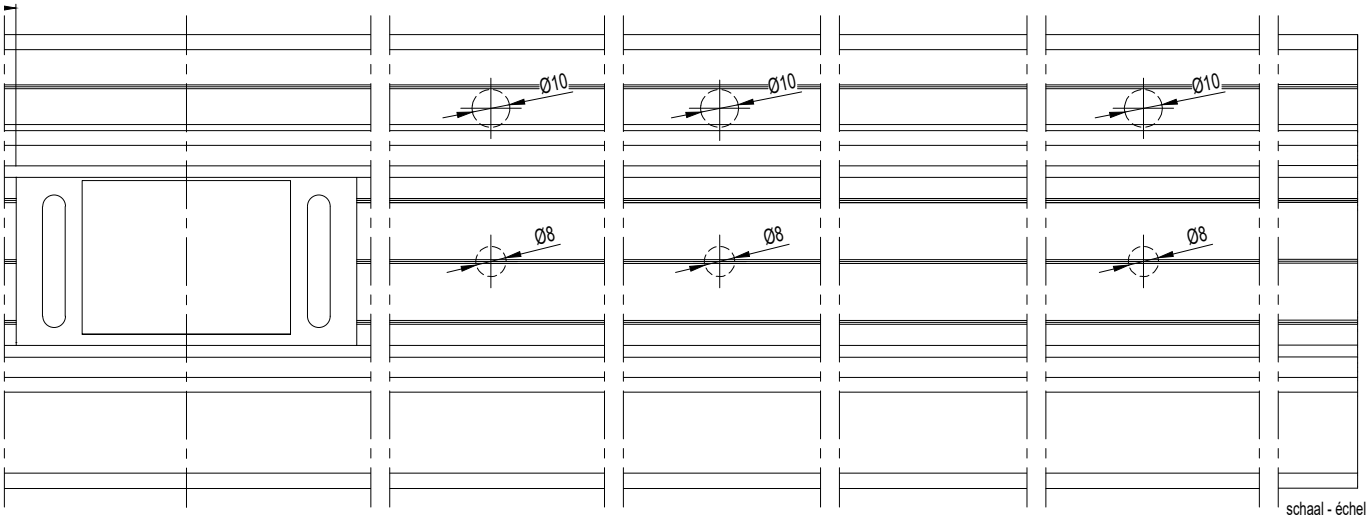

schaal - échelle
scale - Maßstab
1/2

F

SlimPatio 68

ONTWATERING TYPE XO POCKET
DRAINAGE TYPE XO POCKET
DRAINAGE TYPE XO POCKET
ENTWAESSERUNG TYPE XO POCKET

1

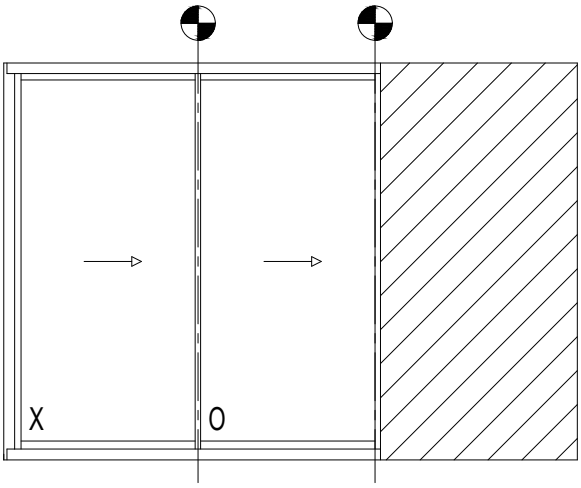

A-A

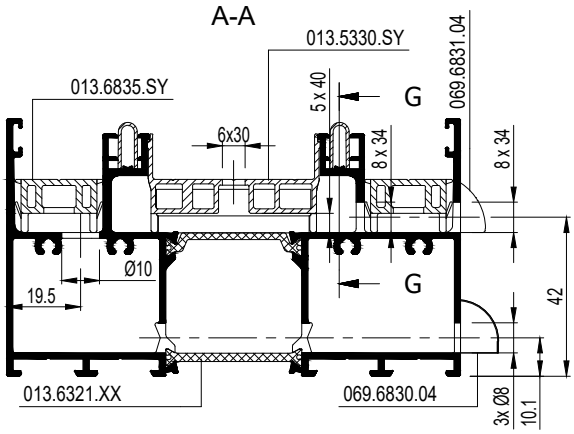

B-B

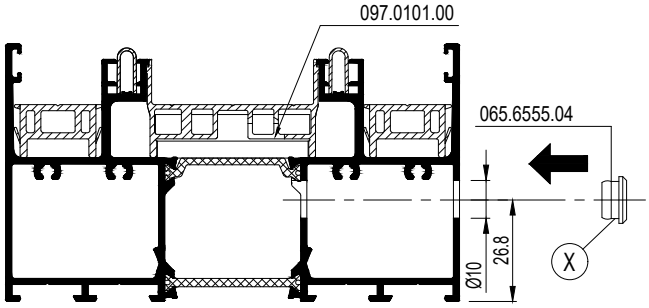

		SV/LV
	197.D400.00	013.6321.XX 013.5330.SY 013.6835.SY
	- -	
	-	
	097.0101.00 097.0817.00 097.0814.00	

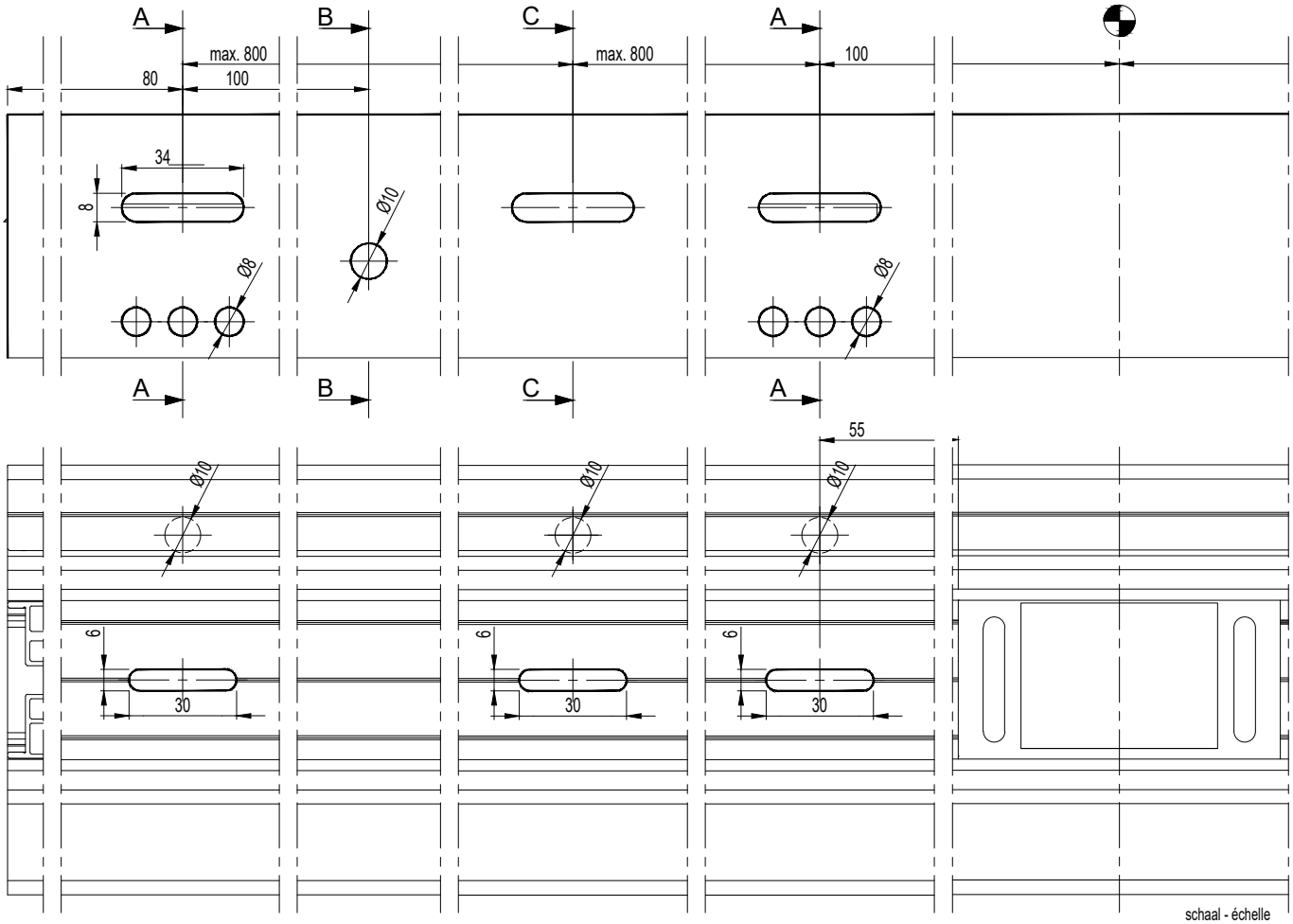

schaal - échelle
scale - Maßstab
1/2

F

SlimPatio 68

ONTWATERING TYPE XO POCKET
DRAINAGE TYPE XO POCKET
DRAINAGE TYPE XO POCKET
ENTWAESSERUNG TYPE XO POCKET

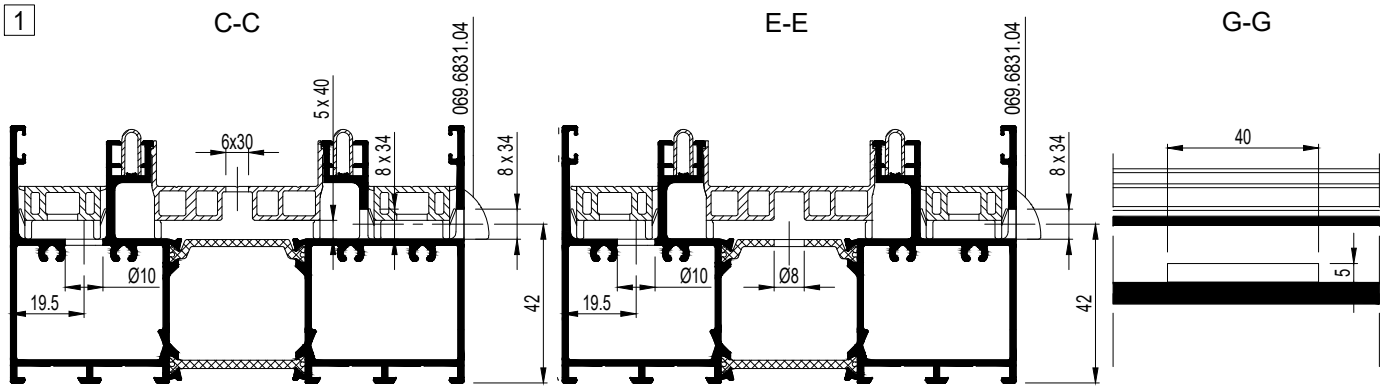

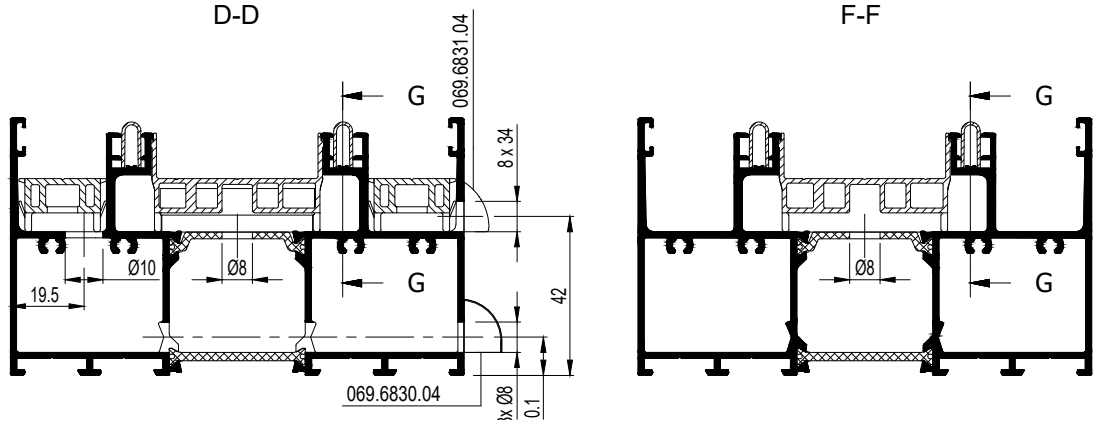

MAAK MANUEEL
FAIRE MANUELLEMENT
MAKE MANUALLY
MACHEN MANUELL

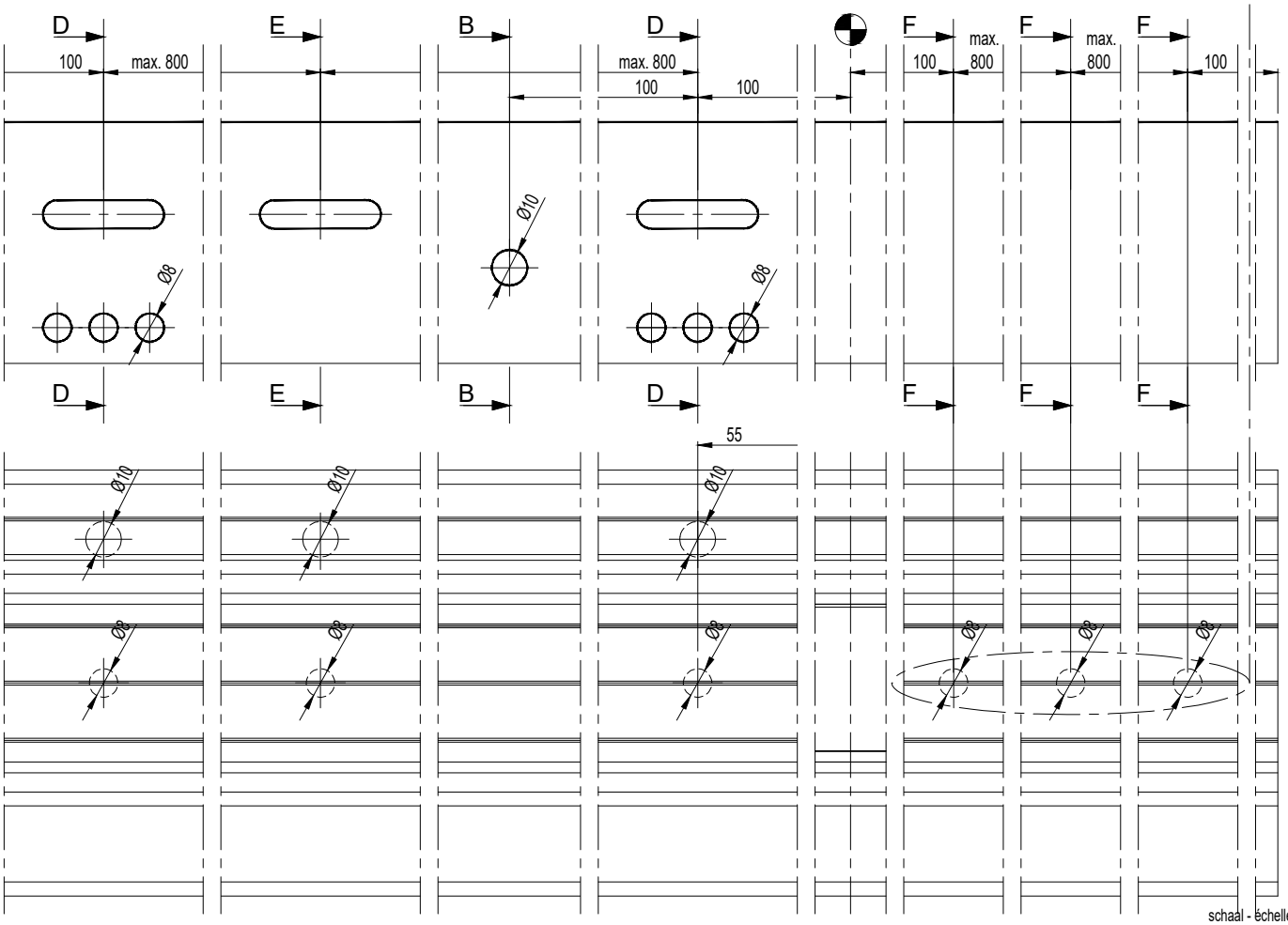

schaal - échelle
scale - Maßstab
1/2

SlimPatio 68

ONTWATERING TYPE POCKET OXXO POCKET
DRAINAGE TYPE POCKET OXXO POCKET
DRAINAGE TYPE POCKET OXXO POCKET
ENTWAESSERUNG TYPE POCKET OXXO POCKET

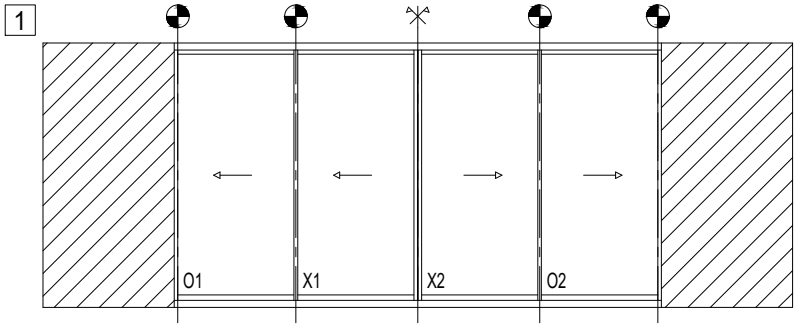

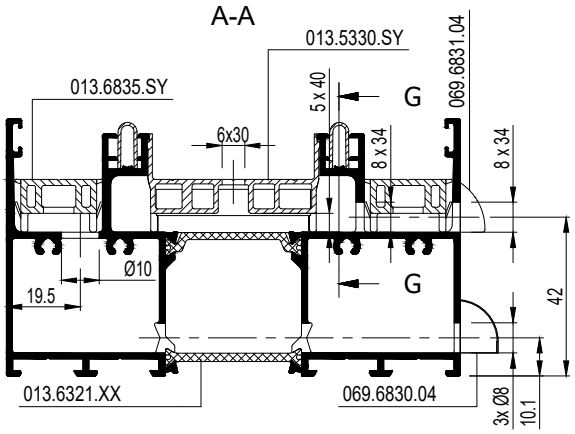

	SV/LV
197.D400.00	013.6321.XX 013.5330.SY 013.6835.SY
- -	
-	
097.0101.00 097.0817.00 097.0814.00	

B-B

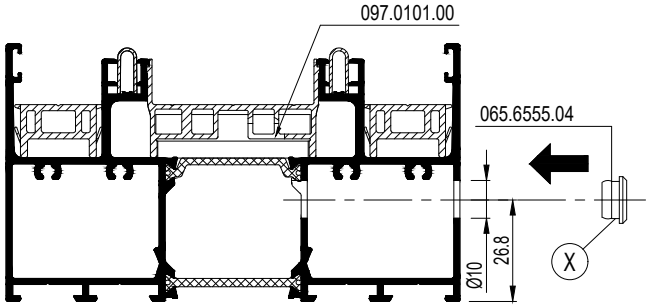

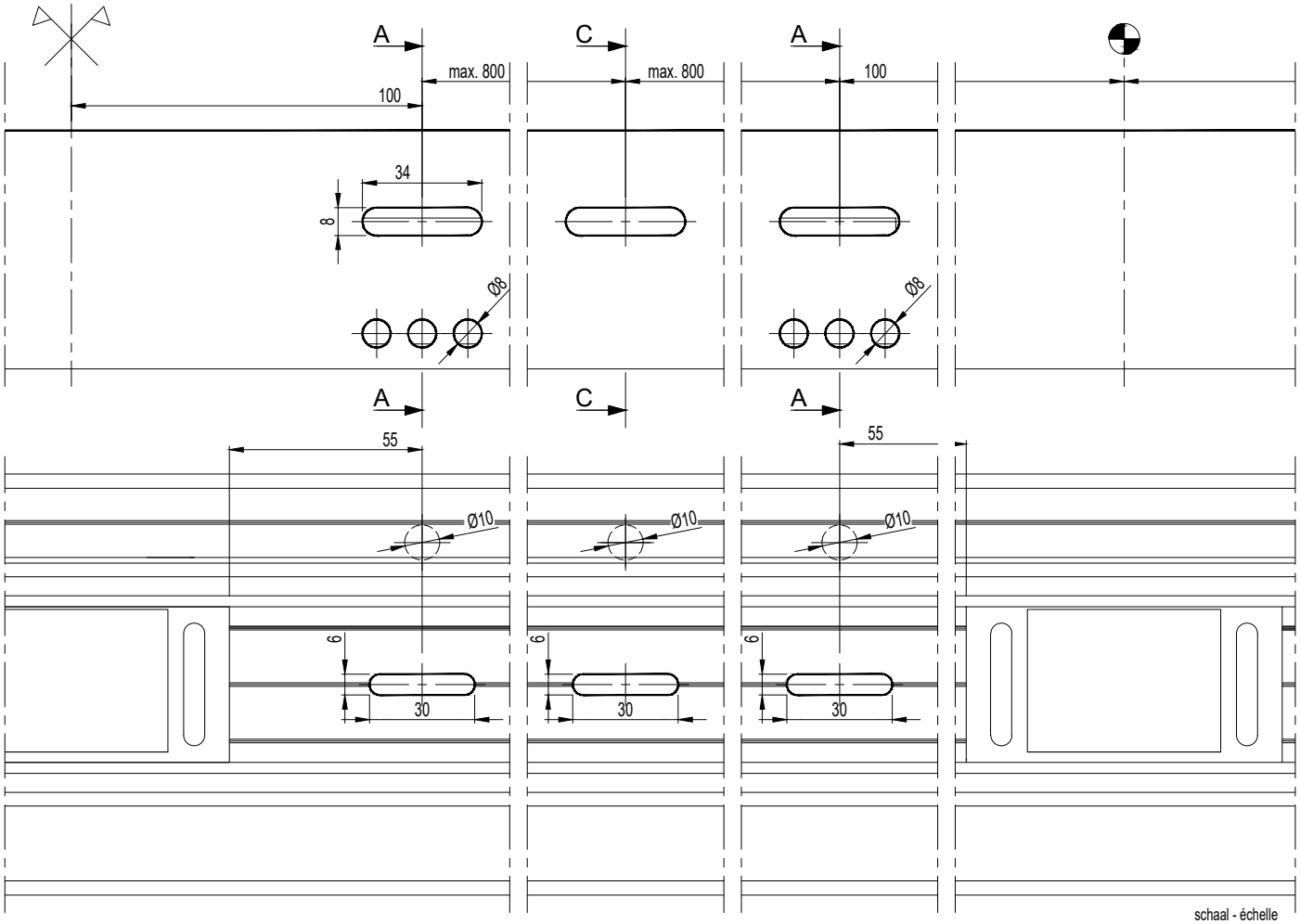

schaal - échelle
scale - Maßstab
1/2

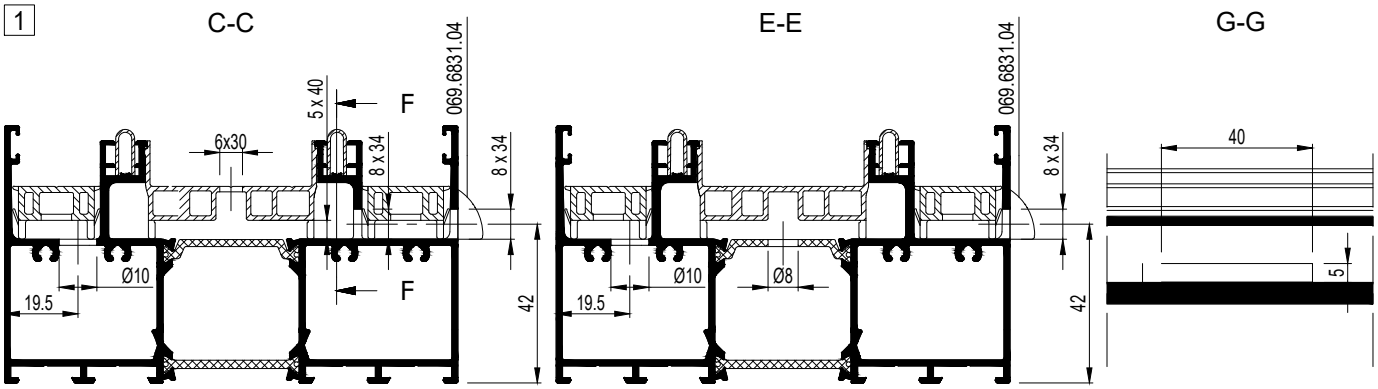

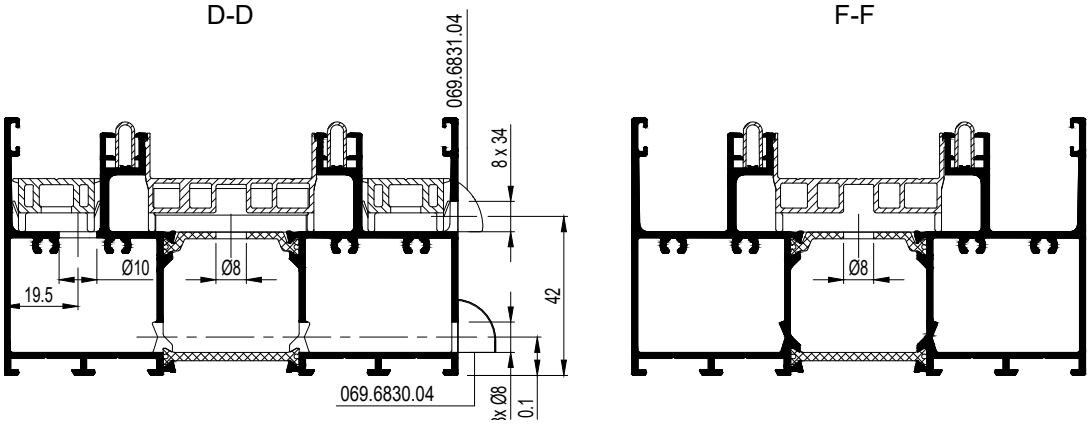

MAAK MANUEEL
FAIRE MANUELLEMENT
MAKE MANUALLY
MACHEN MANUELL

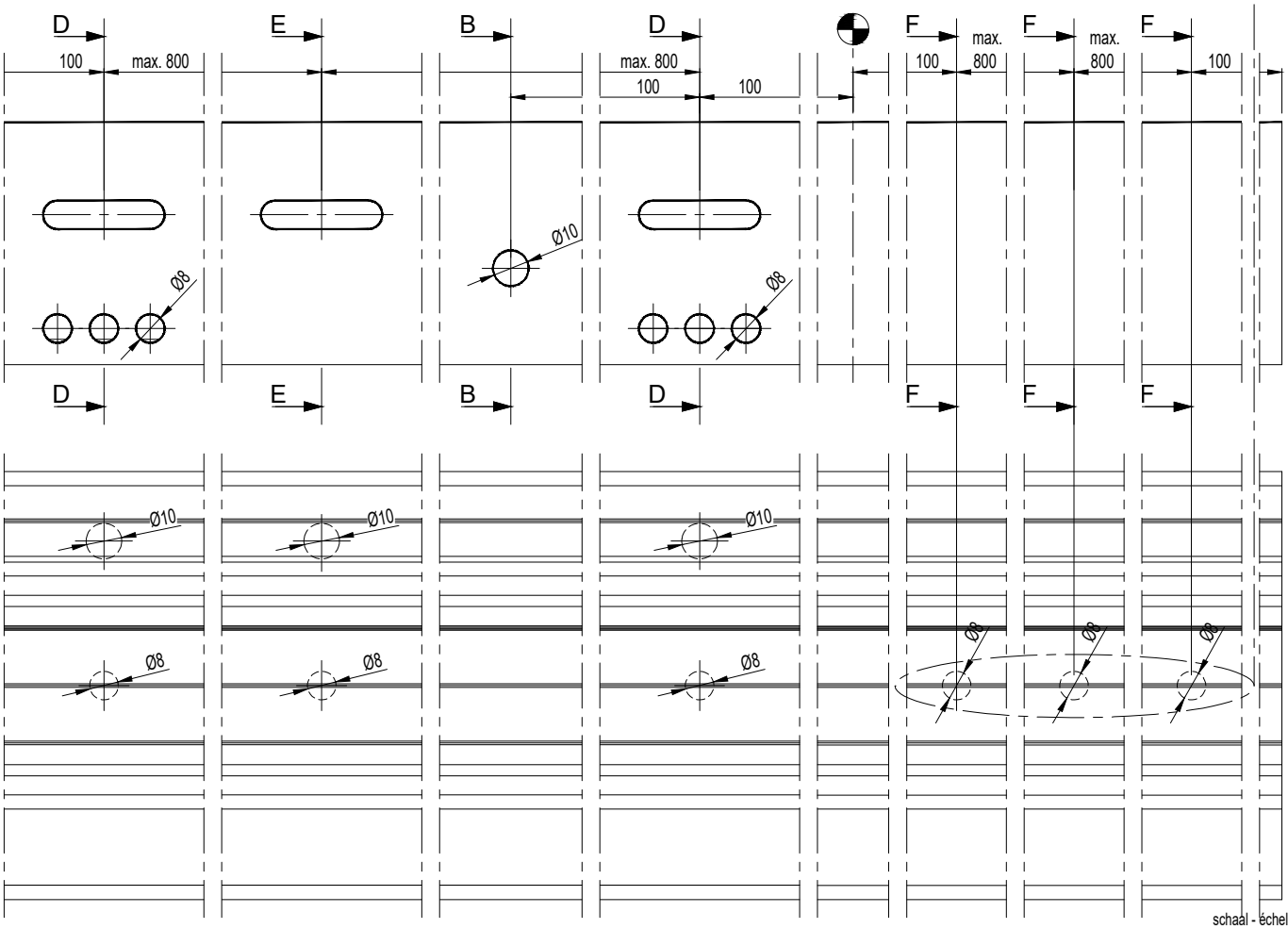

schaal - échelle
scale - Maßstab
1/2

SlimPatio 68

ONTWATERING TYPE QXVXQ HOEK
DRAINAGE TYPE QXVXQ COIN
DRAINAGE TYPE QXVXQ CORNER
ENTWAESSERUNG TYPE QXVXQ WINKEL

1

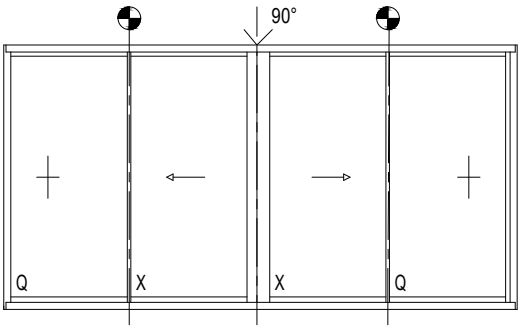

A-A

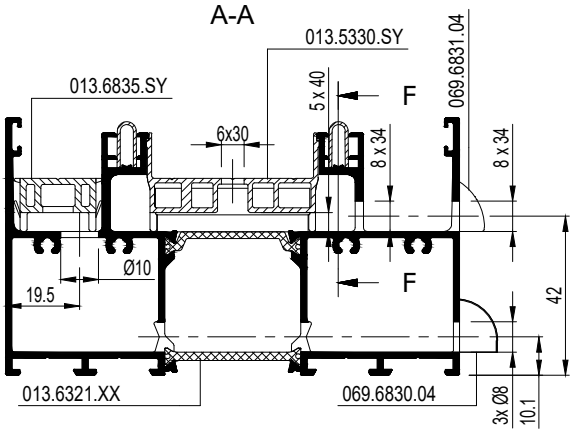

B-B

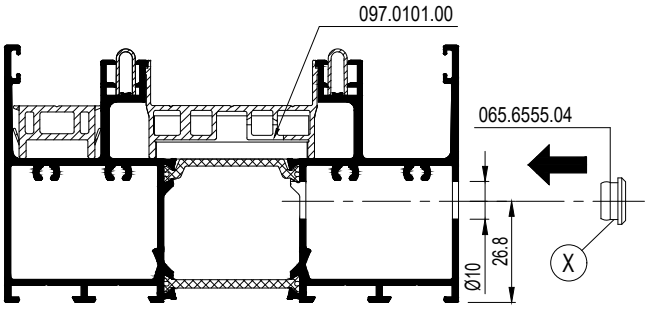

		SV/LV
	197.D400.00	013.6321.XX 013.5330.SY 013.6835.SY
	- -	
	-	
	097.0101.00 097.0817.00 097.0814.00	

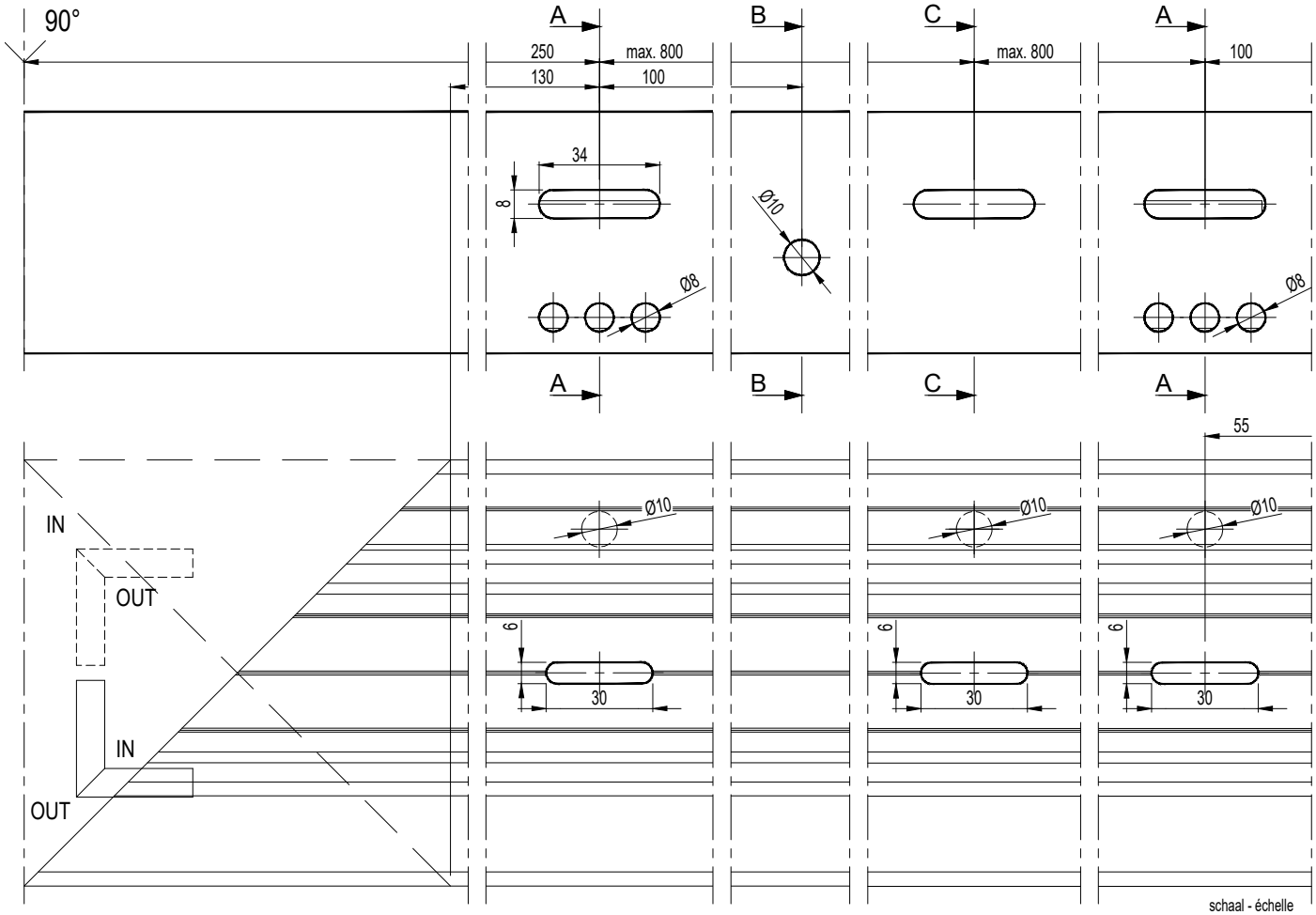

schaal - échelle
scale - Maßstab
1/2

F

SlimPatio 68

ONTWATERING TYPE QXVXQ HOEK
DRAINAGE TYPE QXVXQ COIN
DRAINAGE TYPE QXVXQ CORNER
ENTWAESSERUNG TYPE QXVXQ WINKEL

C-C

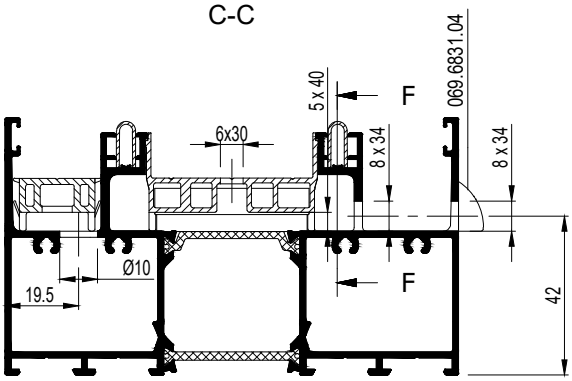

E-E

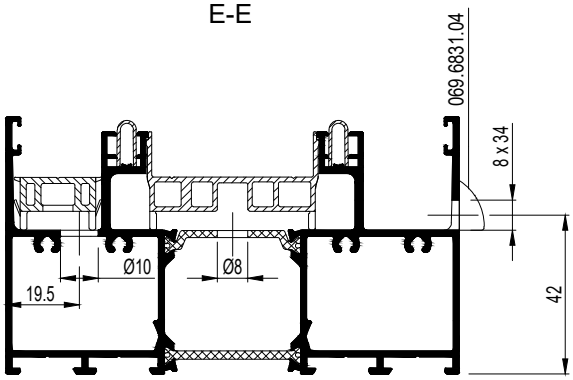

D-D

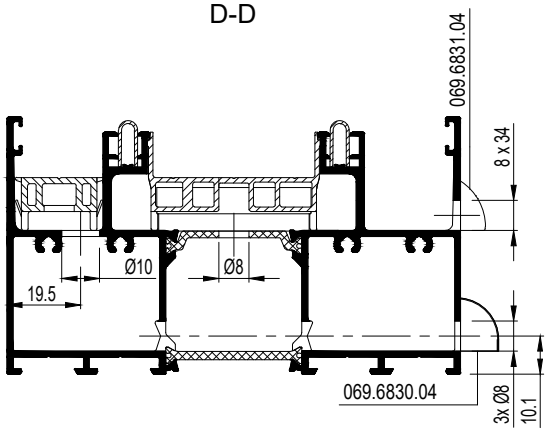

F-F

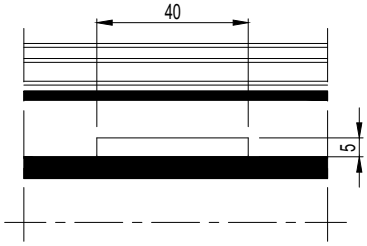

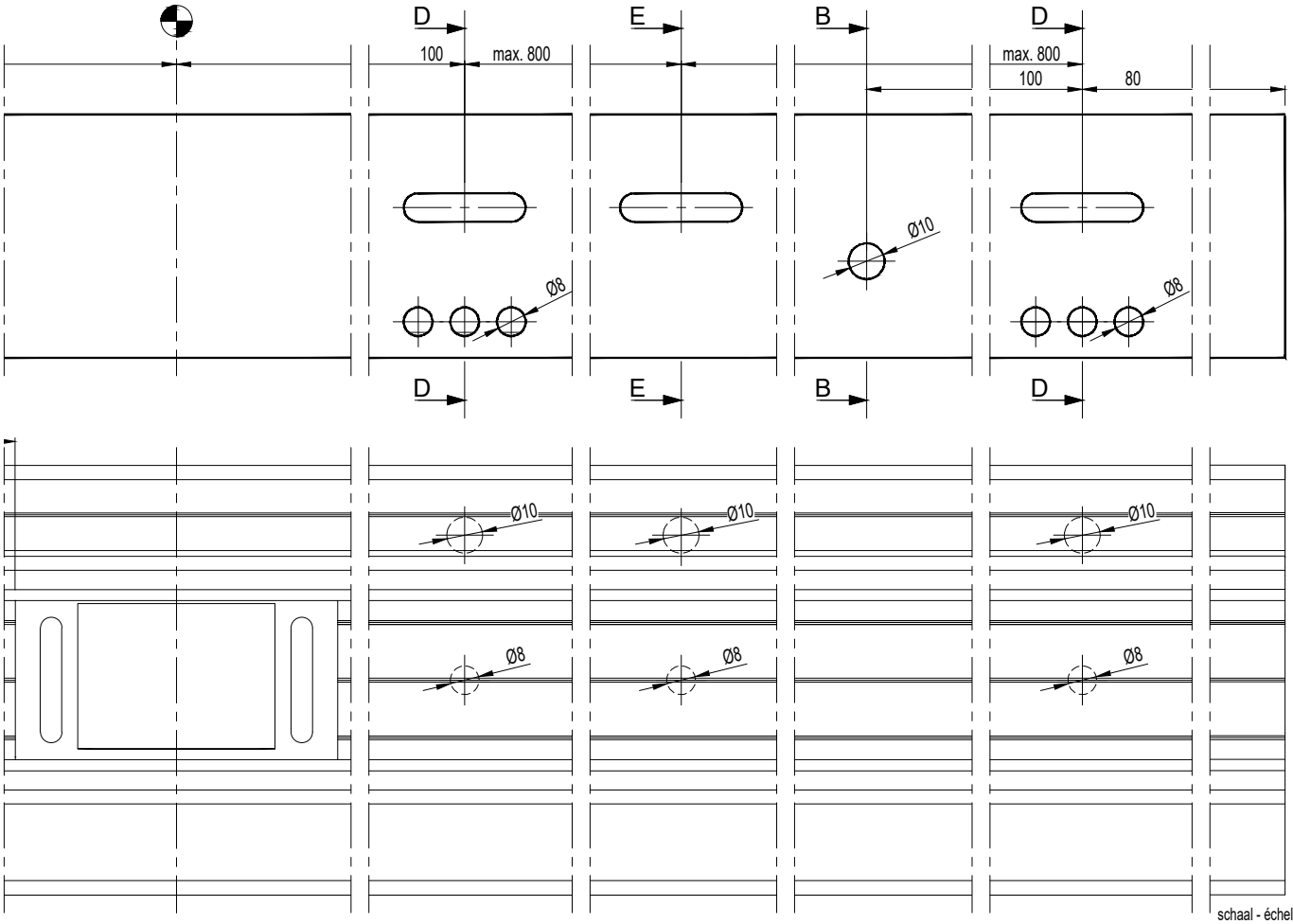

schaal - échelle
scale - Maßstab
1/2

F

1

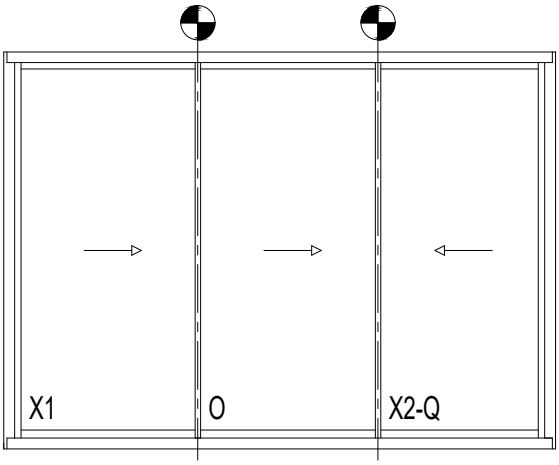

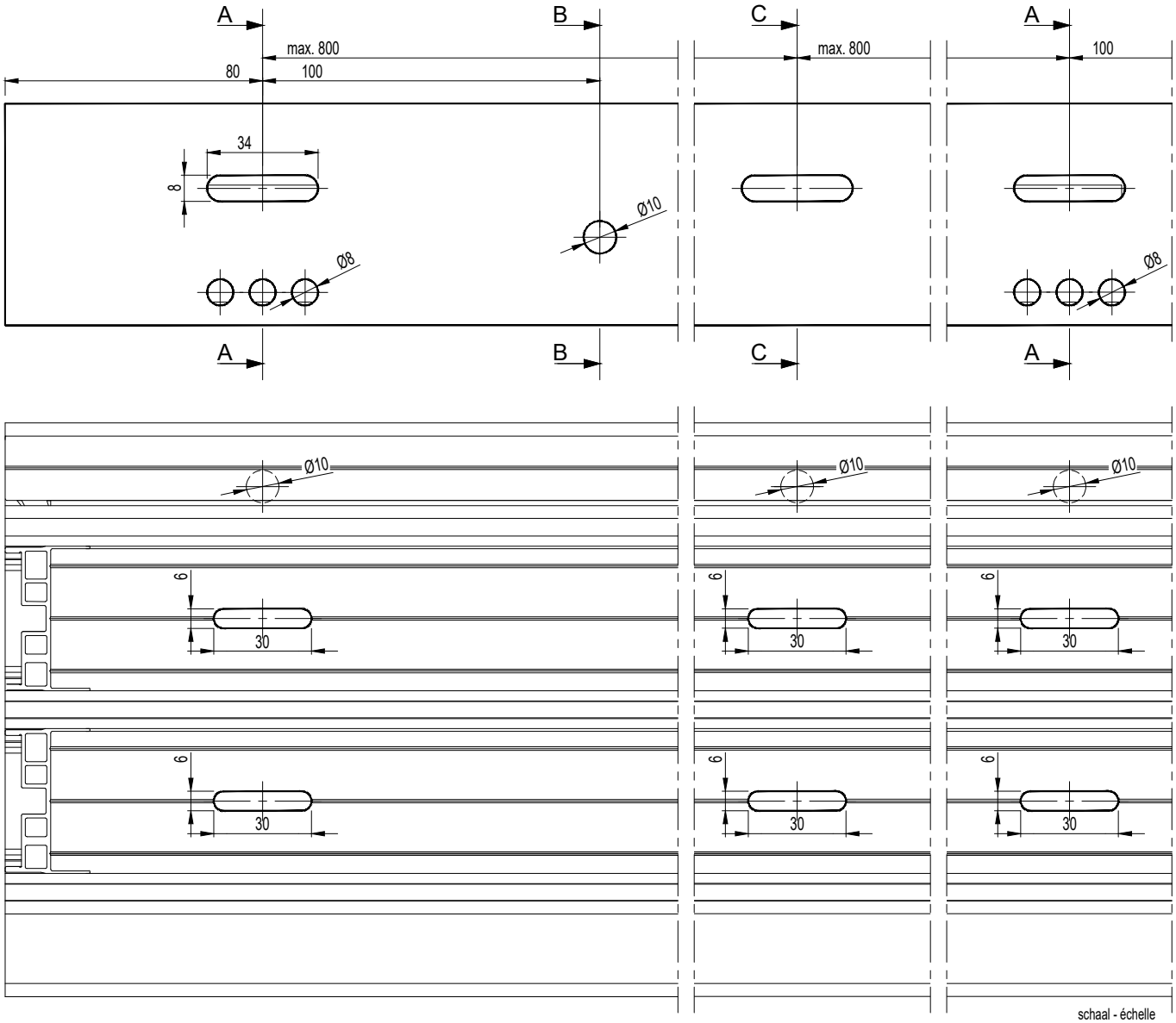

schaal - échelle
scale - Maßstab
1/2

F

1

		SV/LV
	197.D400.00	013.6325.XX 013.5330.SY 013.6835.SY
	- -	
	-	
	097.0101.00 097.0817.00 097.0814.00	

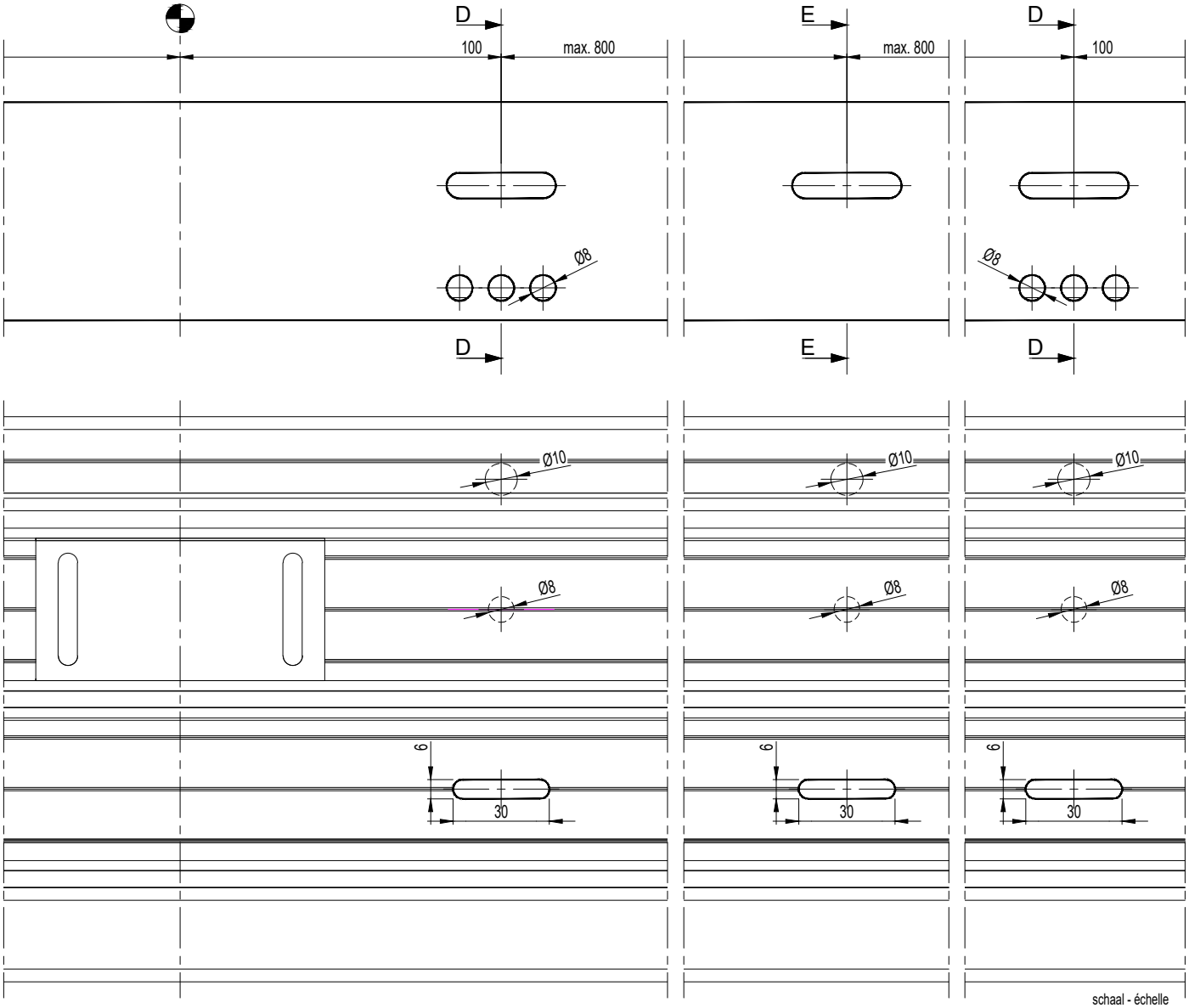

schaal - échelle
scale - Maßstab
1/2

SlimPatio 68

ONTWATERING TYPE XOX XOQ
DRAINAGE TYPE XOX XOQ
DRAINAGE TYPE XOX XOQ
ENTWAESSERUNG TYPE XOX XOQ

1

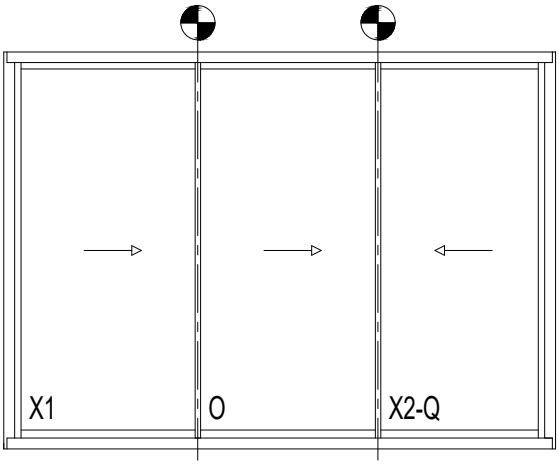

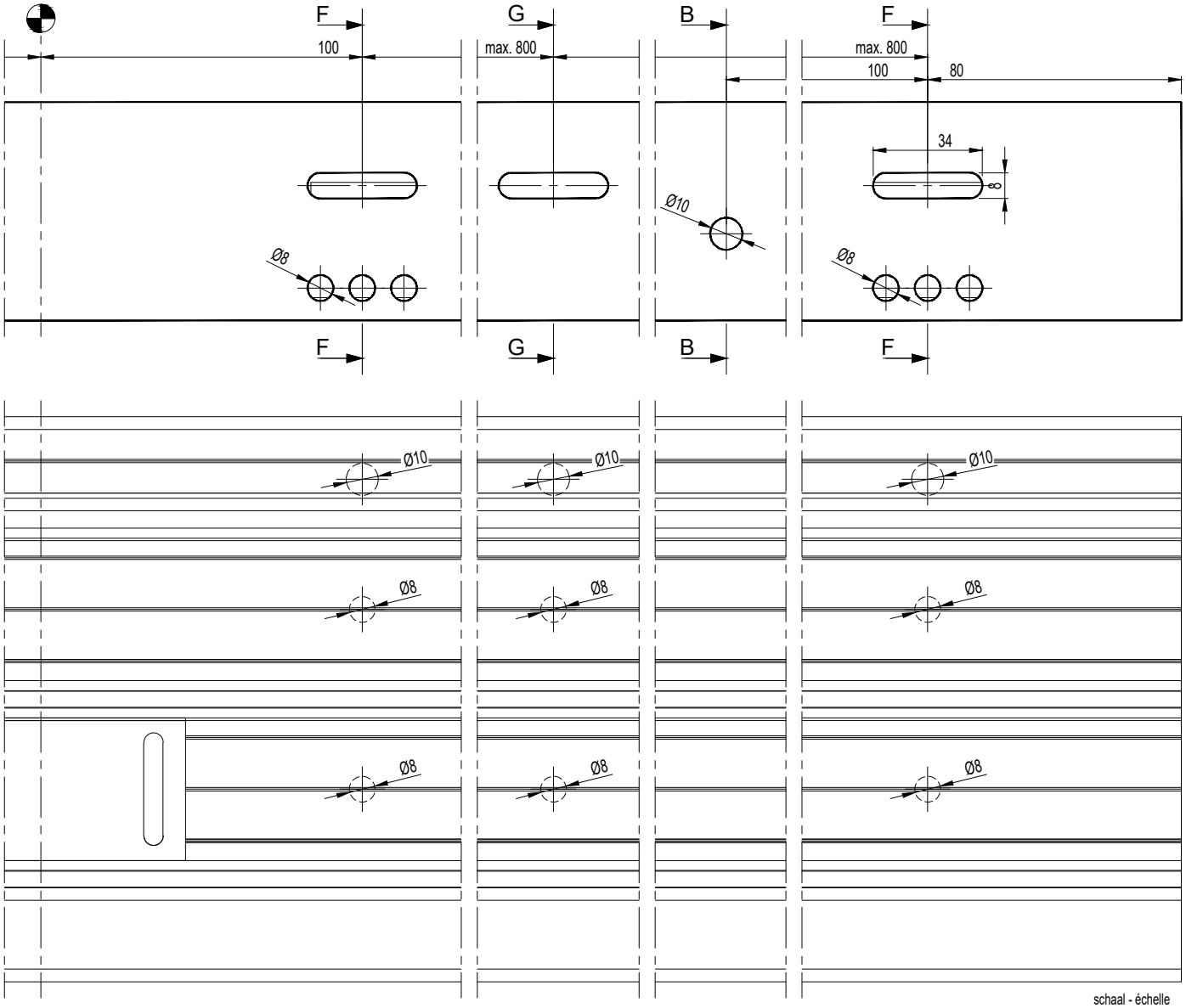

schaal - échelle
scale - Maßstab
1/2

F

1

A-A

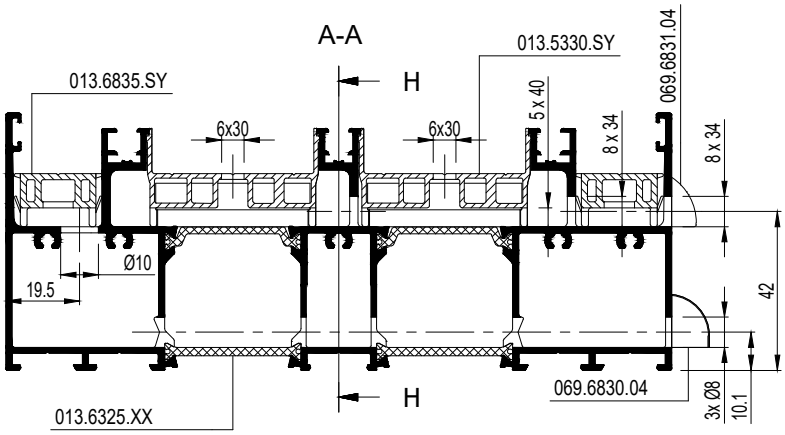

B-B

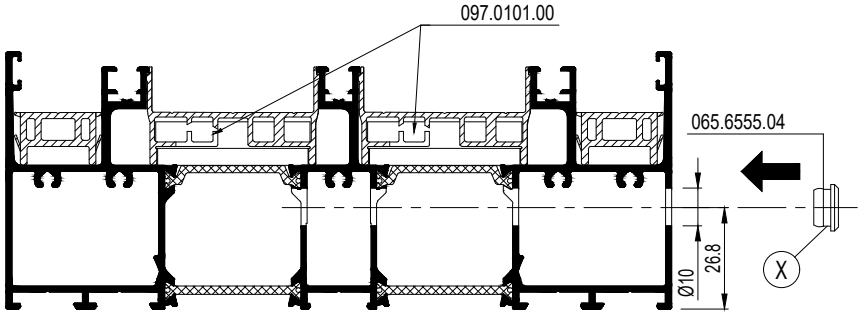

C-C

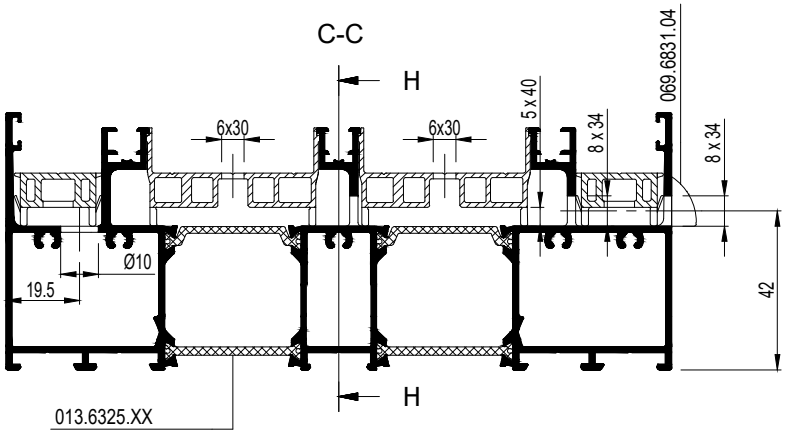

D-D

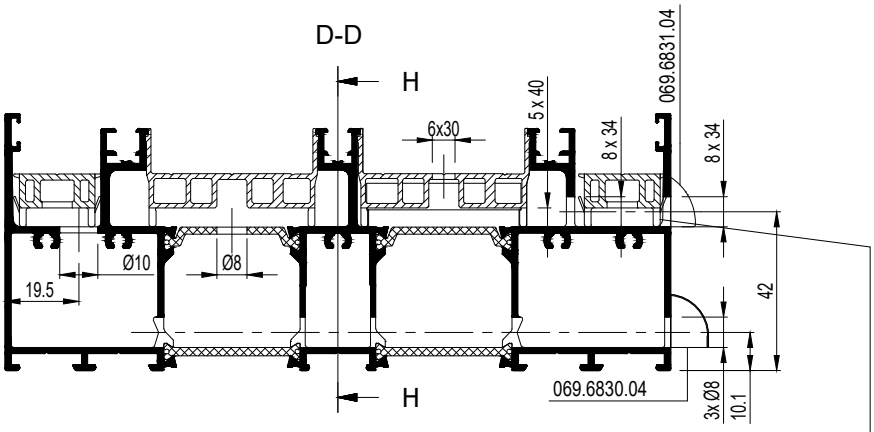

!	TPE 013.6835.SY NIET AAN BUITENZIJDE VOOR XOQ TPE 013.6835.SY NE PAS A L'EXTERIEUR A XOQ TPE 013.6835.SY NOT ON THE OUTSIDE FOR XOQ TPE 013.6835.SY NICHT VON AUBEN FUR XOQ

schaal - échelle
scale - Maßstab
1/2

F

1

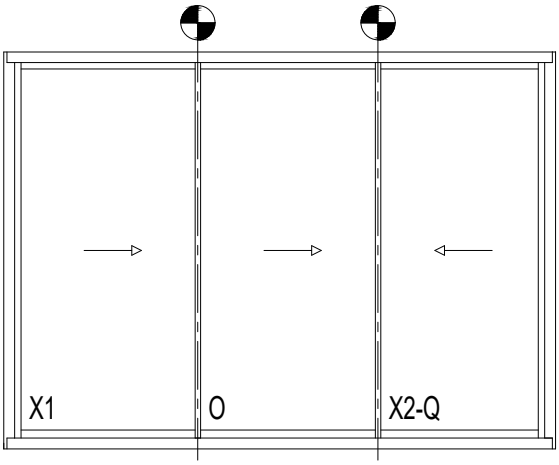

H-H

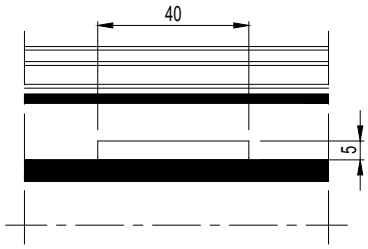

E-E

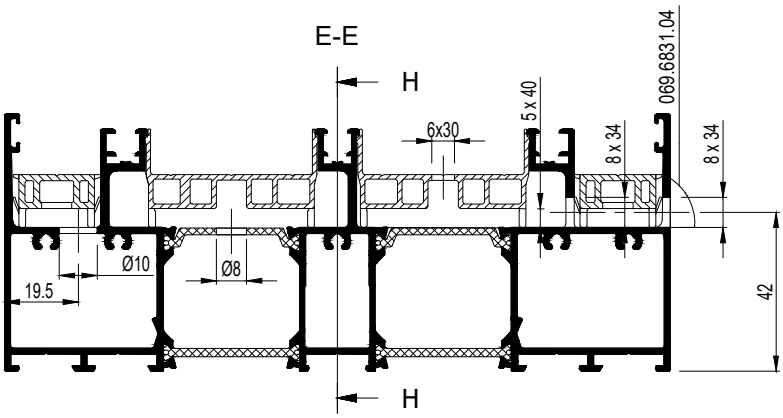

F-F

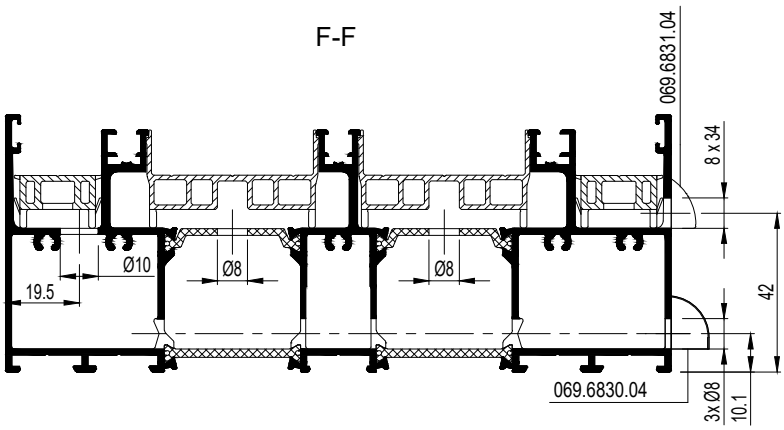

G-G

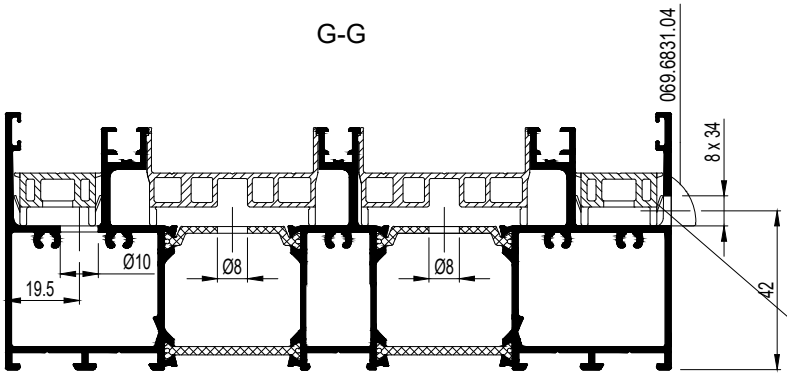

TPE 013.6835.SY NIET AAN BUITENZIJDE VOOR XOQ
TPE 013.6835.SY NE PAS A L'EXTERIEUR A XOQ
TPE 013.6835.SY NOT ON THE OUTSIDE FOR XOQ
TPE 013.6835.SY NICHT VON AUBEN FUR XOQ

schaal - échelle
scale - Maßstab
1/2

F

F

schaal - échelle
scale - Maßstab
1/2

SlimPatio 68

ONTWATERING TYPE QOXXOQ XOXXOX
DRAINAGE TYPE QOXXOQ XOXXOX
DRAINAGE TYPE QOXXOQ XOXXOX
ENTWAESSERUNG TYP QOXXOQ XOXXOX

1

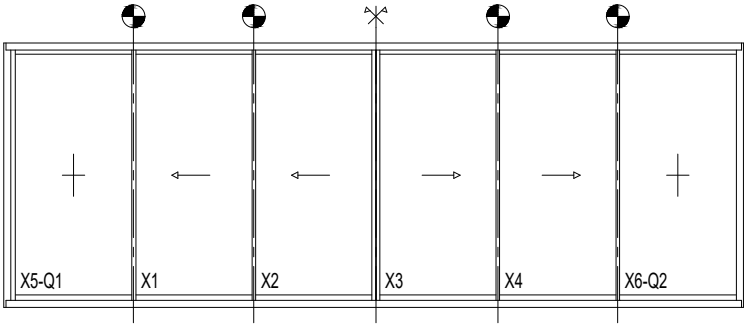

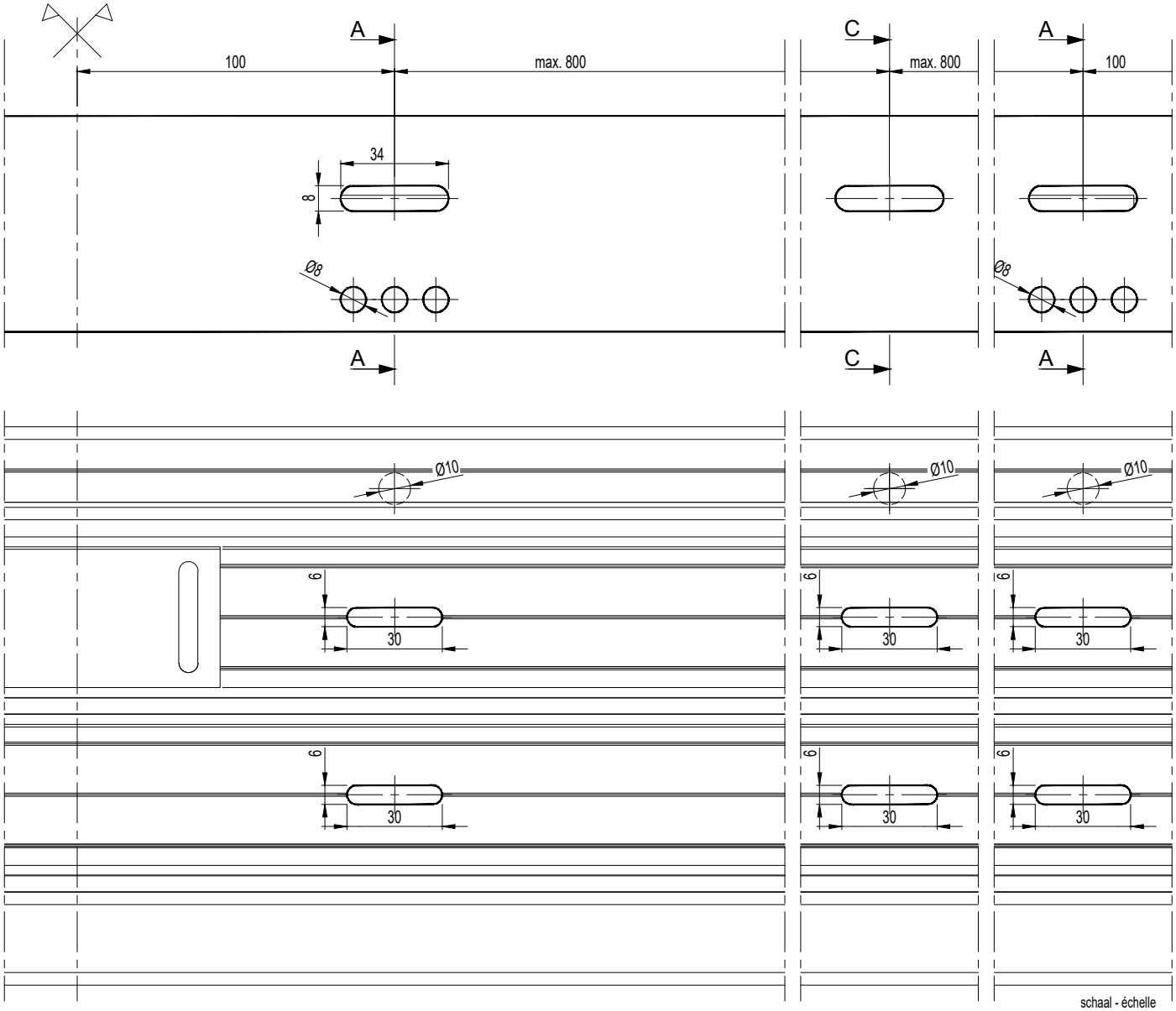

schaal - échelle
scale - Maßstab
1/2

F

1

		SV/LV
	197.D400.00	013.6325.XX 013.5330.SY 013.6835.SY
	- -	
	-	
	097.0101.00 097.0817.00 097.0814.00	

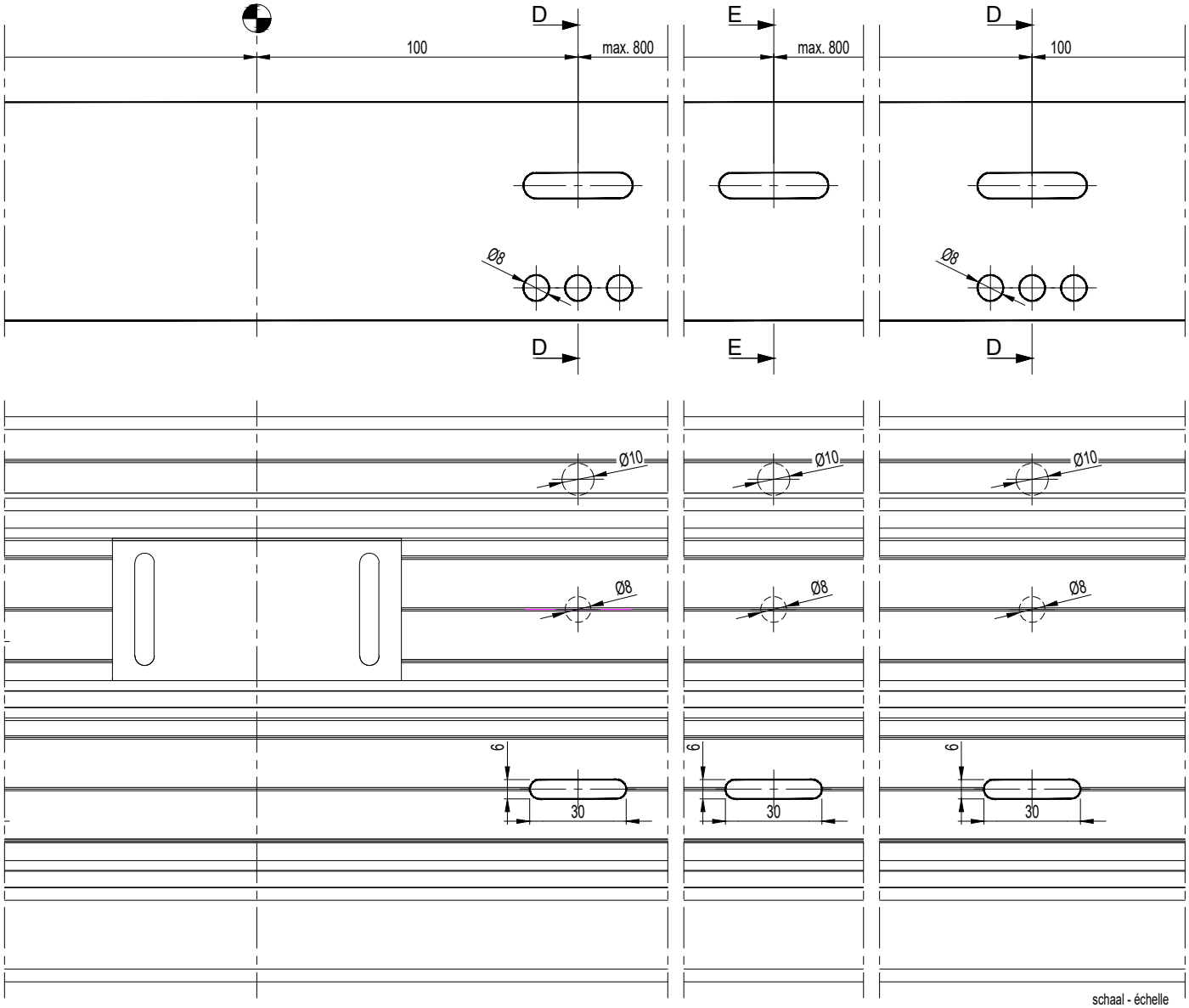

schaal - échelle
scale - Maßstab
1/2

F

SlimPatio 68

ONTWATERING TYPE QOXXOQ XOXXOX
DRAINAGE TYPE QOXXOQ XOXXOX
DRAINAGE TYPE QOXXOQ XOXXOX
ENTWAESSERUNG TYP QOXXOQ XOXXOX

1

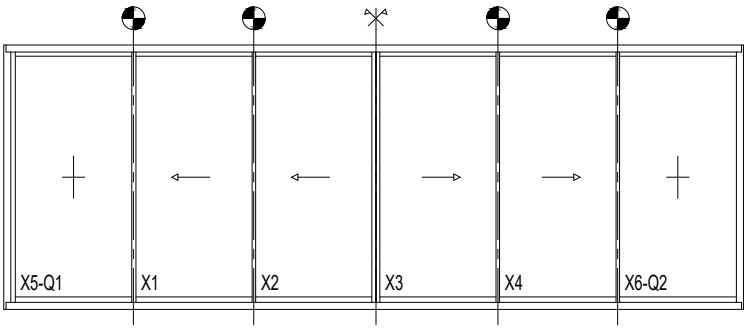

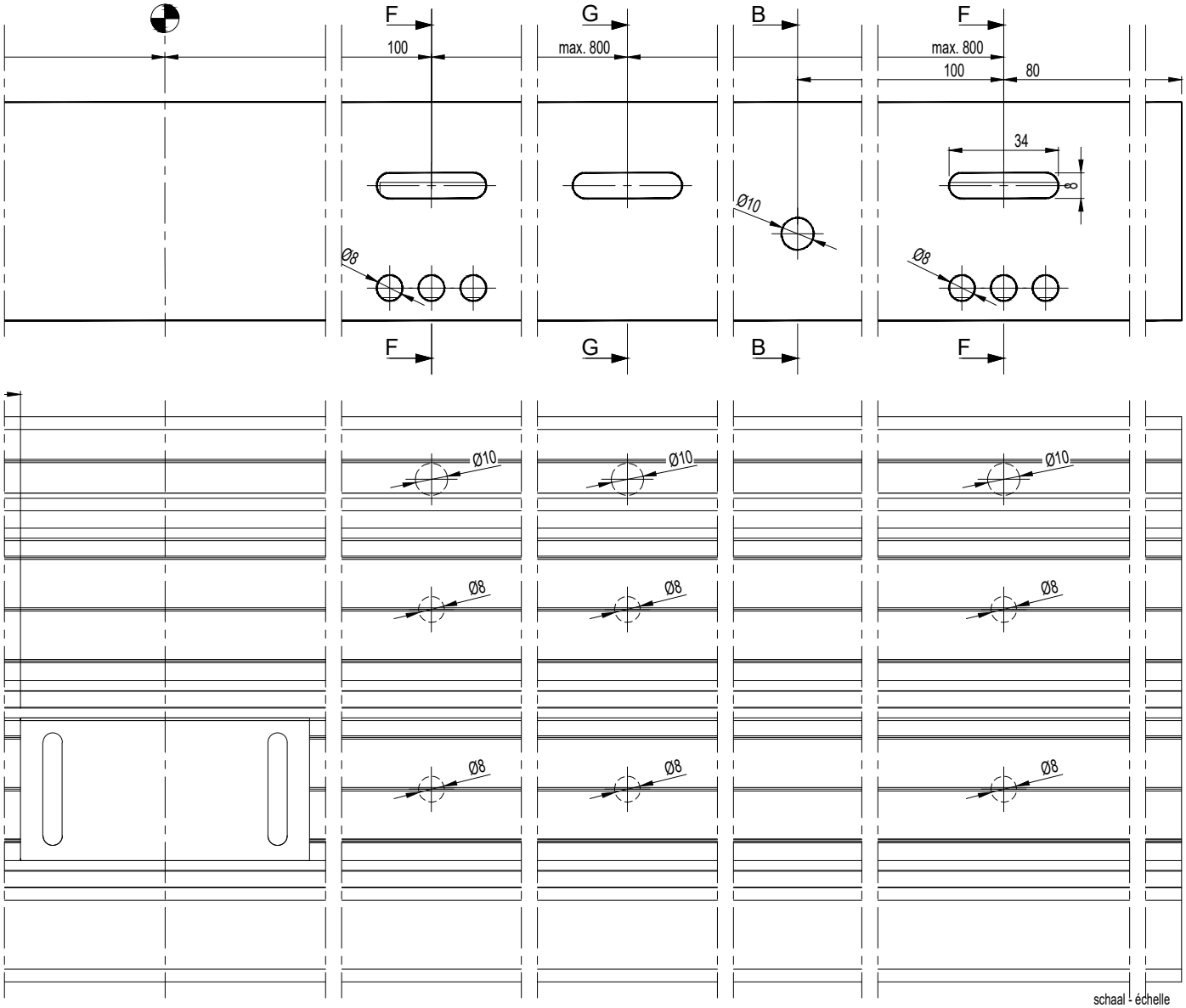

schaal - échelle
scale - Maßstab
1/2

F

1

A-A

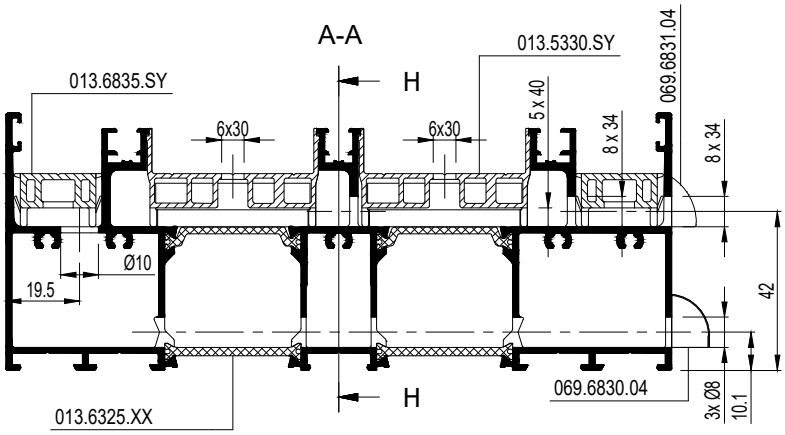

B-B

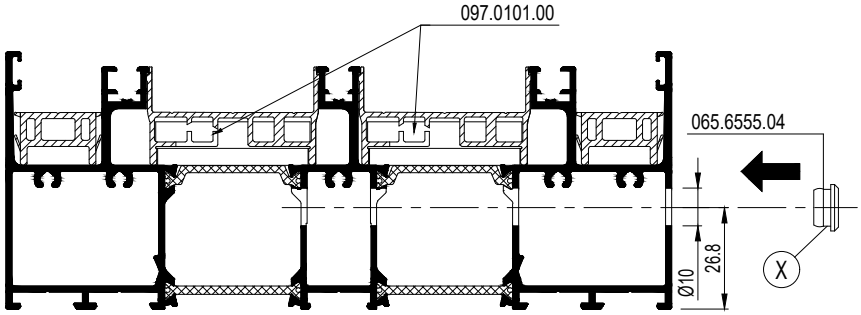

C-C

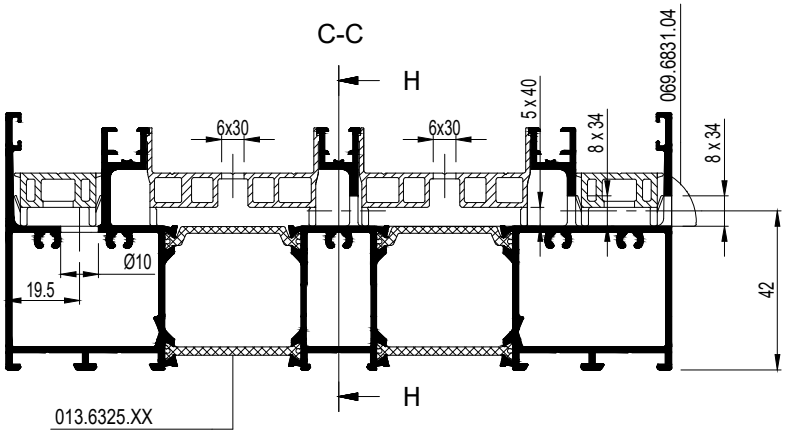

D-D

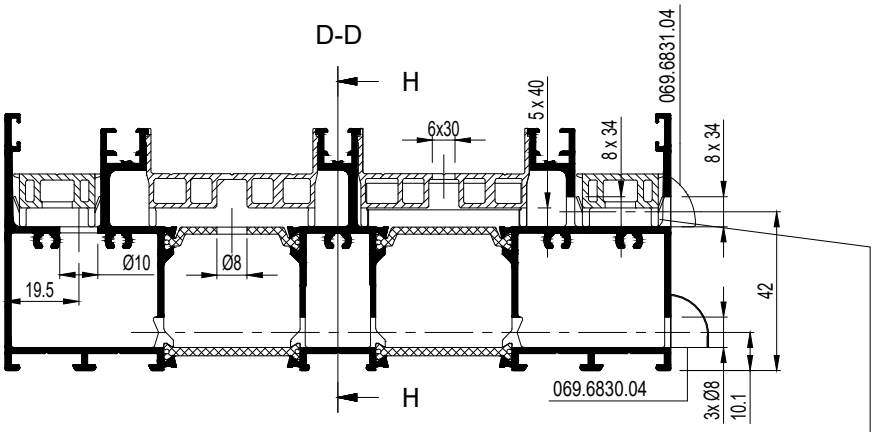

TPE 013.6835.SY NIET AAN BUITENZIJDE VOOR QOXXOQ
TPE 013.6835.SY NE PAS A L'EXTERIEUR A QOXXOQ
TPE 013.6835.SY NOT ON THE OUTSIDE FOR QOXXOQ
TPE 013.6835.SY NICHT VON AUBEN FUR QOXXOQ

schaal - échelle
scale - Maßstab
1/2

F

SlimPatio 68

ONTWATERING TYPE QOXXOQ XOXXOX
DRAINAGE TYPE QOXXOQ XOXXOX
DRAINAGE TYPE QOXXOQ XOXXOX
ENTWAESSERUNG TYP QOXXOQ XOXXOX

1

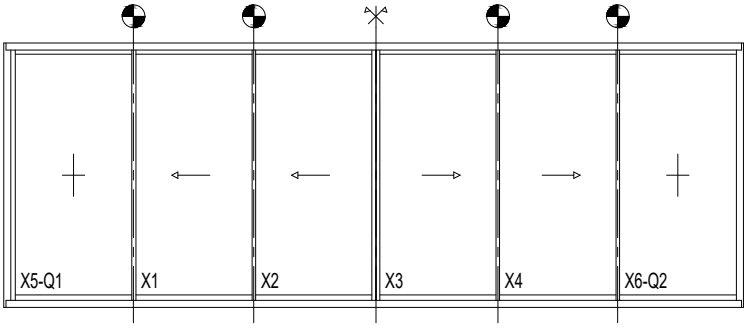

H-H

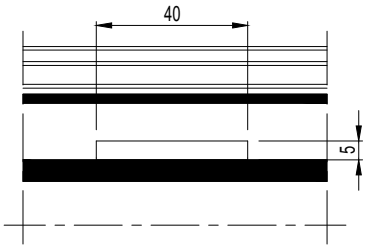

E-E

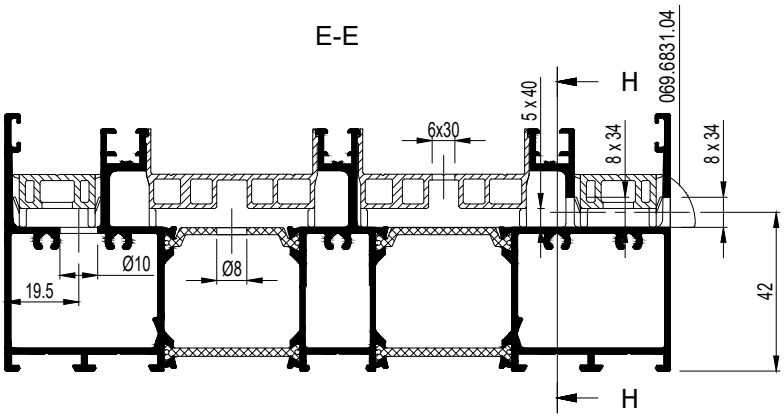

F-F

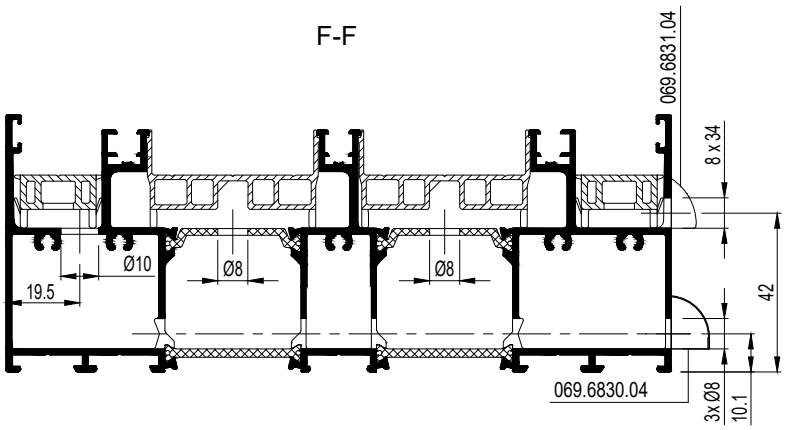

G-G

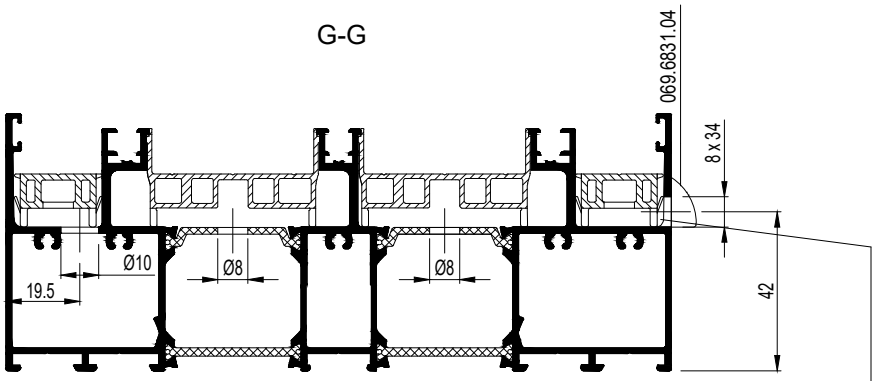

TPE 013.6835.SY NIET AAN BUITENZIJDE VOOR QOXXOQ
TPE 013.6835.SY NE PAS A L'EXTERIEUR A QOXXOQ
TPE 013.6835.SY NOT ON THE OUTSIDE FOR QOXXOQ
TPE 013.6835.SY NICHT VON AUBEN FUR QOXXOQ

schaal - échelle
scale - Maßstab
1/2

F

F

schaal - échelle
scale - Maßstab
1/2

SlimPatio 68

ONTWATERING TYPE QOXVXOQ HOEK
DRAINAGE TYPE QOXVXOQ COIN
DRAINAGE TYPE QOXVXOQ CORNER
ENTWAESSERUNG TYPE QOXVXOQ WINKEL

1

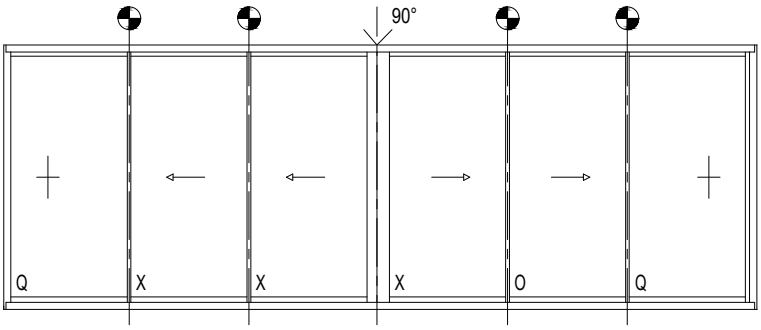

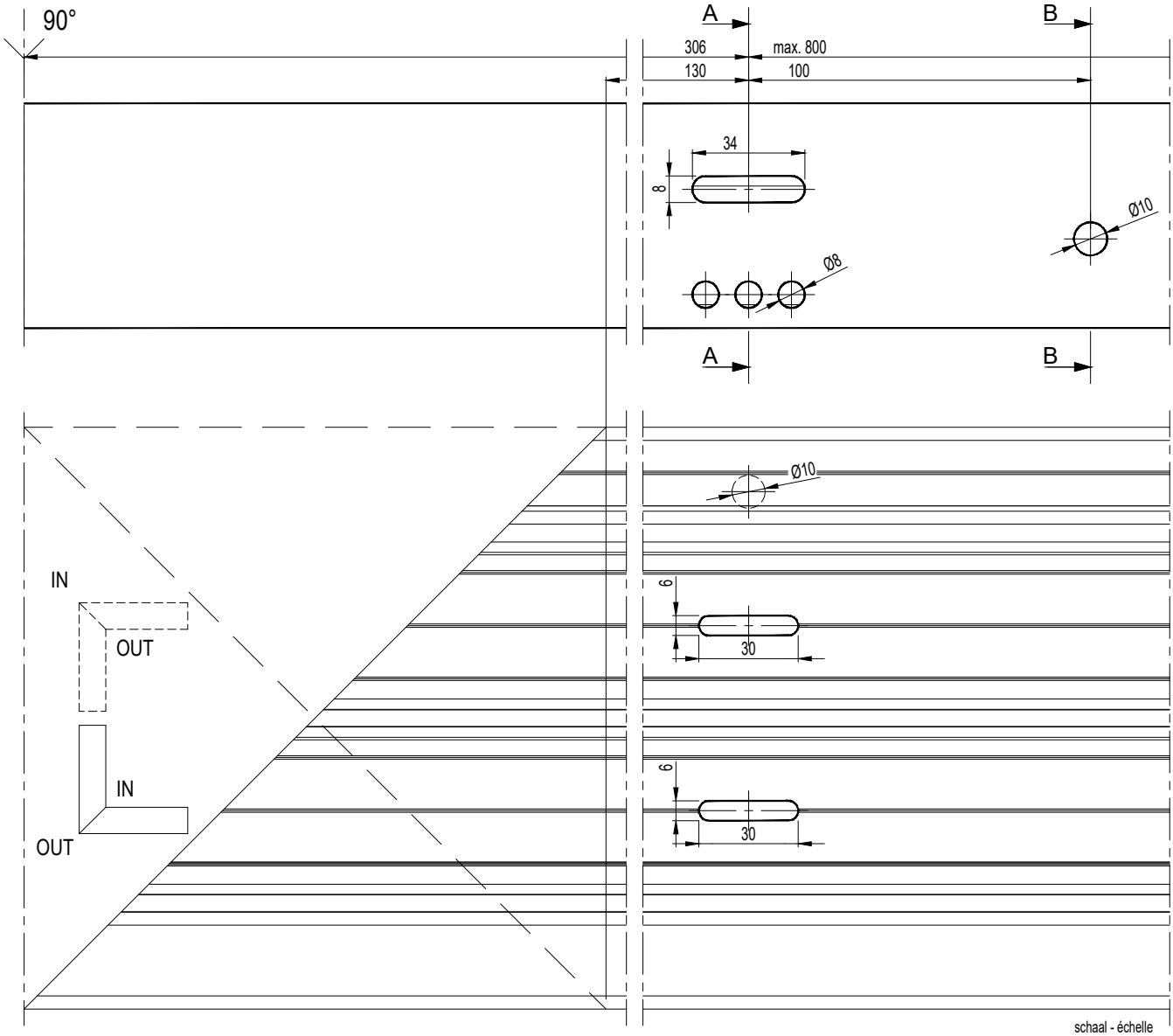

schaal - échelle
scale - Maßstab
1/2

F

SlimPatio 68

ONTWATERING TYPE QOXVXOQ HOEK
DRAINAGE TYPE QOXVXOQ COIN
DRAINAGE TYPE QOXVXOQ CORNER
ENTWAESSERUNG TYPE QOXVXOQ WINKEL

1

		SV/LV
	197.D400.00	013.6325.XX 013.5330.SY 013.6835.SY
	- -	
	-	
	097.0101.00 097.0817.00 097.0814.00	

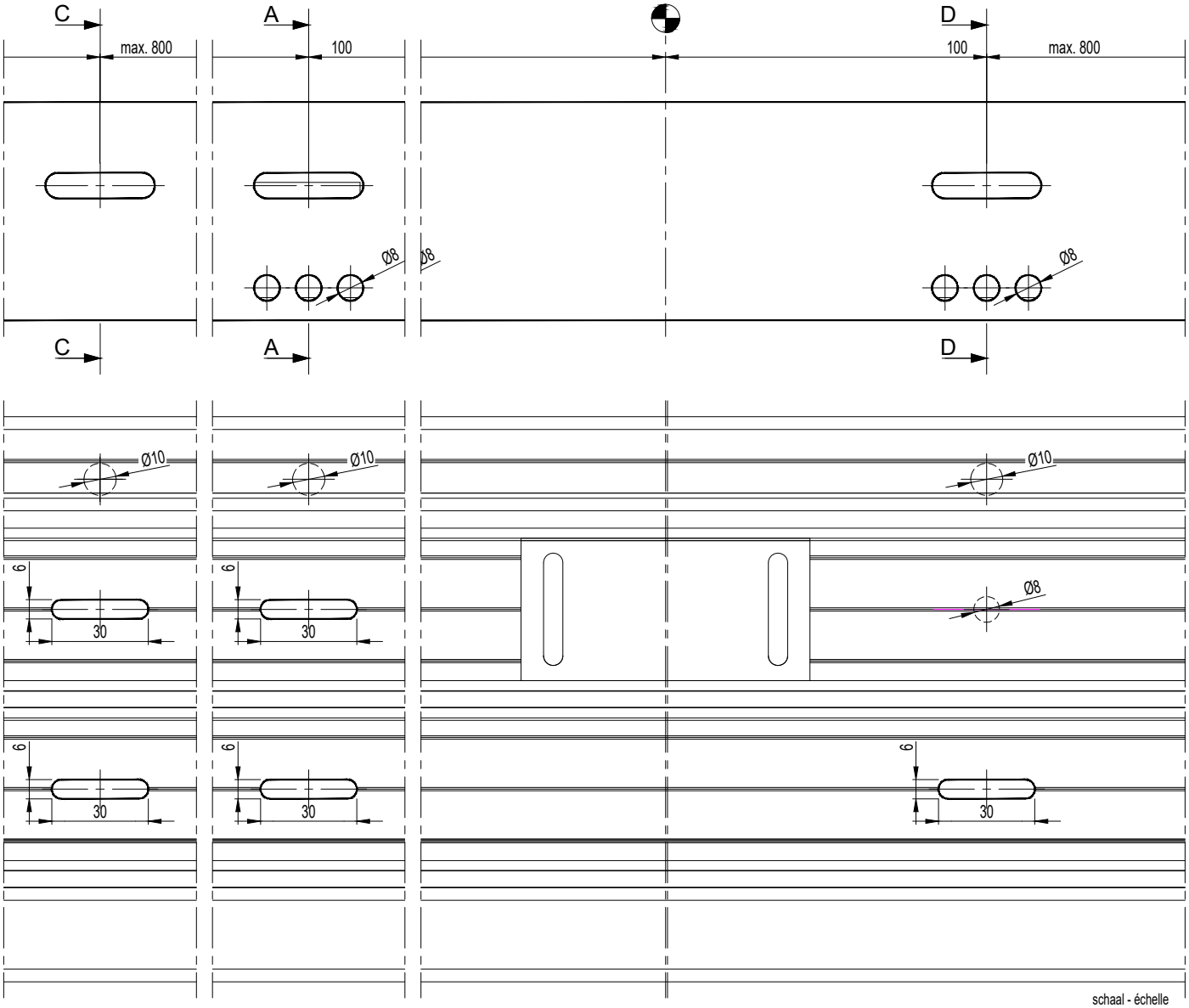

schaal - échelle
scale - Maßstab
1/2

SlimPatio 68

ONTWATERING TYPE QOXVXOQ HOEK
DRAINAGE TYPE QOXVXOQ COIN
DRAINAGE TYPE QOXVXOQ CORNER
ENTWAESSERUNG TYPE QOXVXOQ WINKEL

1

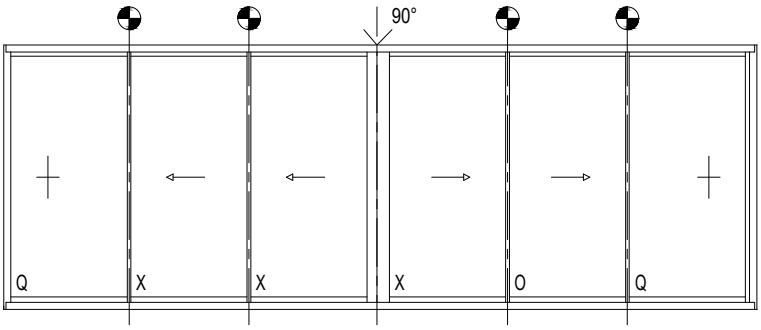

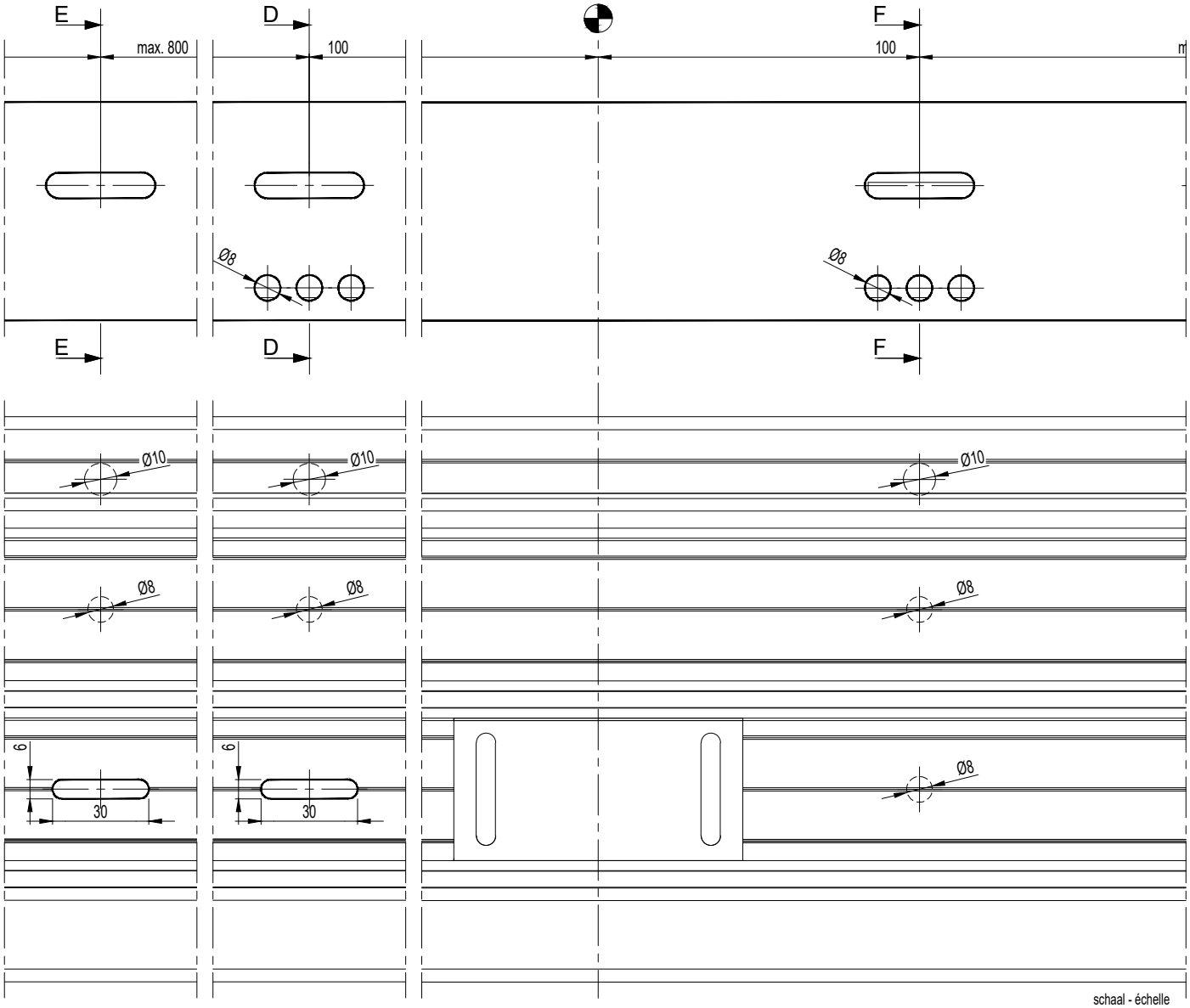

schaal - échelle
scale - Maßstab
1/2

F

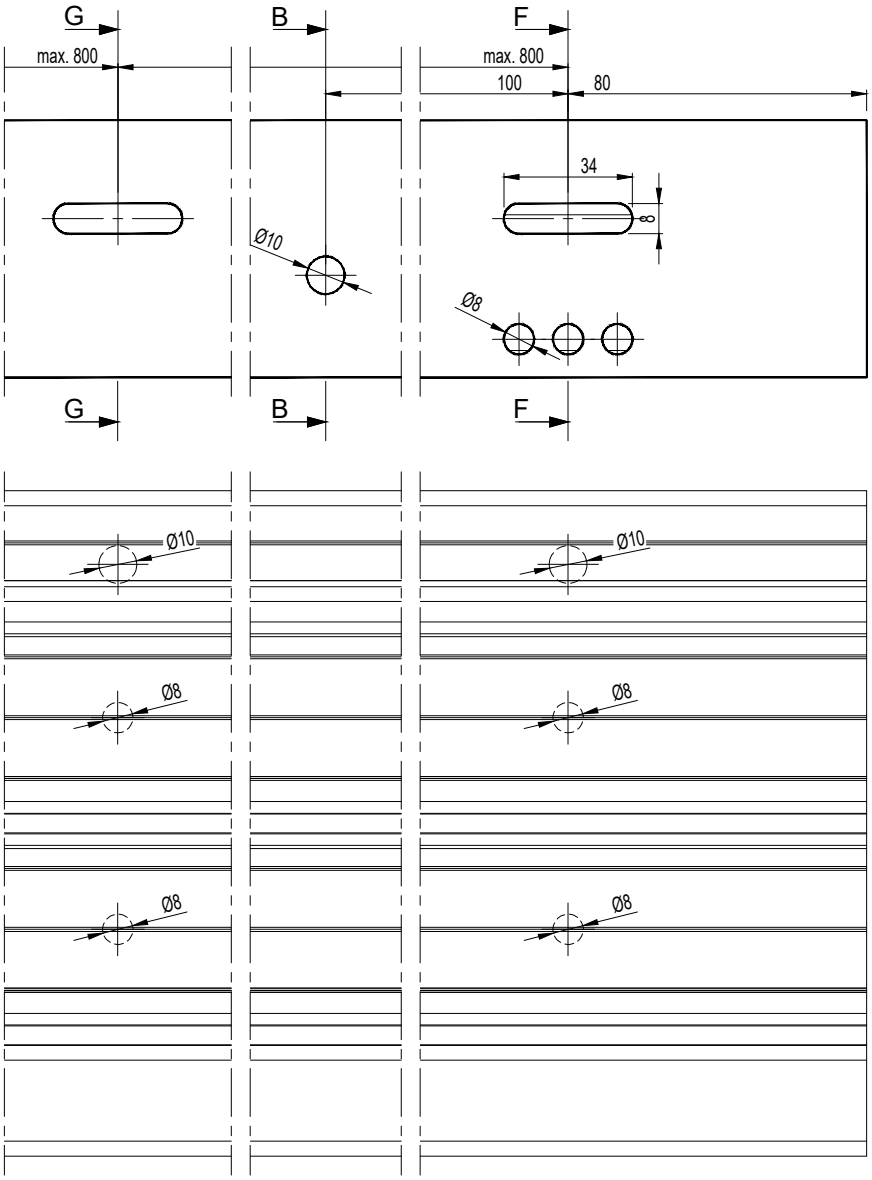

schaal - échelle
scale - Maßstab
1/2

SlimPatio 68

ONTWATERING TYPE QOXVXOQ HOEK
DRAINAGE TYPE QOXVXOQ COIN
DRAINAGE TYPE QOXVXOQ CORNER
ENTWAESSERUNG TYPE QOXVXOQ WINKEL

1

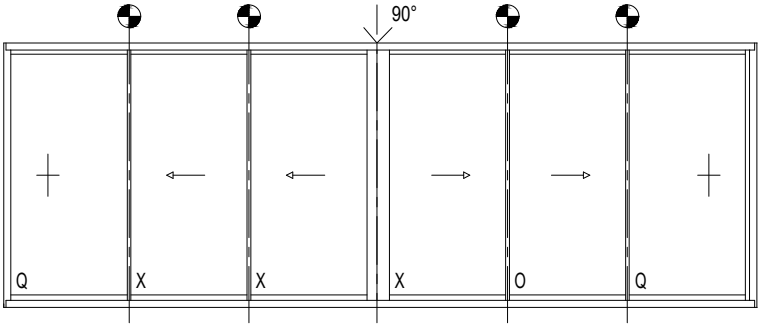

A-A

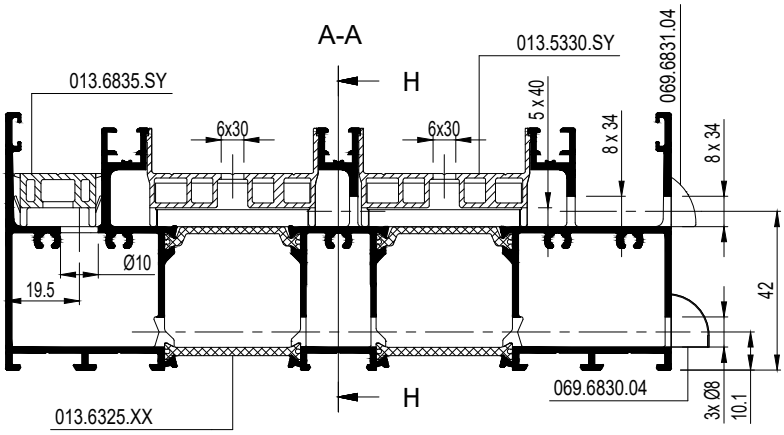

B-B

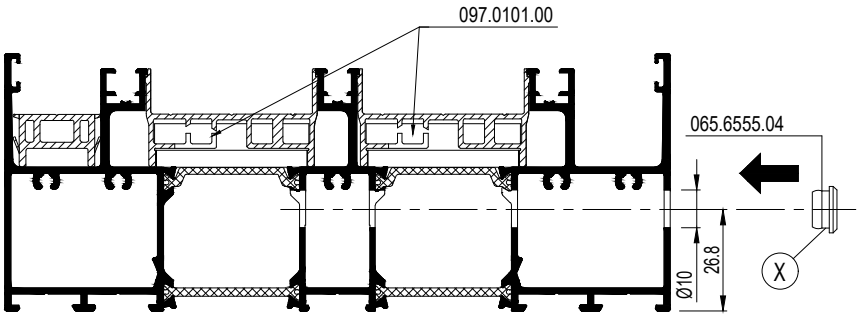

C-C

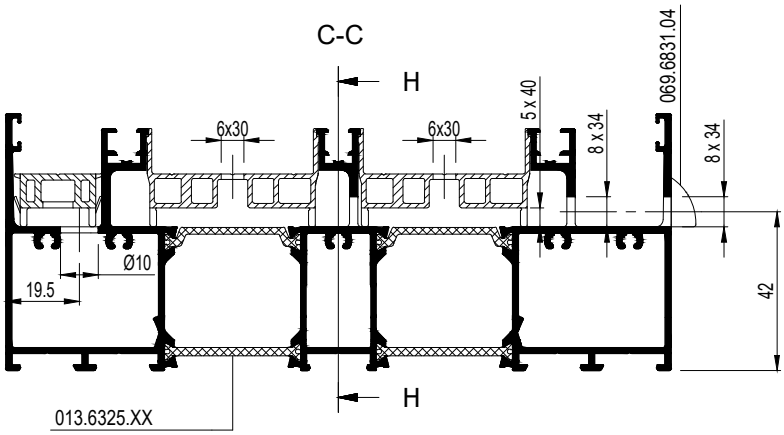

schaal - échelle
scale - Maßstab
1/2

D-D

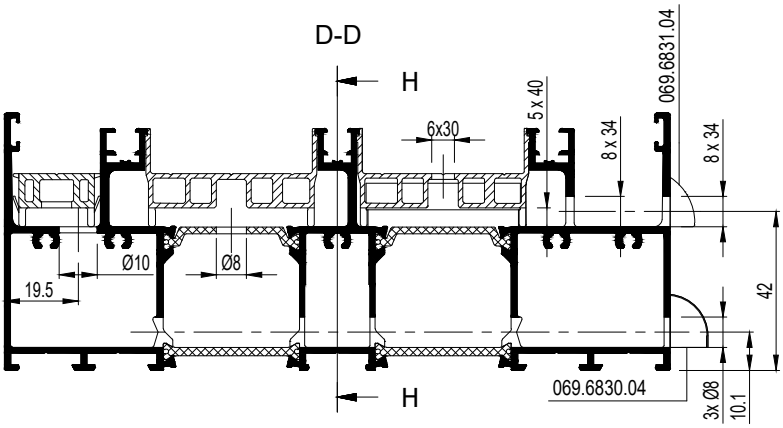

H-H

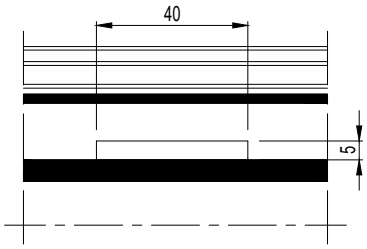

E-E

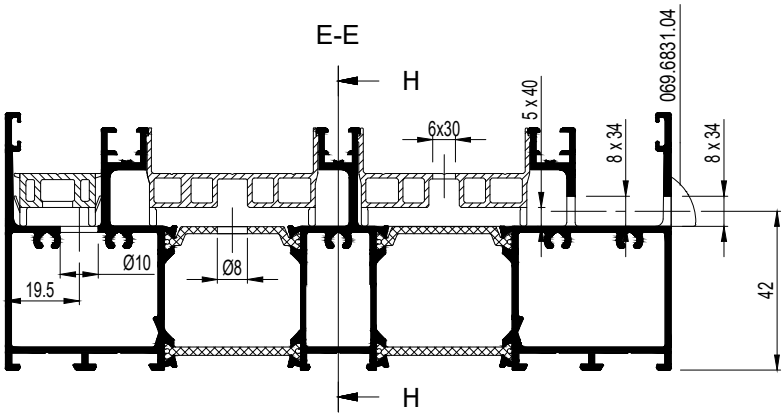

F-F

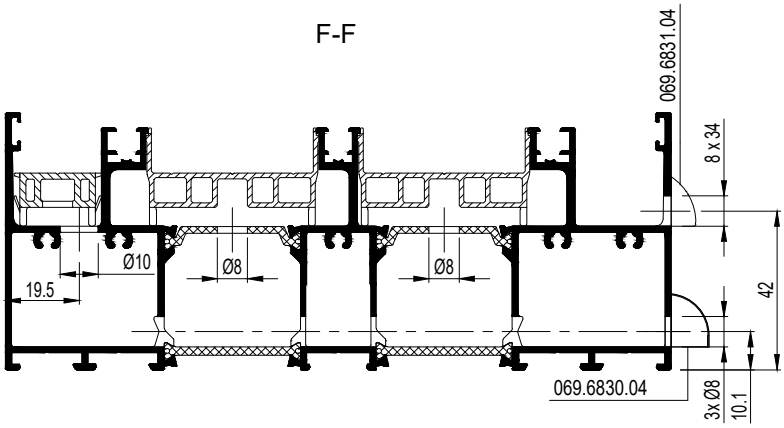

G-G

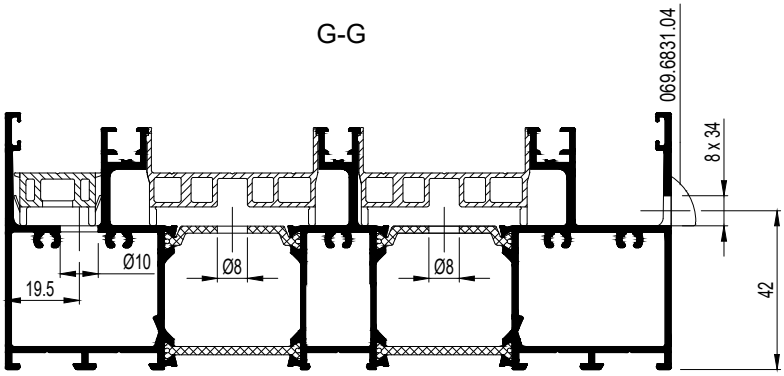

schaal - échelle
scale - Maßstab
1/2

SlimPatio 68

ONTWATERING TYPE X POCKET
DRAINAGE TYPE X POCKET
DRAINAGE TYPE X POCKET
ENTWAESSERUNG TYPE X POCKET

1

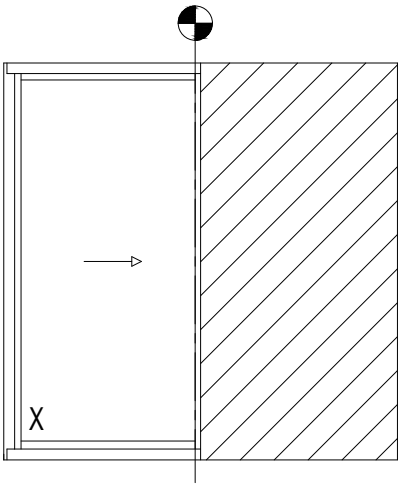

A-A

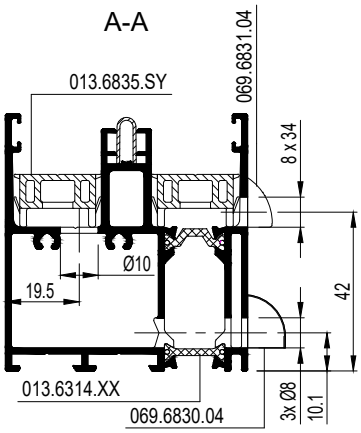

B-B

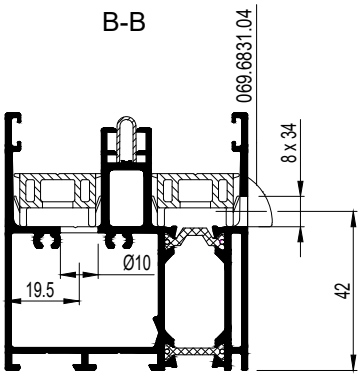

		SV/LV
	197.D400.00	013.6314.XX 013.6835.SY
	- -	
	-	
	097.0101.00 097.0817.00 097.0814.00	

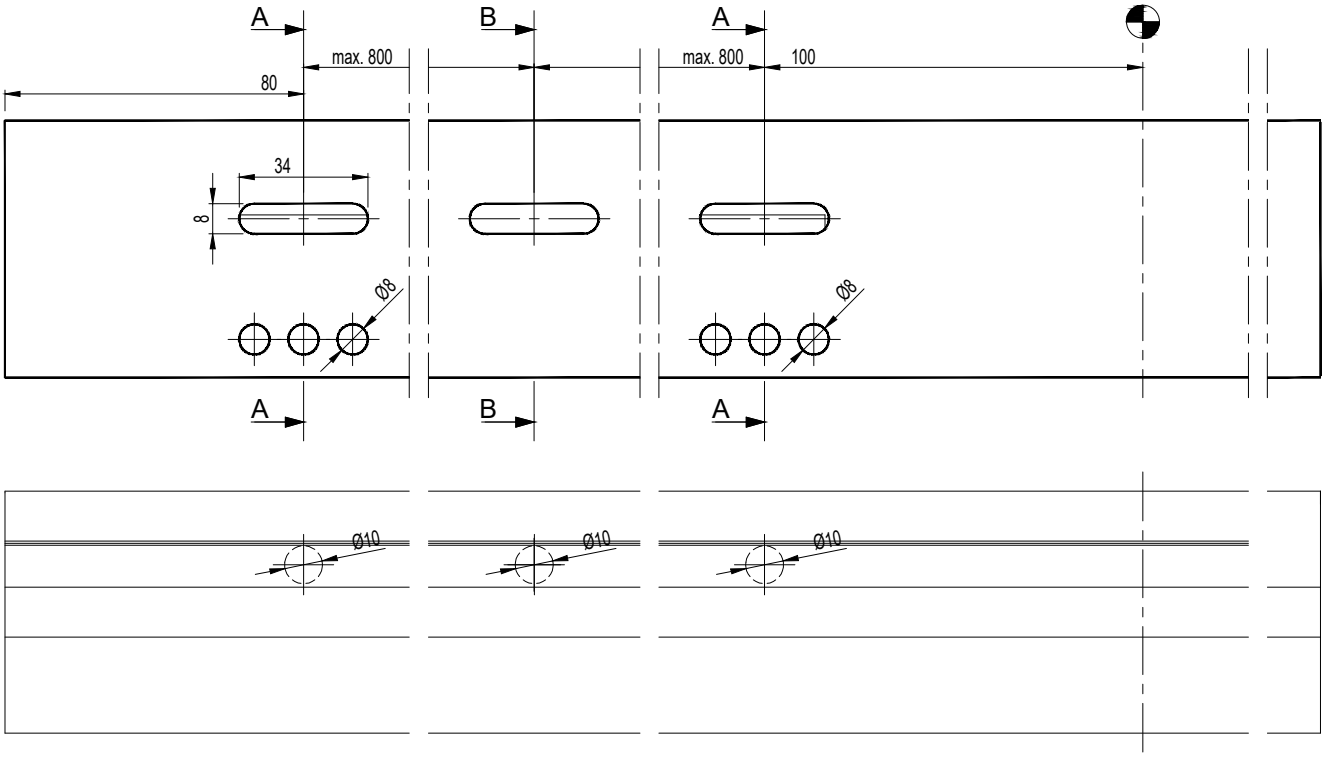

F

schaal - échelle
scale - Maßstab
1/2

1

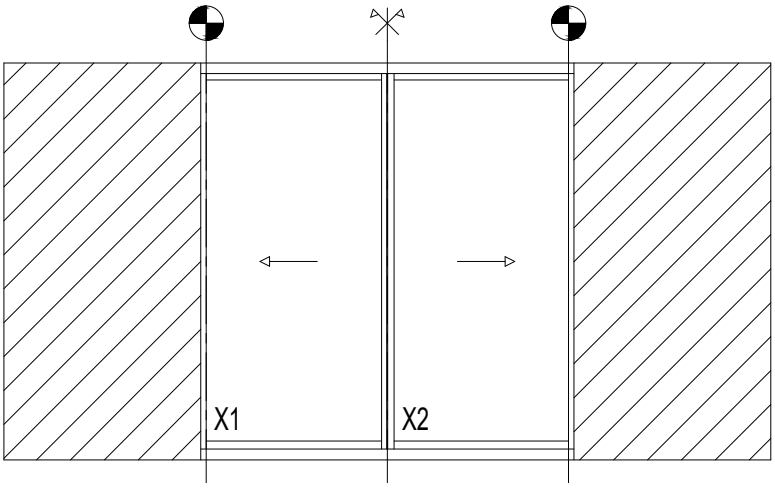

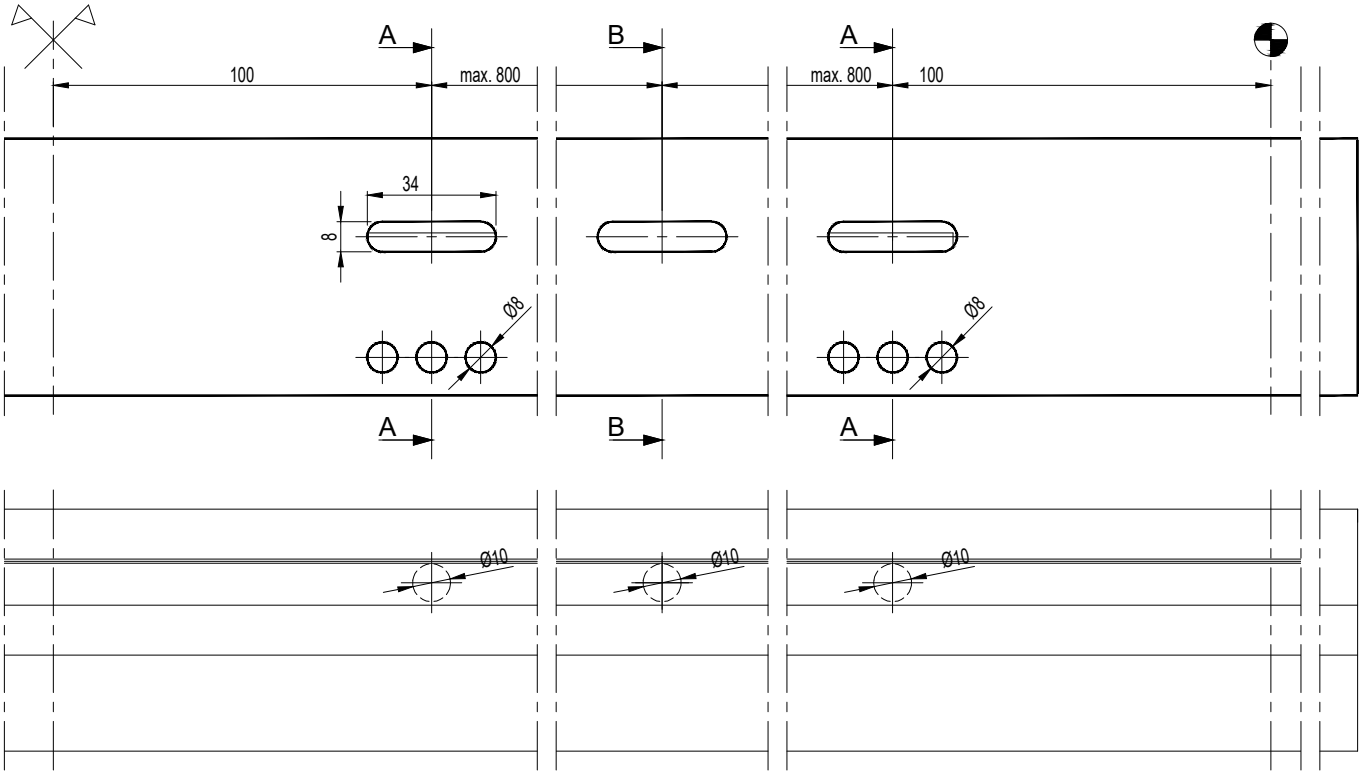

schaal - échelle
scale - Maßstab
1/2

2 3

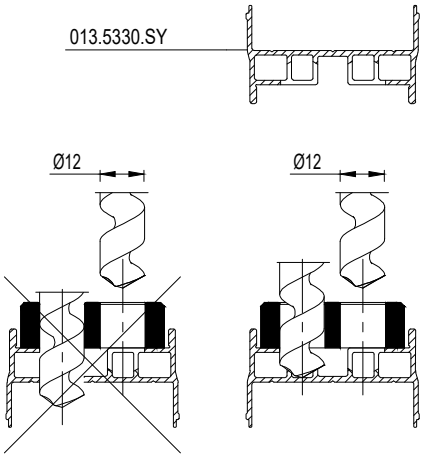

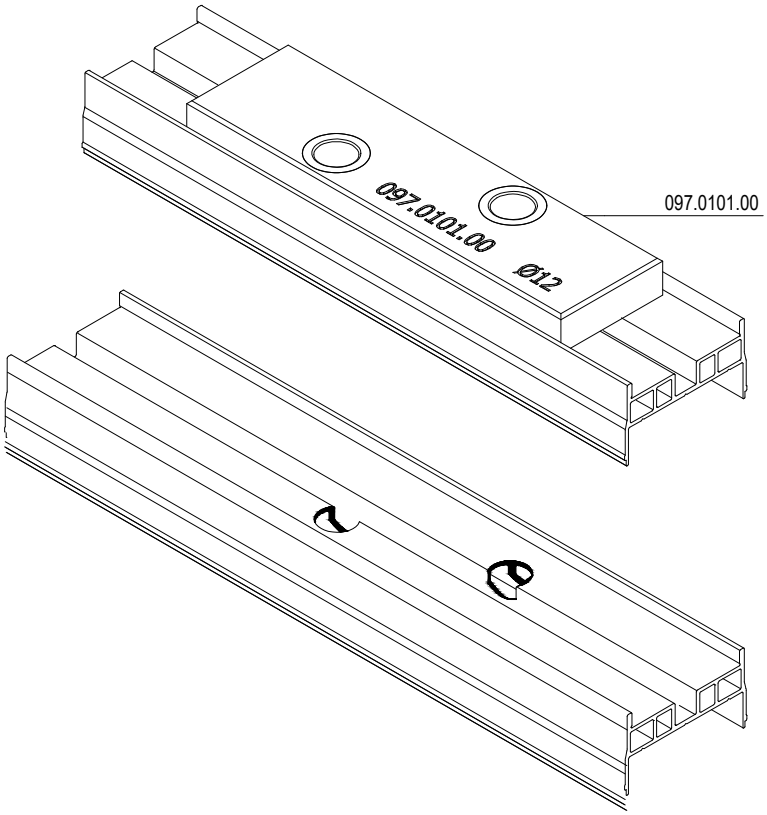

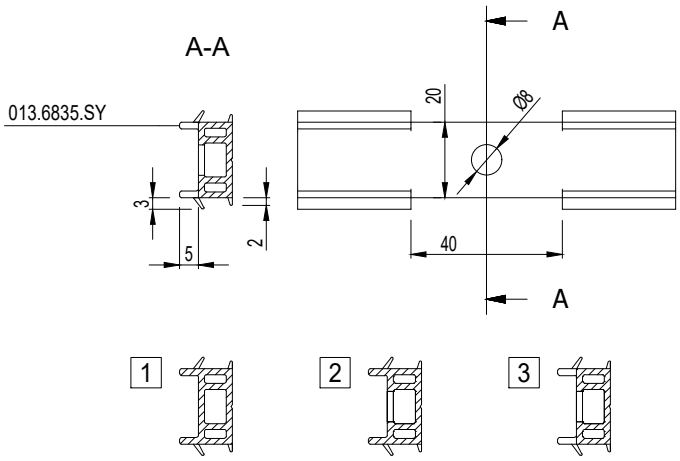

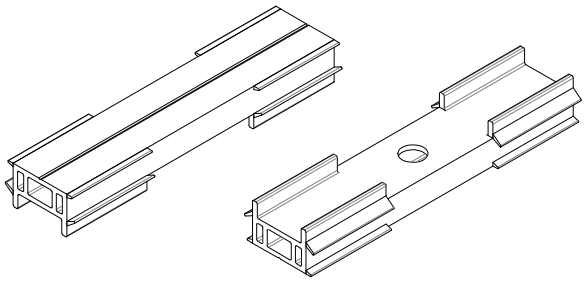

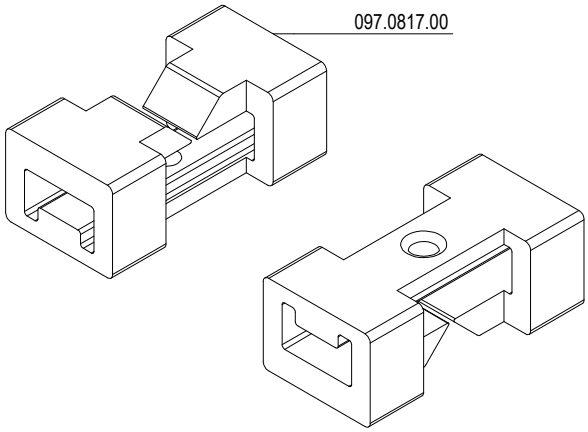

		SV/LV
	-	013.5330.SY 013.6835.SY
	- -	
	-	
	097.0101.00 097.0817.00	

MONTAGEVOLGORDE
L'ORDRE DE MONTAGE
THE ORDER OF ASSEMBLY
MONTAGEREIHENFOLGE
1 2 3 .

schaal - échelle
scale - Maßstab
1/2

F

schaal - échelle
scale - Maßstab
1/2

SlimPatio 68

ONTWATERING TYPE XQ XX FLAT BOTTOM
DRAINAGE TYPE XQ XX FLAT BOTTOM
DRAINAGE TYPE XQ XX FLAT BOTTOM
ENTWAESSERUNG TYPE XQ XX FLAT BOTTOM

1

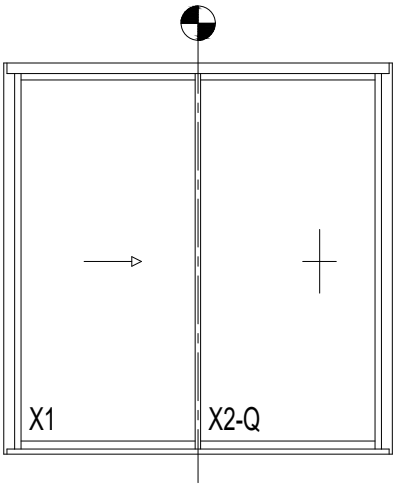

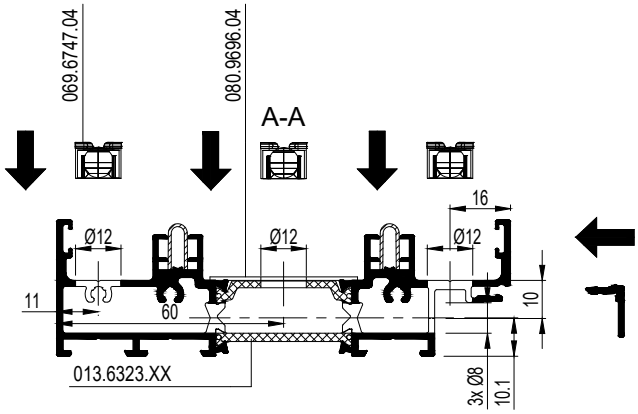

	SV/LV
-	013.6323.XX
- -	
-	
097.0355.00 097.0357.00	

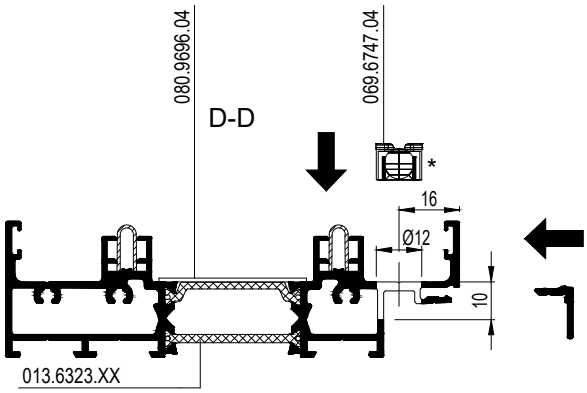

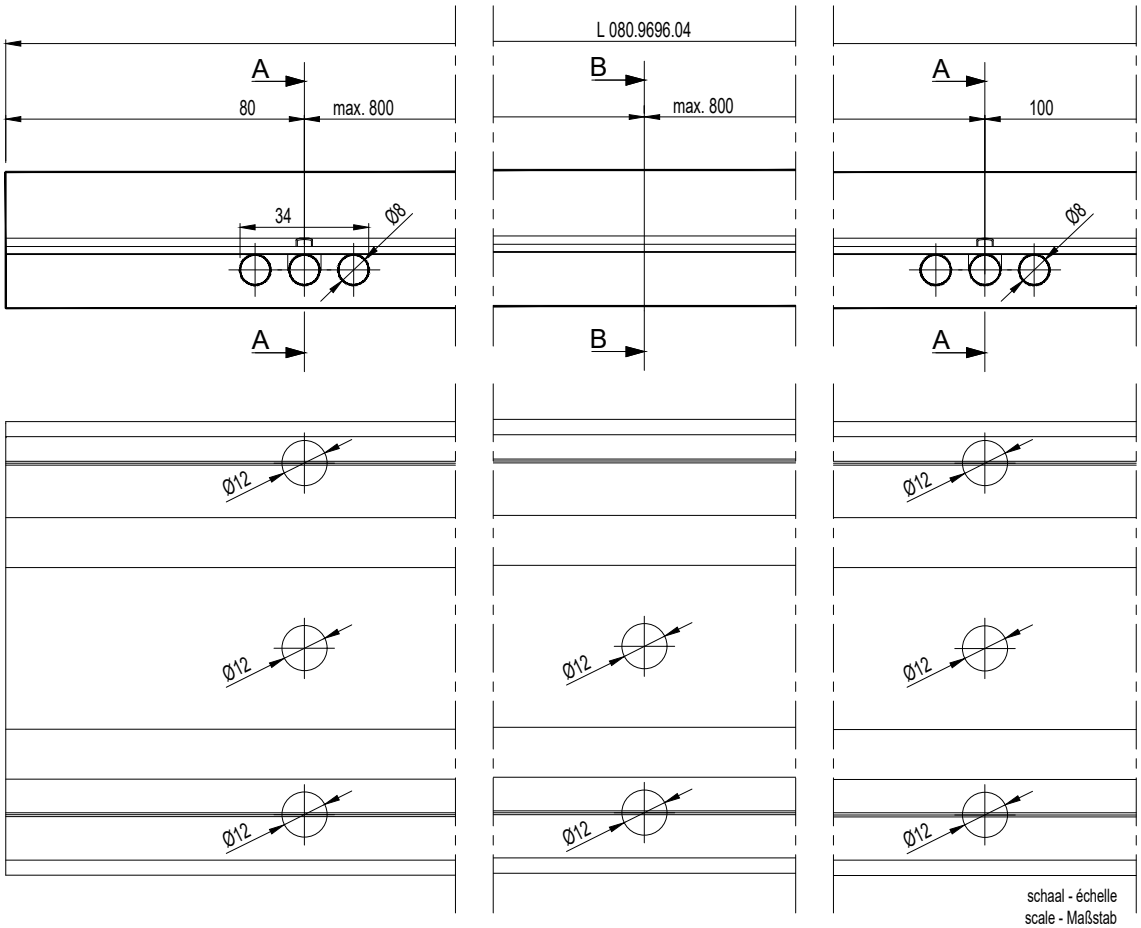

schaal - échelle
scale - Maßstab
1/2

F

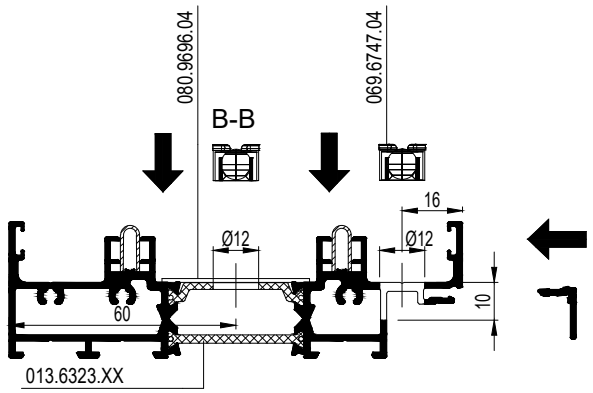

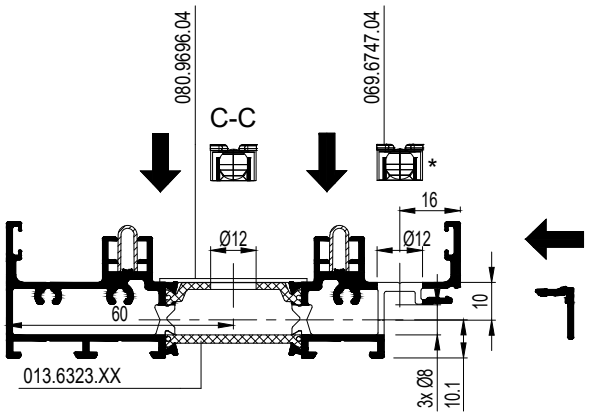

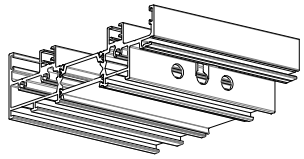

!	* ALLEEN BIJ XX * SEULEMENT POUR XX * ONLY FOR XX * NUR FUR XX

!	PLAATS GEEN EPDM 080.9696.04 ONDER DE BORSTEL 081.9235.04 NE MONTER PAS DES EPDM 080.9696.04 SOUS LA BROSSE 081.9235.04 DONT PLACE EPDM 080.9696.04 UNDERNEATH THE BRUSH 081.9235.04 MONTIEREN SIE KEINE EPDM 080.9696.04 UNTEN DIE BURSTEN 081.9235.04

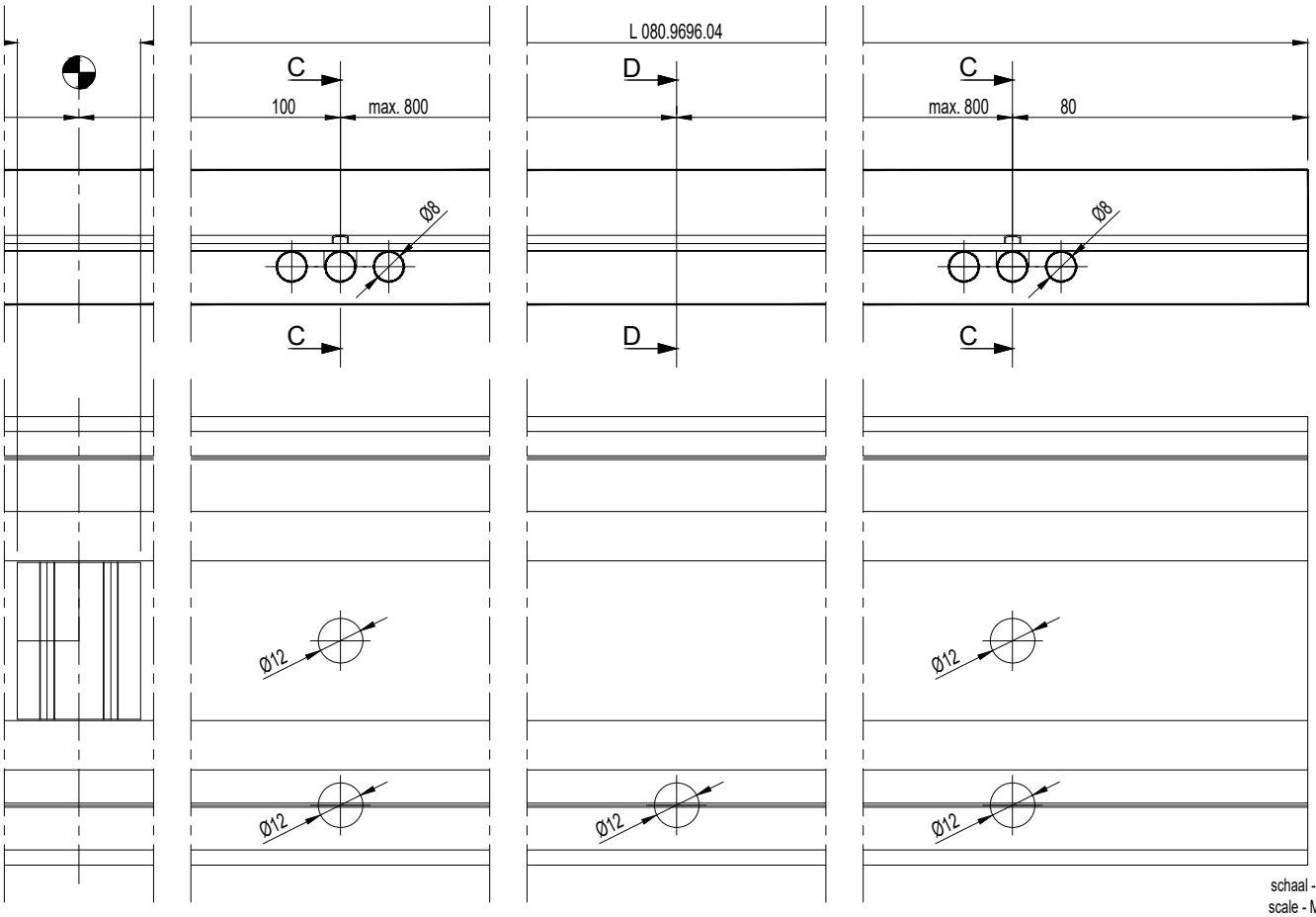

schaal - échelle
scale - Maßstab
1/2

SlimPatio 68

ONTWATERING TYPE XQX FLAT BOTTOM
DRAINAGE TYPE XQX FLAT BOTTOM
DRAINAGE TYPE XQX FLAT BOTTOM
ENTWAESSERUNG TYPE XQX FLAT BOTTOM

1

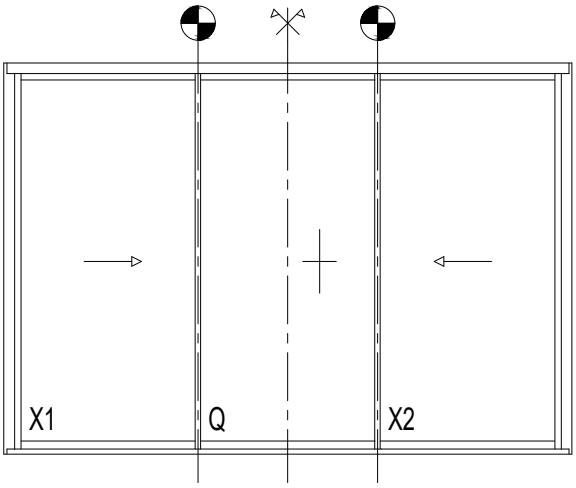

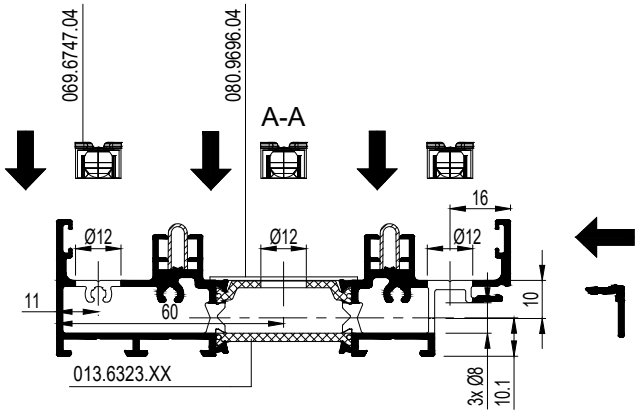

	SV/LV
-	013.6323.XX
- -	
-	
097.0355.00 097.0357.00	

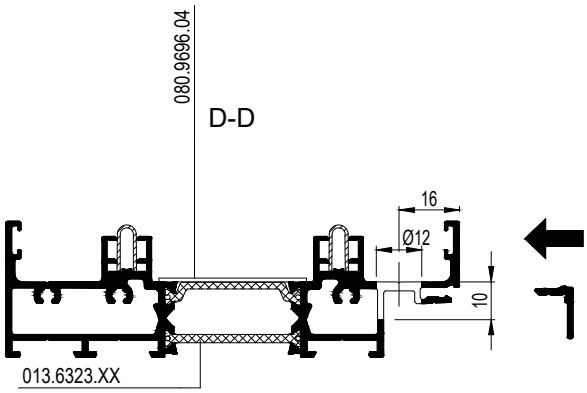

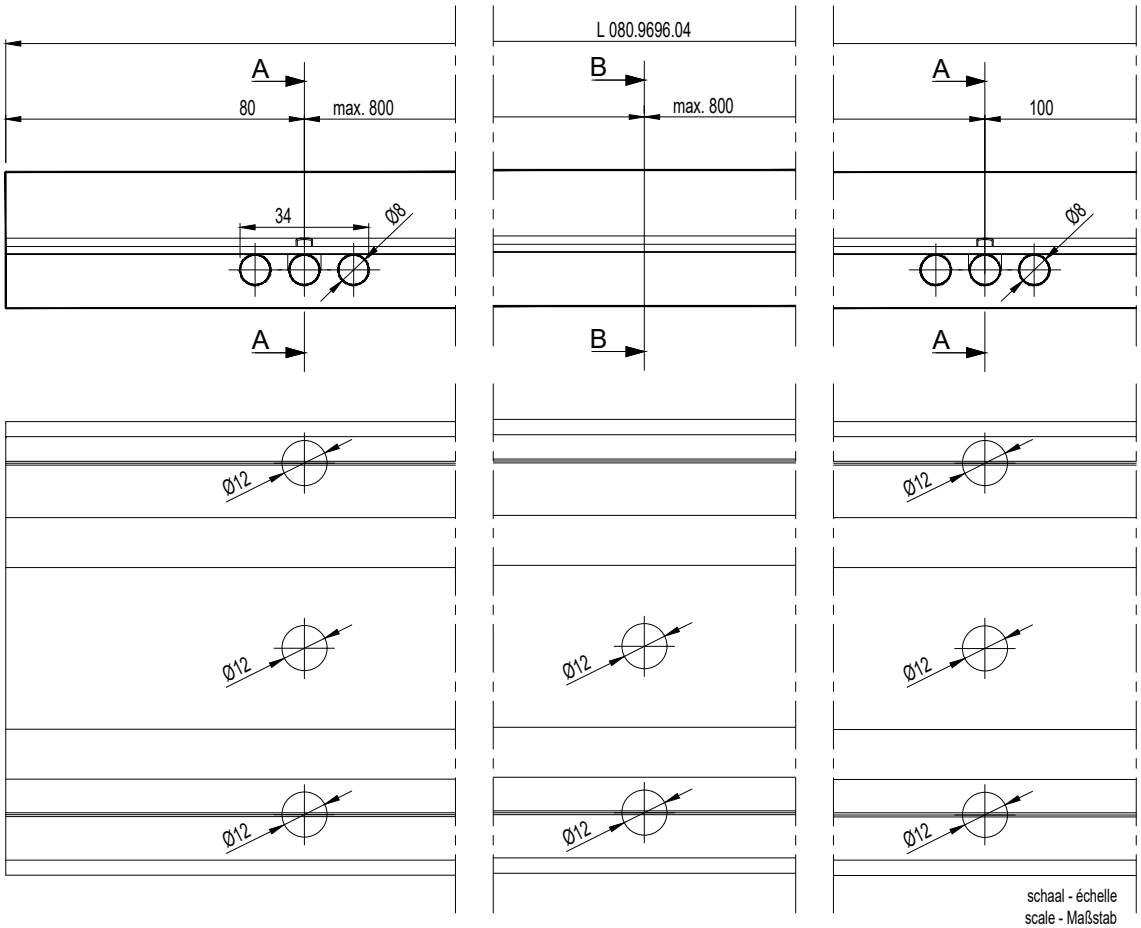

schaal - échelle
scale - Maßstab
1/2

F

SlimPatio 68

ONTWATERING TYPE XQX FLAT BOTTOM
DRAINAGE TYPE XQX FLAT BOTTOM
DRAINAGE TYPE XQX FLAT BOTTOM
ENTWAESSERUNG TYPE XQX FLAT BOTTOM

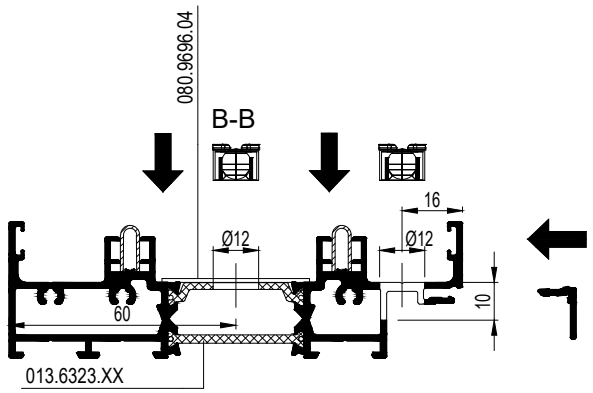

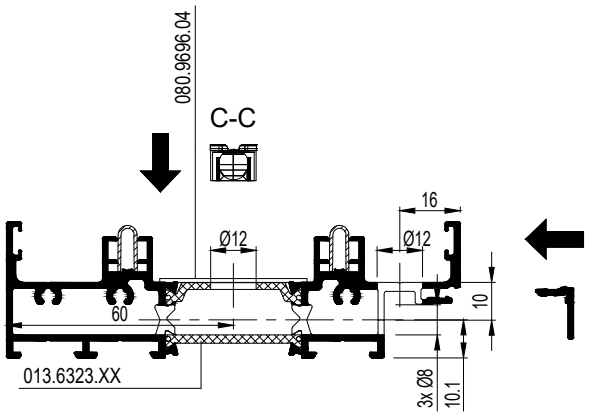

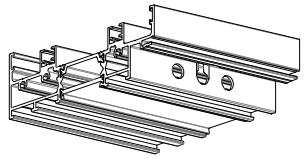

PLAATS GEEN EPDM 080.9696.04 ONDER DE BORSTEL 081.9235.04
NE MONTER PAS DES EPDM 080.9696.04 SOUS LA BROSSE 081.9235.04
DONT PLACE EPDM 080.9696.04 UNDERNEATH THE BRUSH 081.9235.04
MONTIEREN SIE KEINE EPDM 080.9696.04 UNTEN DIE BURSTEN 081.9235.04

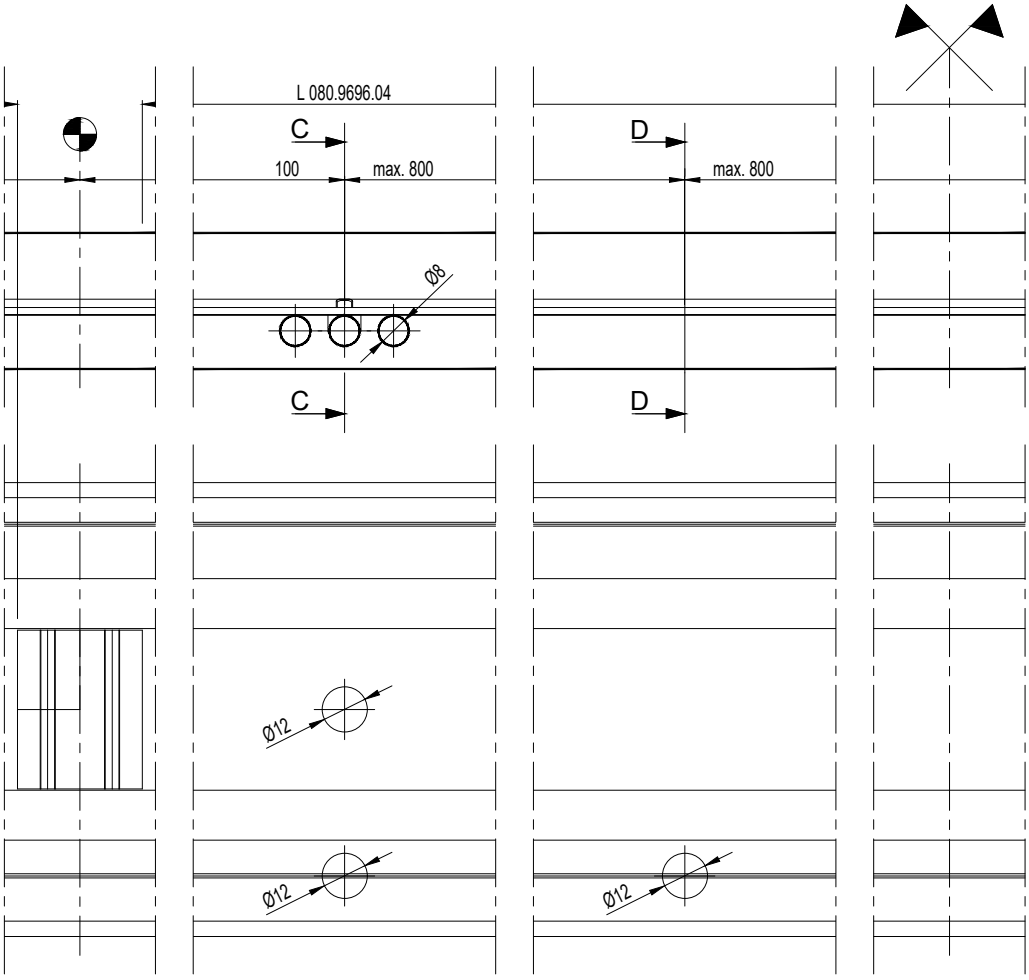

schaal - échelle
scale - Maßstab
1/2

F

SlimPatio 68

ONTWATERING TYPE QXXQ XXXX FLAT BOTTOM
DRAINAGE TYPE QXXQ XXXX FLAT BOTTOM
DRAINAGE TYPE QXXQ XXXX FLAT BOTTOM
ENTWAESSERUNG TYPE QXXQ XXXX FLAT BOTTOM

1

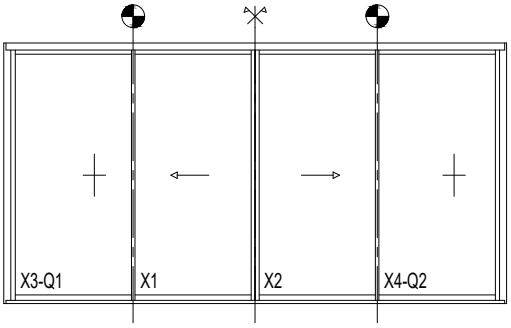

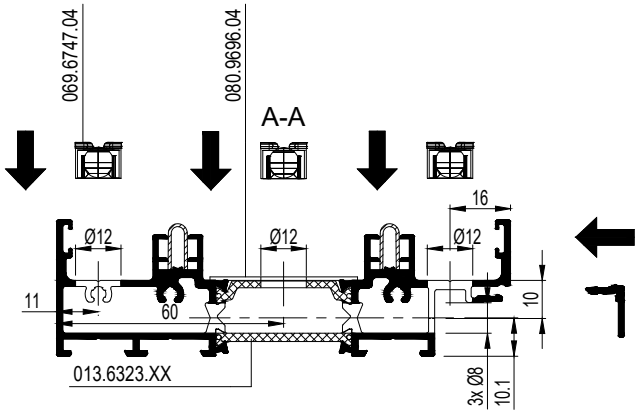

	SV/LV
-	013.6323.XX
- -	
-	
097.0355.00 097.0357.00	

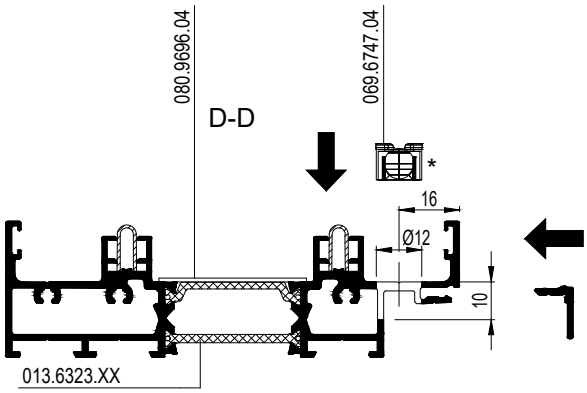

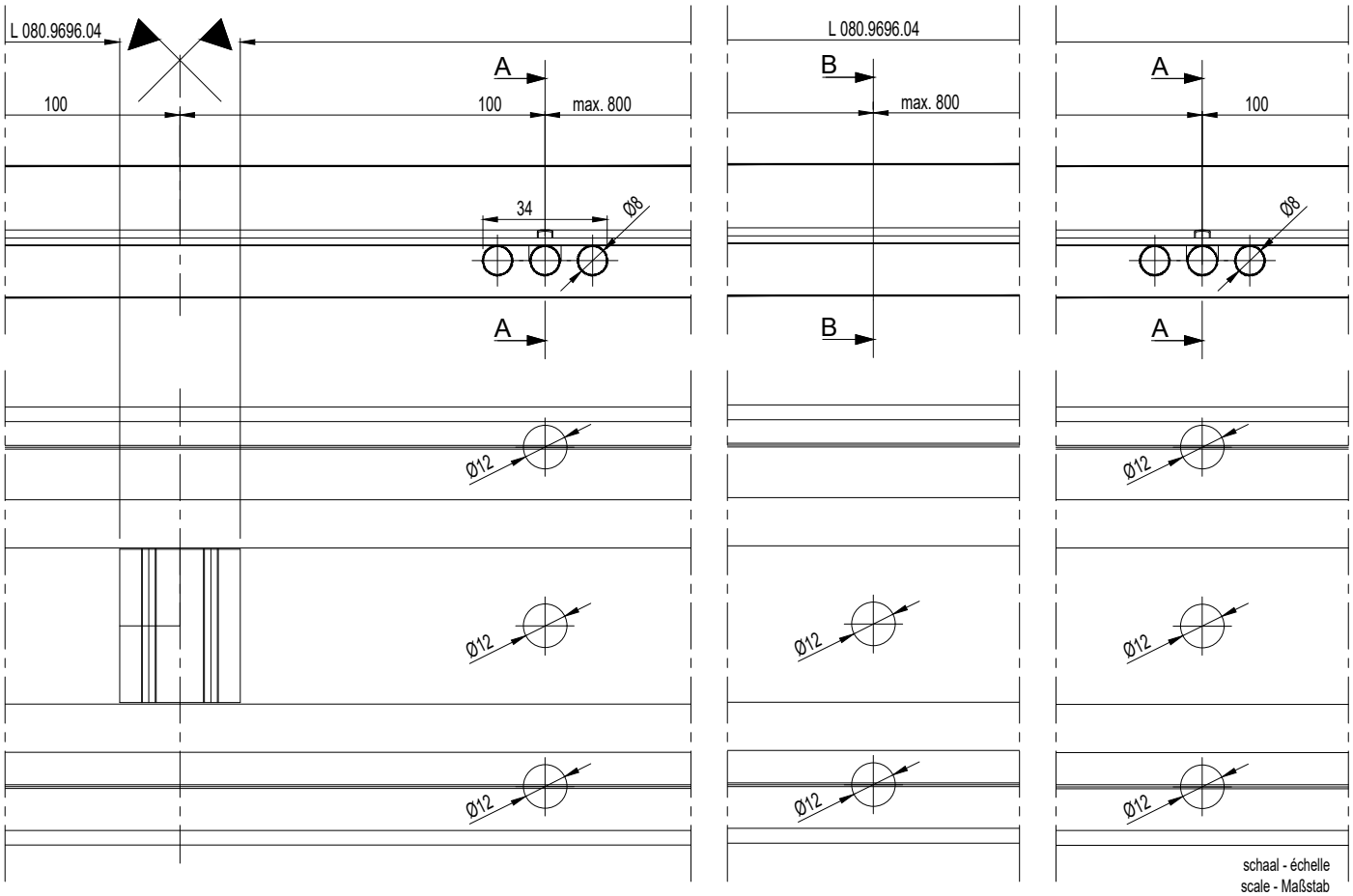

schaal - échelle
scale - Maßstab
1/2

F

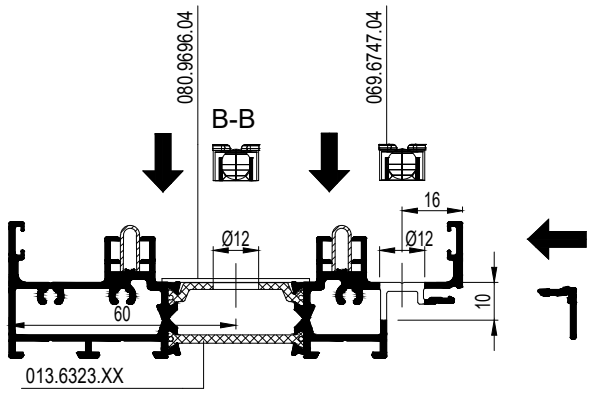

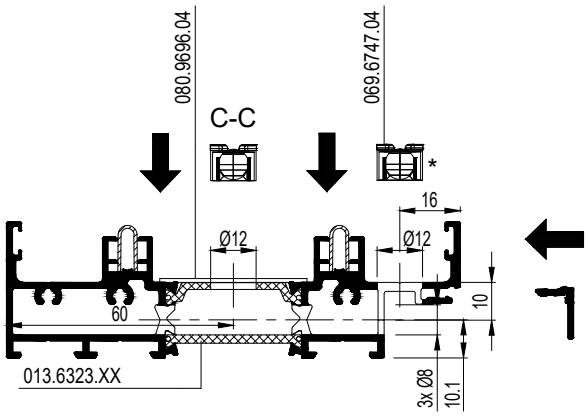

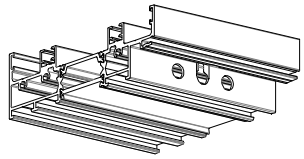

!	* ALLEEN BIJ XXXX * SEULEMENT POUR XXXX * ONLY FOR XXXX * NUR FUR XXXX

!	PLAATS GEEN EPDM 080.9696.04 ONDER DE BORSTEL 081.9235.04 NE MONTER PAS DES EPDM 080.9696.04 SOUS LA BROSSE 081.9235.04 DONT PLACE EPDM 080.9696.04 UNDERNEATH THE BRUSH 081.9235.04 MONTIEREN SIE KEINE EPDM 080.9696.04 UNTEN DIE BURSTEN 081.9235.04

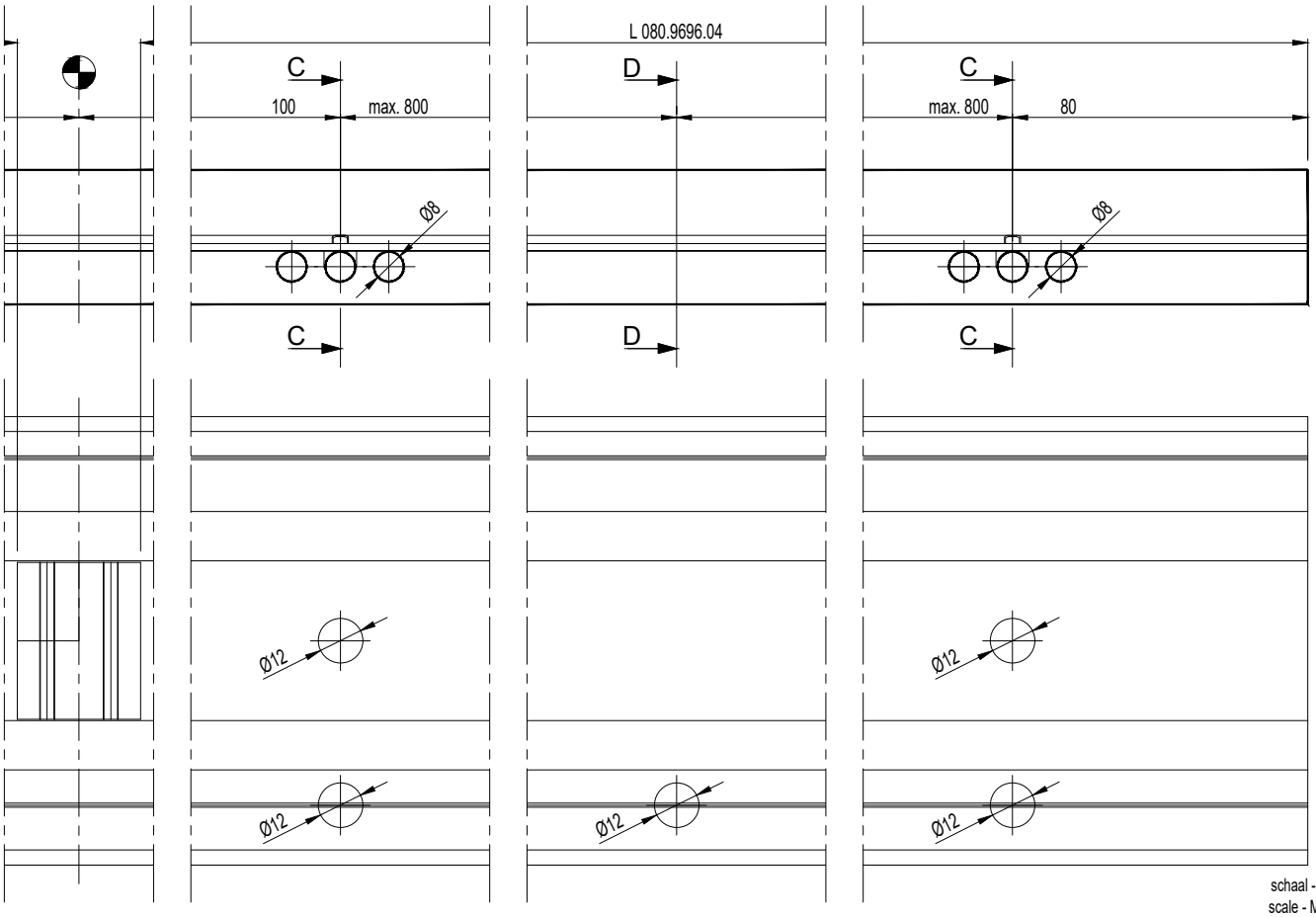

schaal - échelle
scale - Maßstab
1/2

SlimPatio 68

MONTAGE BORSTELDICHTINGEN
ASSEMBLAGE JOINTS-BROSSE
ASSEMBLY BRUSHES
MONTAGE BUERSTENDICHTUNGEN

4

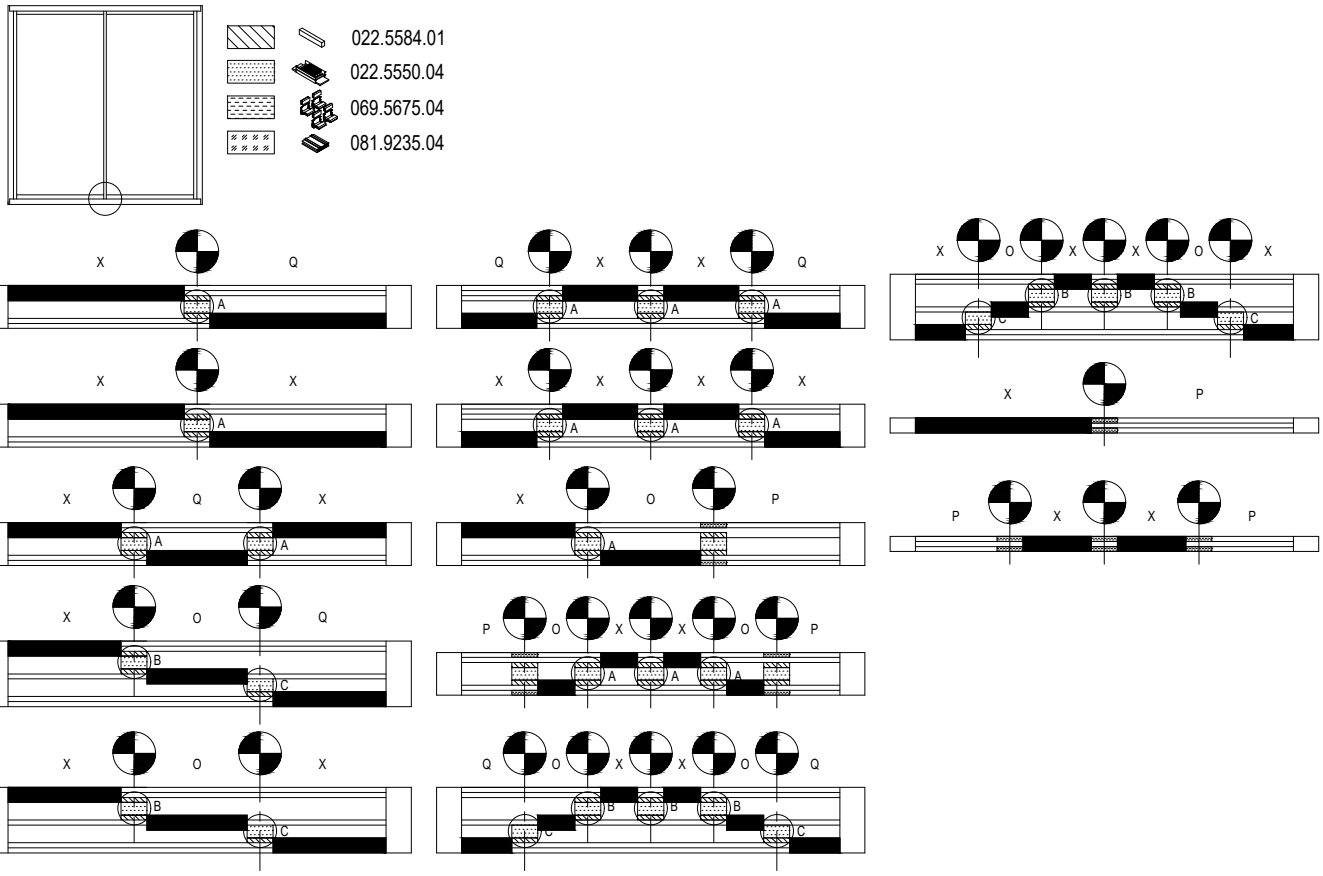

A

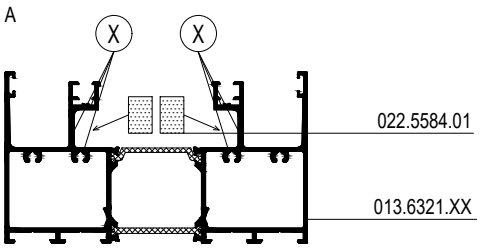

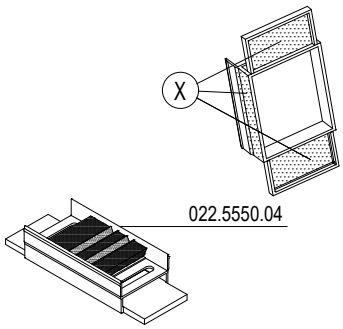

B

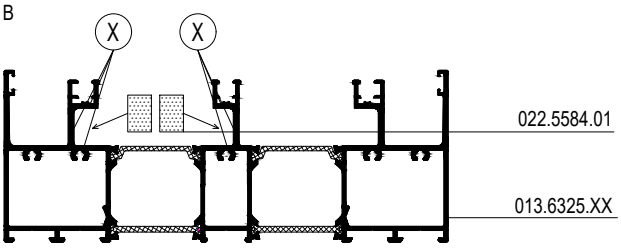

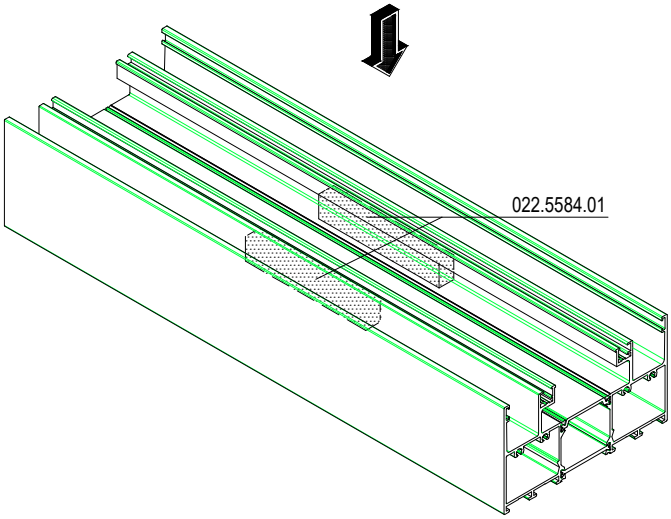

C

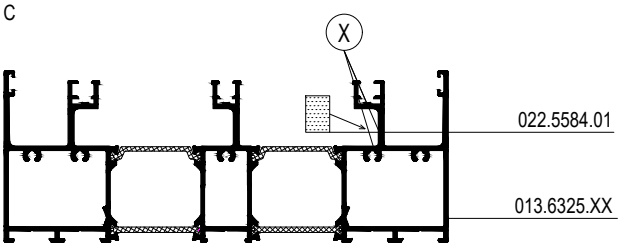

F

MONTAGEVOLGORDE L'ORDRE DE MONTAGE THE ORDER OF ASSEMBLY MONTAGEREIHENFOLGE	1	2	3	.

schaal - échelle
scale - Maßstab
1/3

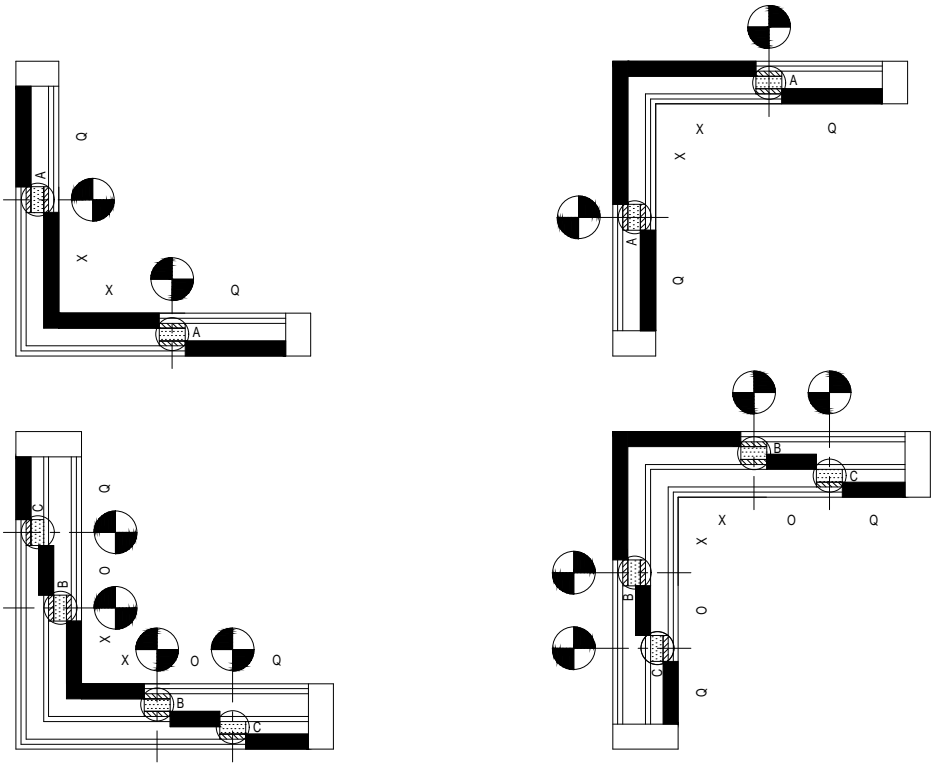

FLAT BOTTOM

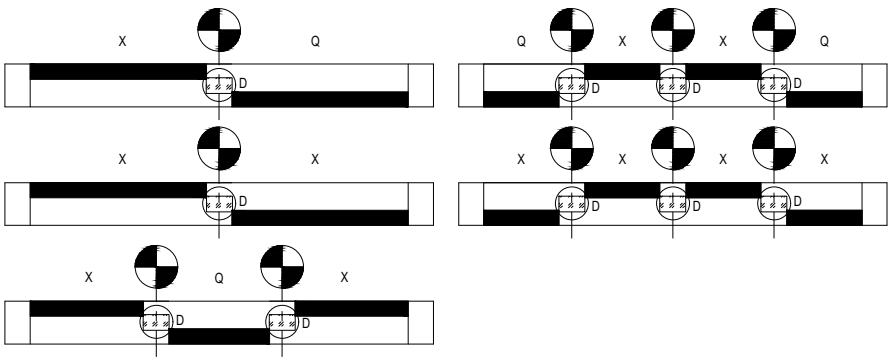

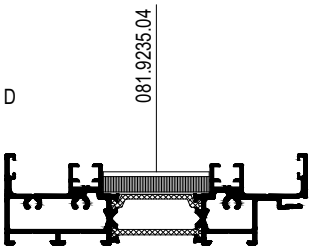

F

schaal - échelle
scale - Maßstab
1/3

9

		SY	TYPE	SV/LV
081.9130.SY	9mm	04/07	TRIFIN	SV
081.9137.SY	11mm	04/07	TRIFIN	SV
081.9098.07	8.5mm	07	-	SV/LV
081.9120.SY	8.5mm	04/07	TRIFIN	SV/LV
081.9115.SY	5mm	04/07	TRIFIN	LV
081.9135.SY	7mm	04/07	BIFIN	LV

SV

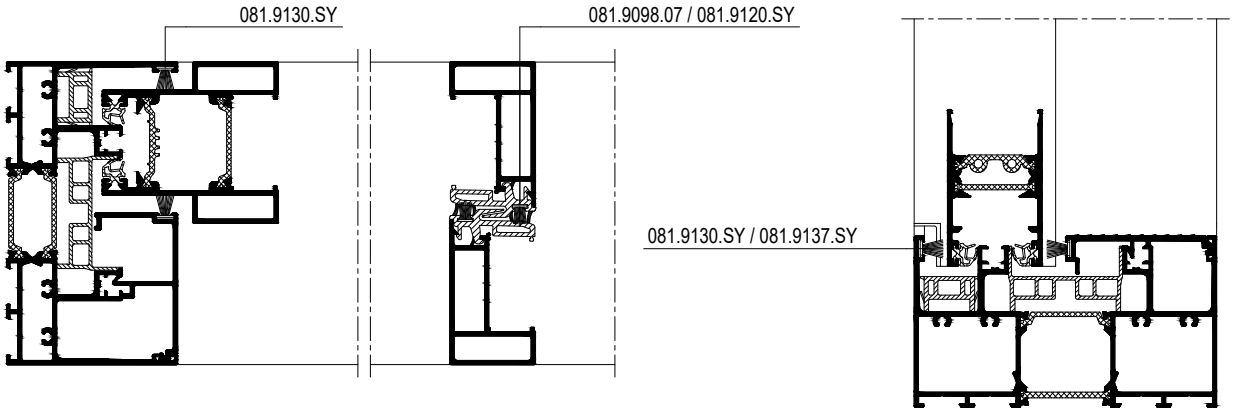

LV

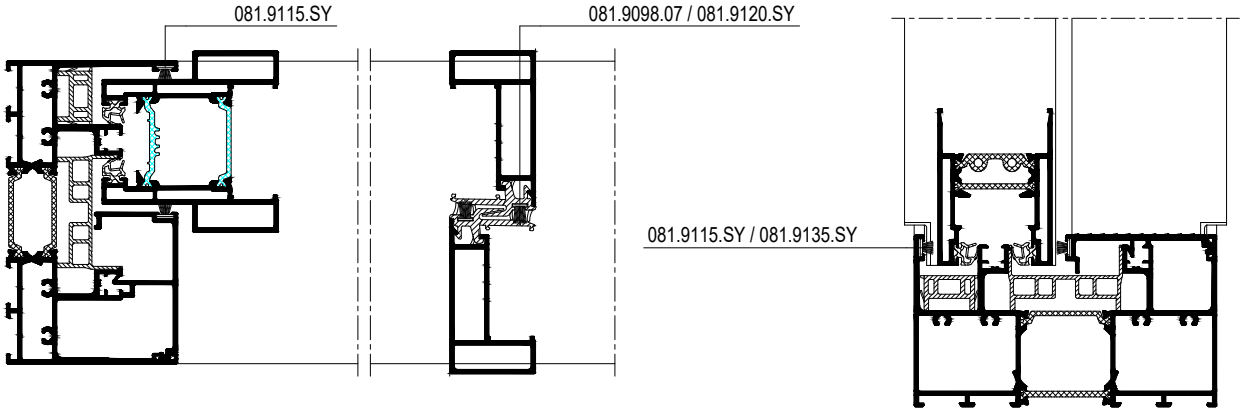

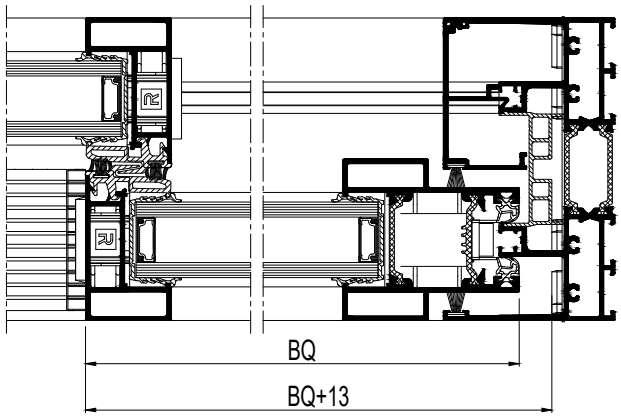

!	BORSTEL LENGTE LONGUEUR DE BROSSE BRUSH LENGHT BUERSTEN LANGE

schaal - échelle
scale - Maßstab
1/3

F

F

schaal - échelle
scale - Maßstab
1/2

5 6 13

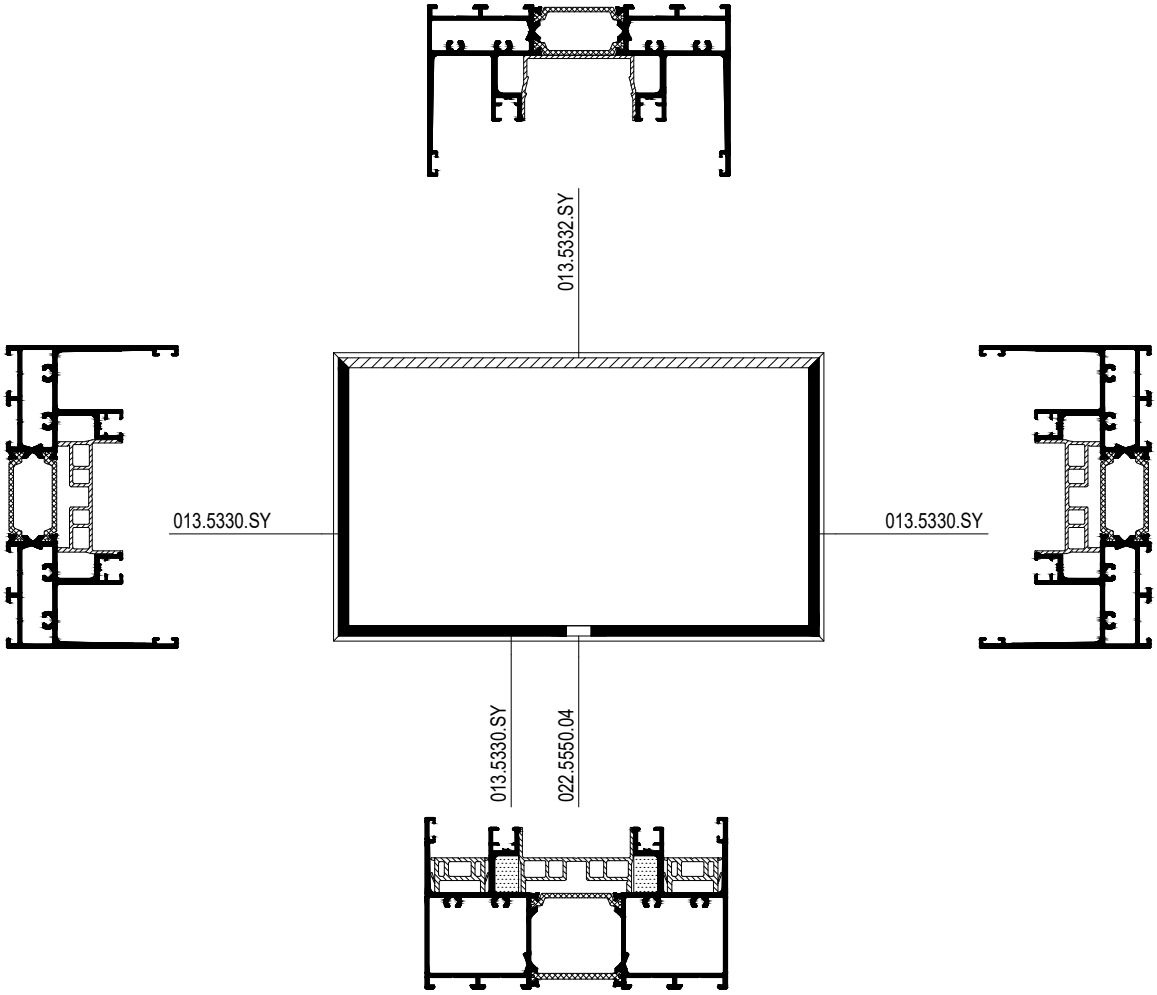

F

schaal - échelle
scale - Maßstab
1/2

6 13

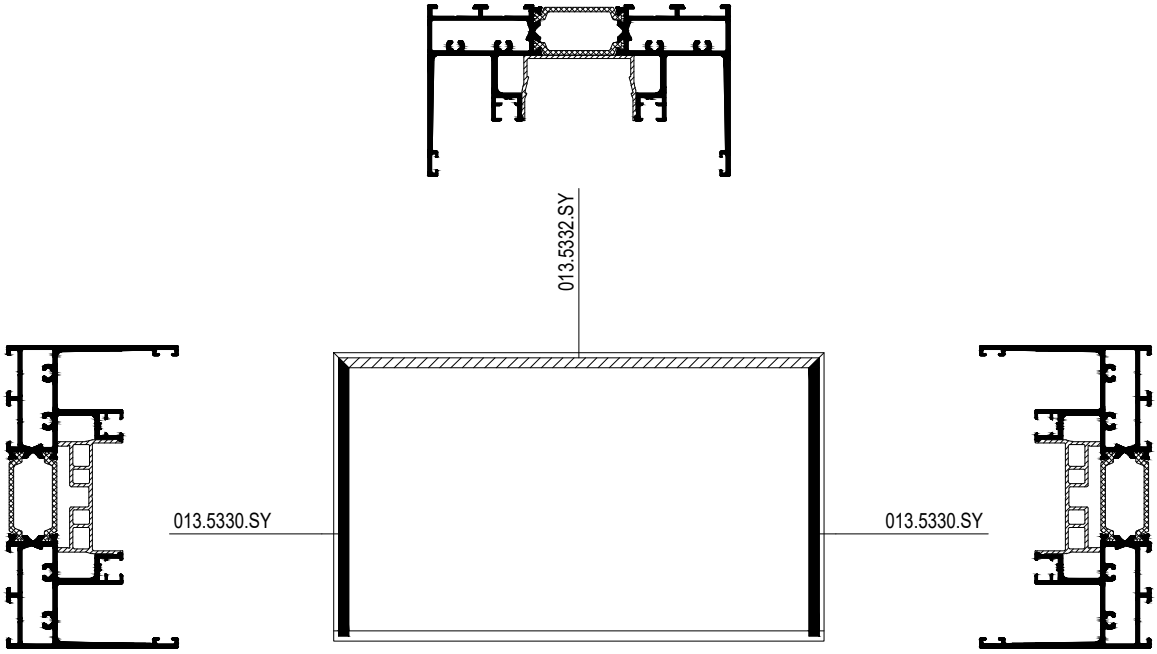

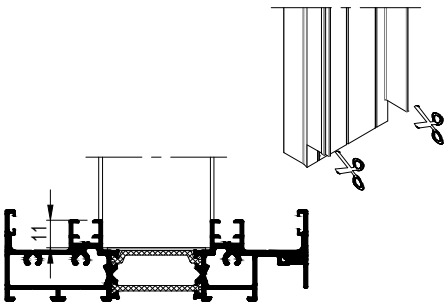

F

schaal - échelle
scale - Maßstab
1/2

SlimPatio 68

UITFREZING VOOR BUITENKADER CONNECTIE - 2 RAILS
FRAISAGE POUR CONNEXION DORMANT - 2 RAILS
MILLING FOR OUTER FRAME CONNECTION - 2 RAILS
AUSFRAESUNG FUER BLENDRAHMEN VERBINDUNG - 2 SCHIENEN

7

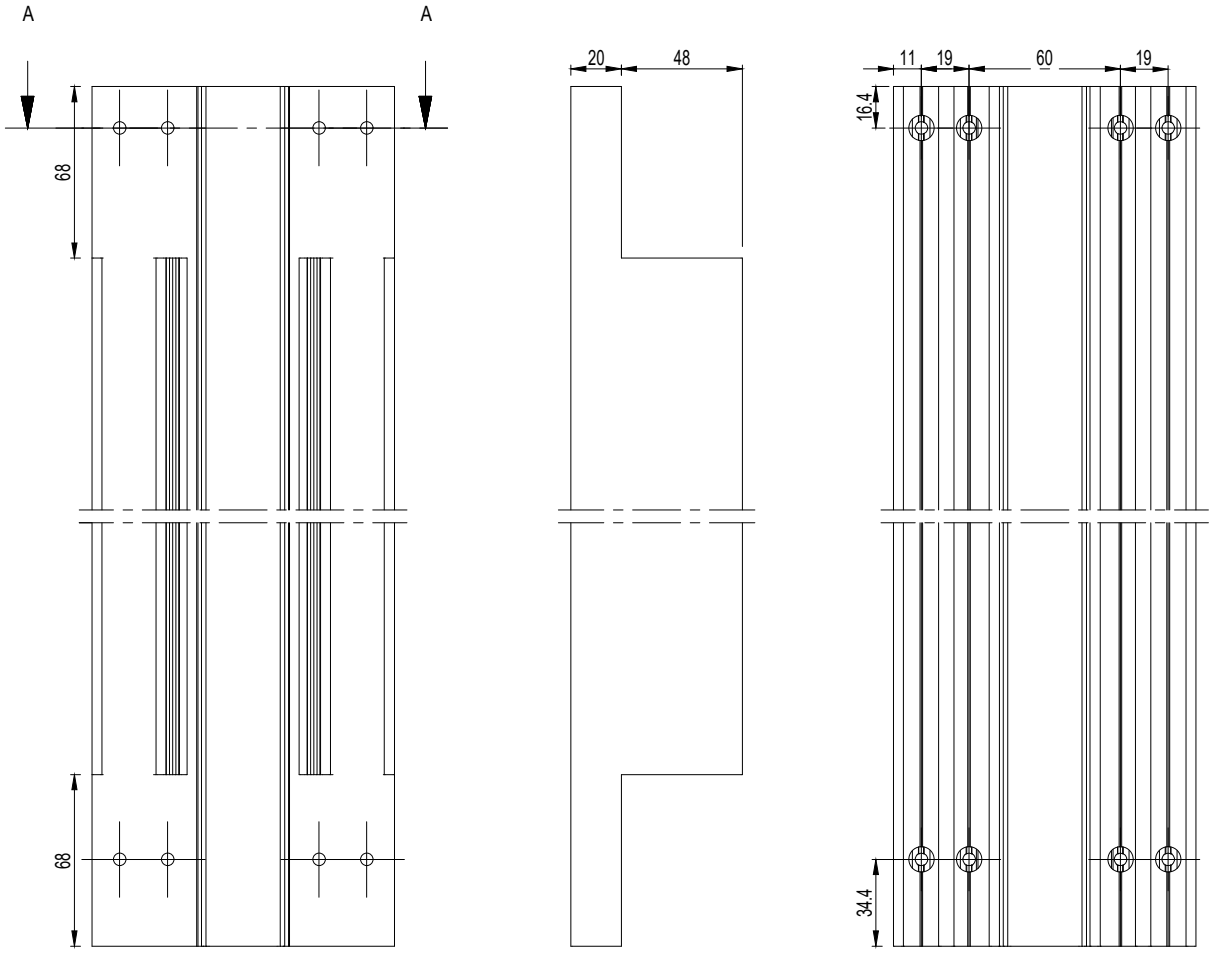

A-A

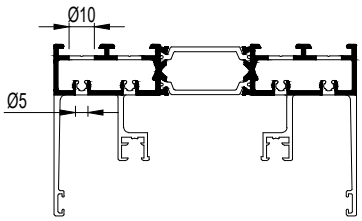

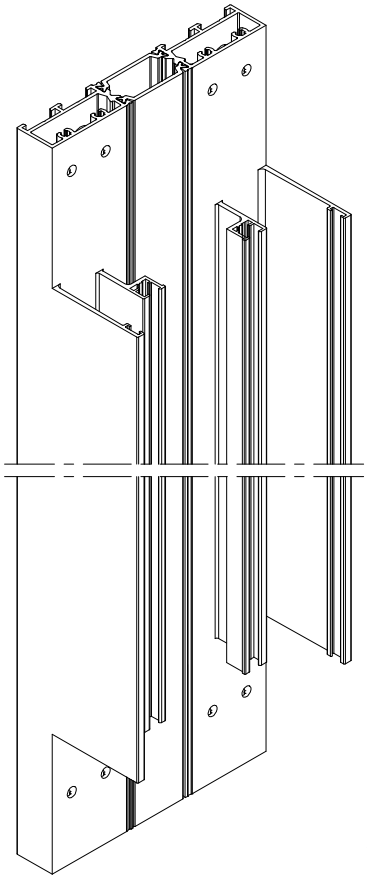

	SV / LV
-	013.6322.XX
- -	
-	
097.0815.00	

schaal - échelle
scale - Maßstab
1/3

F

SlimPatio 68

MONTAGE BUITENKADER - 2 RAILS
ASSEMBLAGE DORMANT - 2 RAILS
ASSEMBLY OUTER FRAME - 2 RAILS
MONTAGE BLENDRAHMEN - 2 SCHIENEN

8 9 10 11 12 14 15

SILICONE AANBRENGEN OVER VOLLEDIGE LENGTE VAN DE RAIL
APPLIQUER DE SILICONE SUR LE LONGUEUR COMPLETE
APPLY SILICONE OVER COMPLETE LENGHT OF RAIL
ZUTREFFEN SILIKON UBER KOMPLETT LANGE DIE SCHIENE

SV:081.9130.SY
LV:081.9115.SY

022.5550.04
013.5330.SY
013.5332.SY

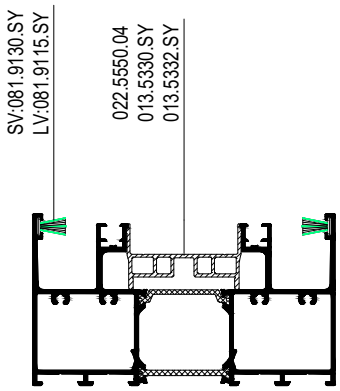

1/5

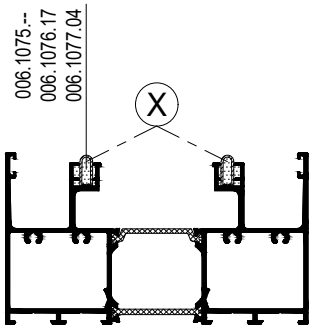

1/2

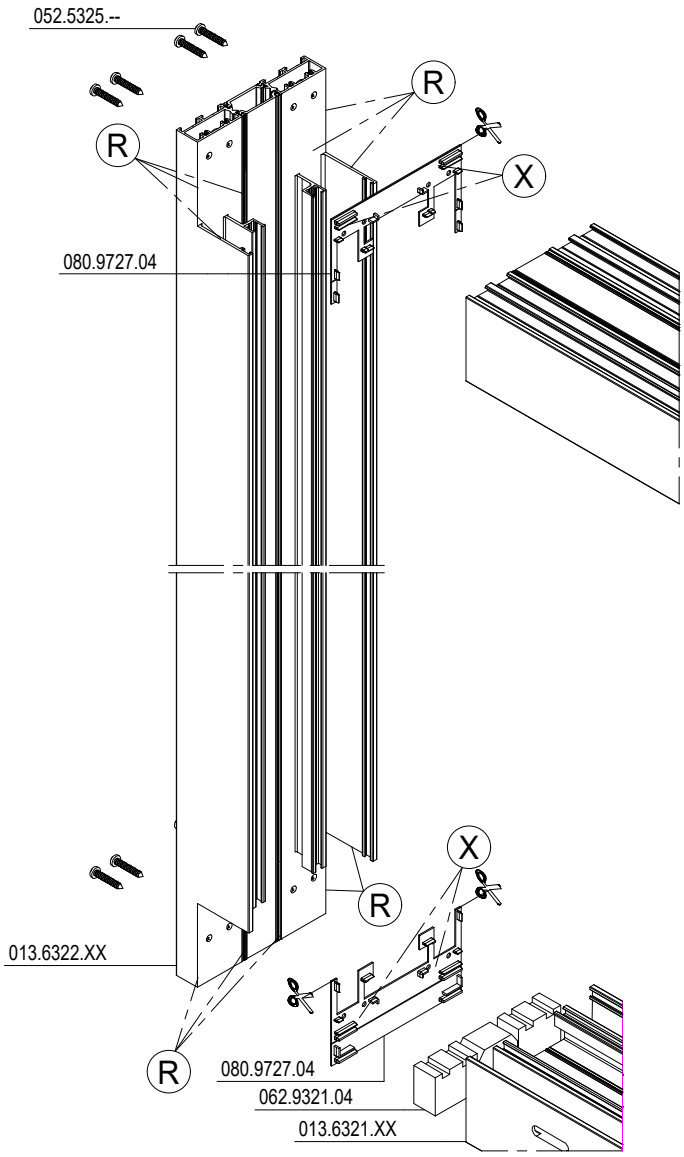

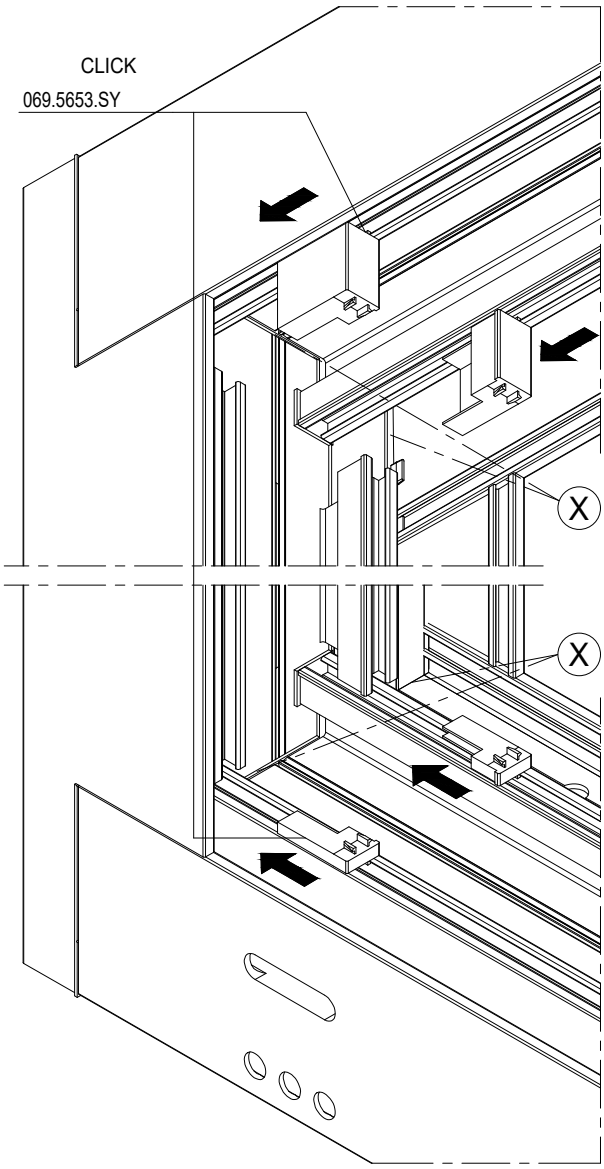

schaal - échelle
scale - Maßstab
1/3

F

SlimPatio 68

UITFREZING VOOR BUITENKADER CONNECTIE - 3 RAILS
FRAISAGE POUR CONNEXION DORMANT - 3 RAILS
MILLING FOR OUTER FRAME CONNECTION - 3 RAILS
AUSFRAESUNG FUER BLENDRAHMEN VERBINDUNG - 3 SCHIENEN

7

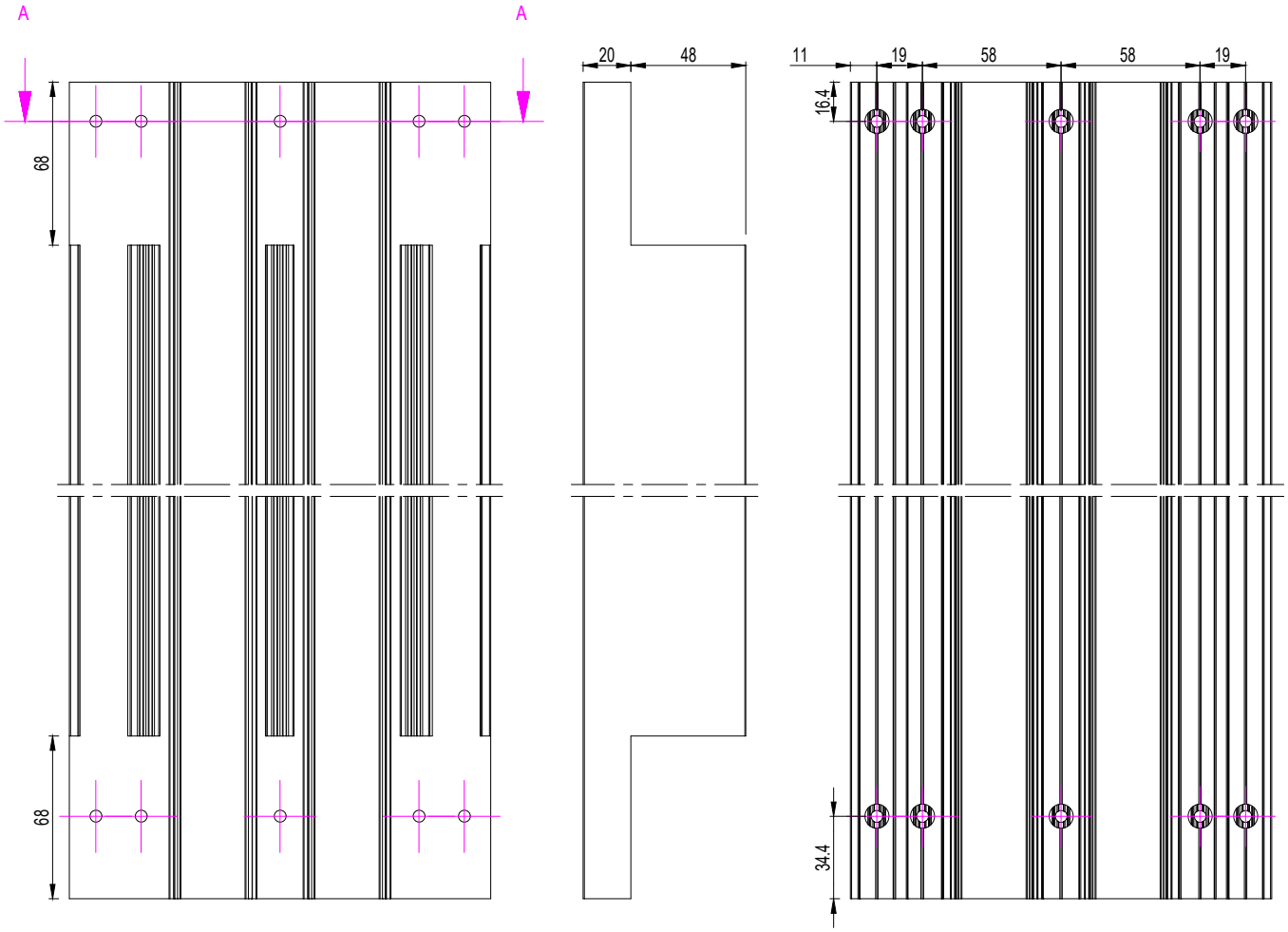

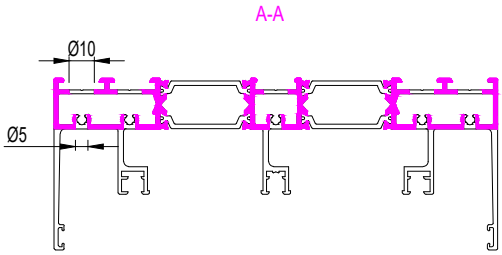

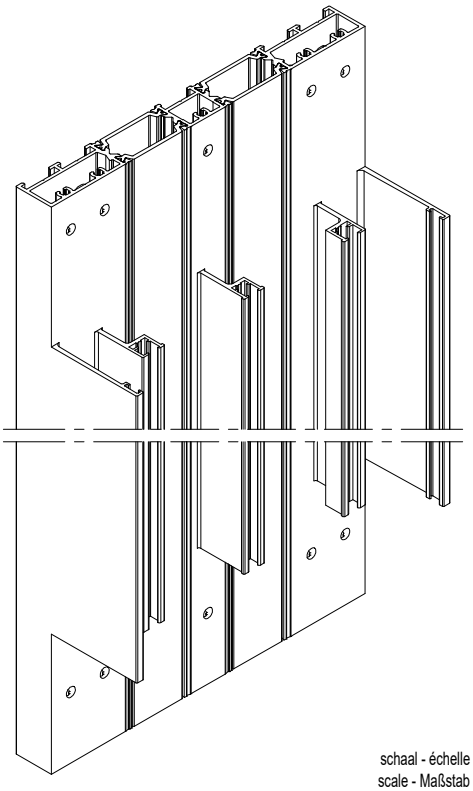

	SV / LV
-	013.6326.XX
- -	
-	
097.0815.00 097.0816.00	

schaal - échelle
scale - Maßstab
1/3

F

SlimPatio 68

MONTAGE BUITENKADER - 3 RAILS
ASSEMBLAGE DORMANT - 3 RAILS
ASSEMBLY OUTER FRAME - 3 RAILS
MONTAGE BLENDRAHMEN - 3 SCHIENEN

8 9 10 11 12 14 15

SILICONE AANBRENGEN OVER VOLLEDIGE LENGTE VAN DE RAIL
APPLIQUER DE SILICONE SUR LE LONGUEUR COMPLETE
APPLY SILICONE OVER COMPLETE LENGHT OF RAIL
ZUTREFFEN SILIKON UBER KOMPLETT LANGE DIE SCHIENE

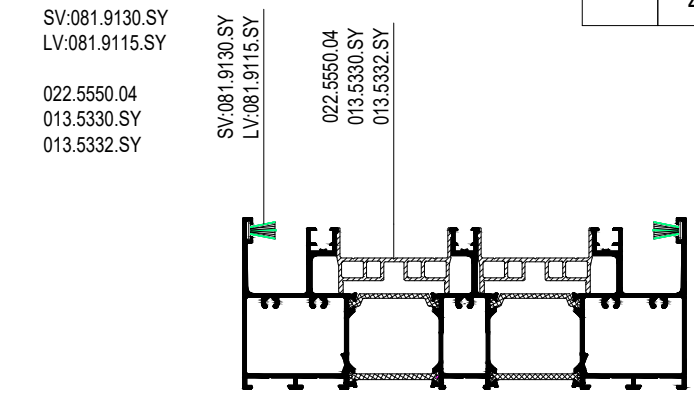

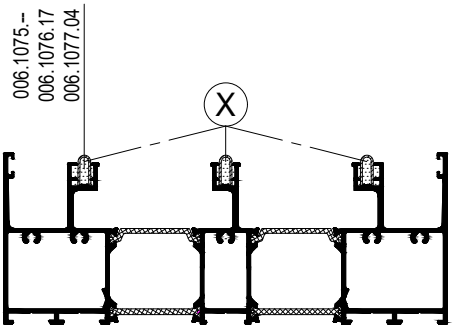

1/5

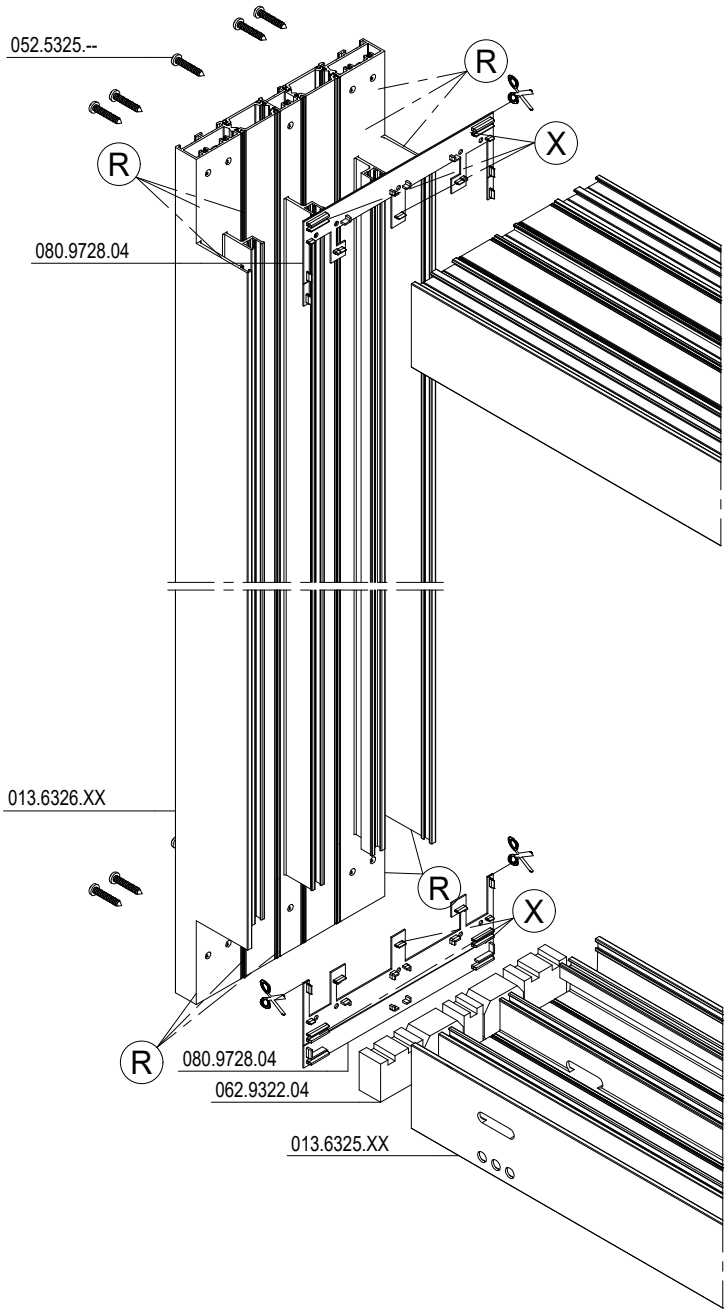

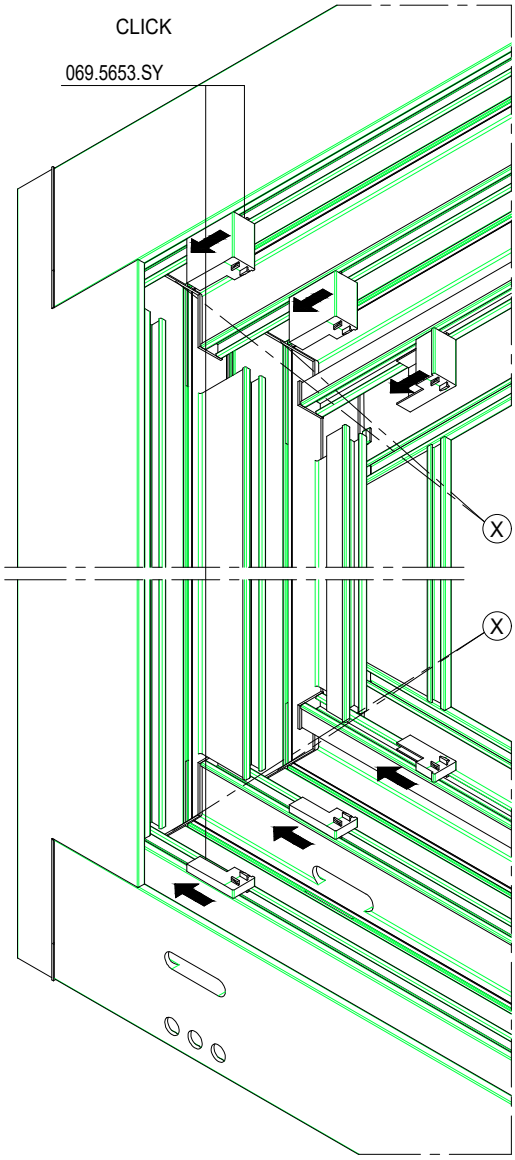

schaal - échelle
scale - Maßstab
1/3

F

SlimPatio 68

UITFREZING VOOR BUITENKADER CONNECTIE - 1 RAIL
FRAISAGE POUR CONNEXION DORMANT - 1 RAIL
MILLING FOR OUTTER FRAME CONNECTION - 1 RAIL
AUSFRAESUNG FUER BLENDRAHMEN VERBINDUNG - 1 SCHIEN

7

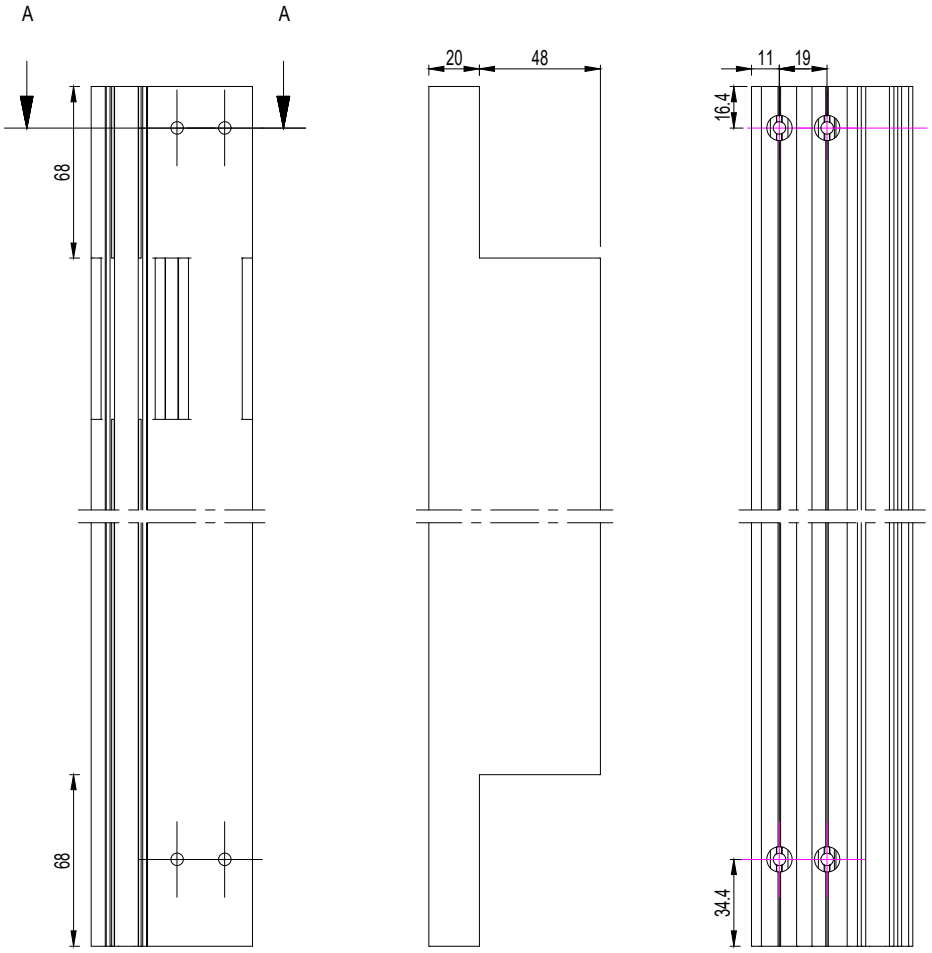

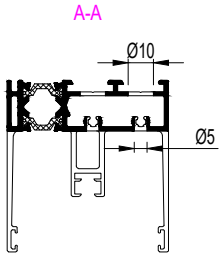

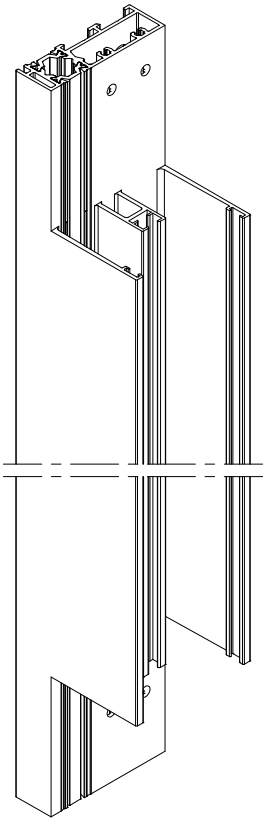

		SV / LV
	-	013.6315.XX
	- -	
	-	
	097.0815.00	

schaal - échelle
scale - Maßstab
1/2

F

SlimPatio 68

MONTAGE BUITENKADER - 1 RAIL
ASSEMBLAGE DORMANT - 1 RAIL
ASSEMBLY OUTER FRAME - 1 RAIL
MONTAGE BLENDRAHMEN - 1 SCHIEN

8 9 10 11 12 14 15

SILICONE AANBRENGEN OVER VOLLEDIGE LENGTE VAN DE RAIL
APPLIQUER DE SILICONE SUR LE LONGUEUR COMPLETE
APPLY SILICONE OVER COMPLETE LENGHT OF RAIL
ZUTREFFEN SILIKON UBER KOMPLETT LANGE DIE SCHIENE

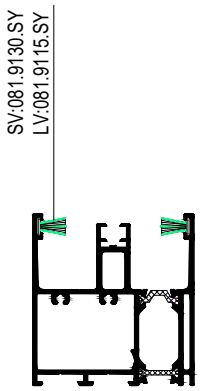

1/5

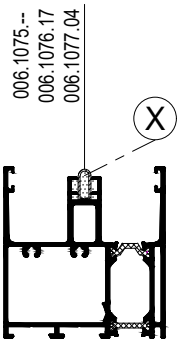

1/2

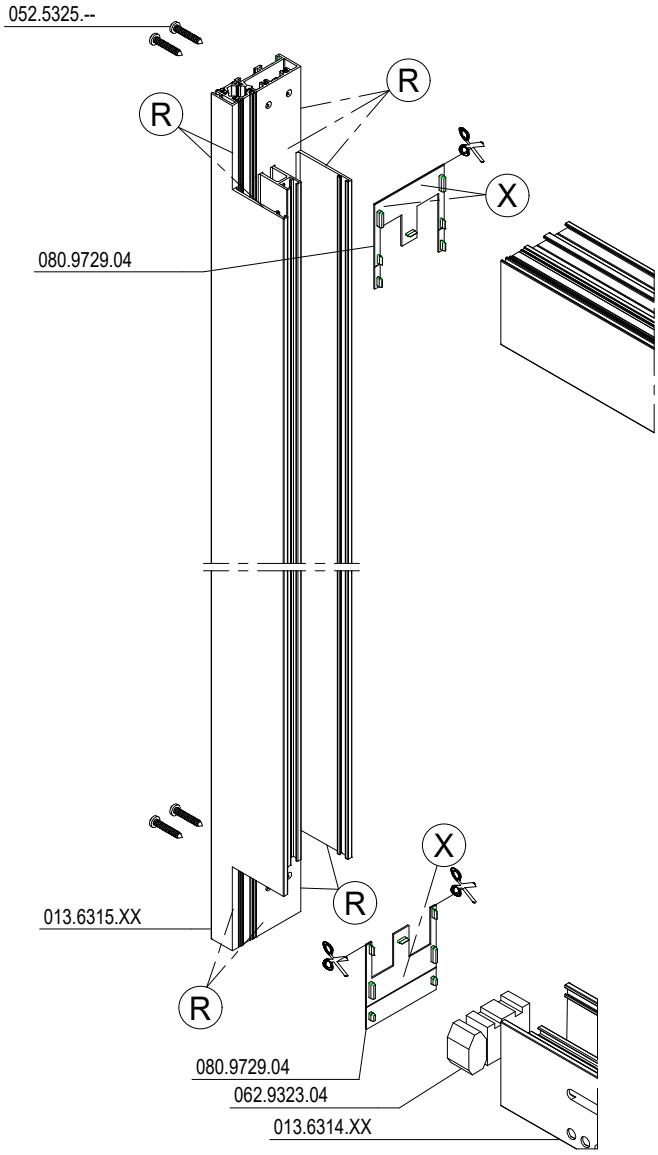

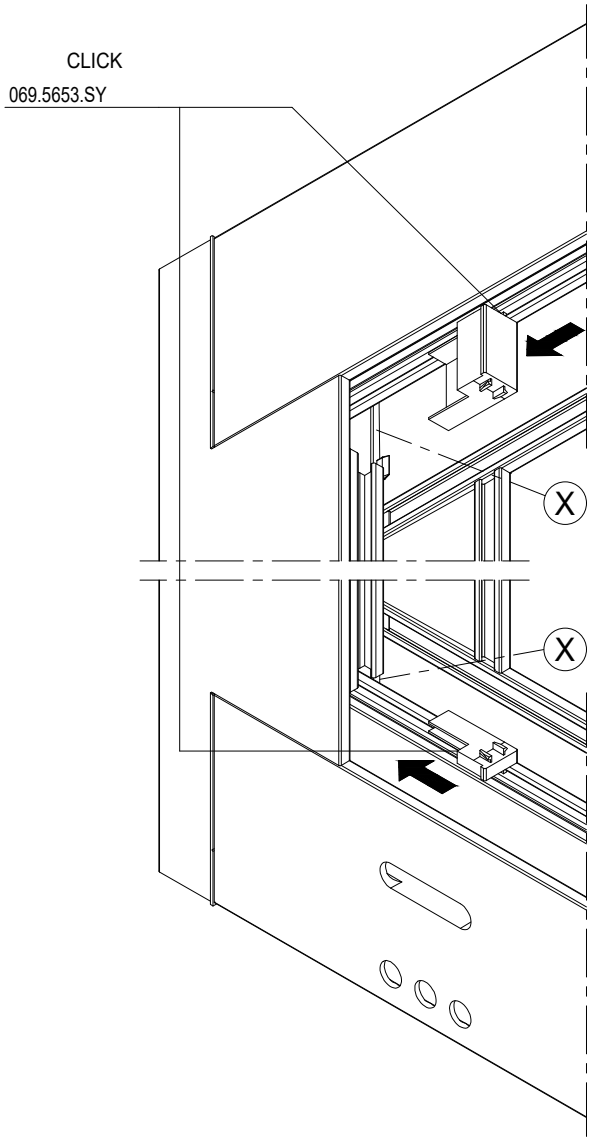

schaal - échelle
scale - Maßstab
1/2

F

SlimPatio 68

UITFREZING VOOR BUITENKADER CONNECTIE - FLAT BOTTOM
FRAISAGE POUR CONNEXION DORMANT - FLAT BOTTOM
MILLING FOR OUTER FRAME CONNECTION - FLAT BOTTOM
AUSFRAESUNG FUER BLENDRAHMEN VERBINDUNG - FLAT BOTTOM

7

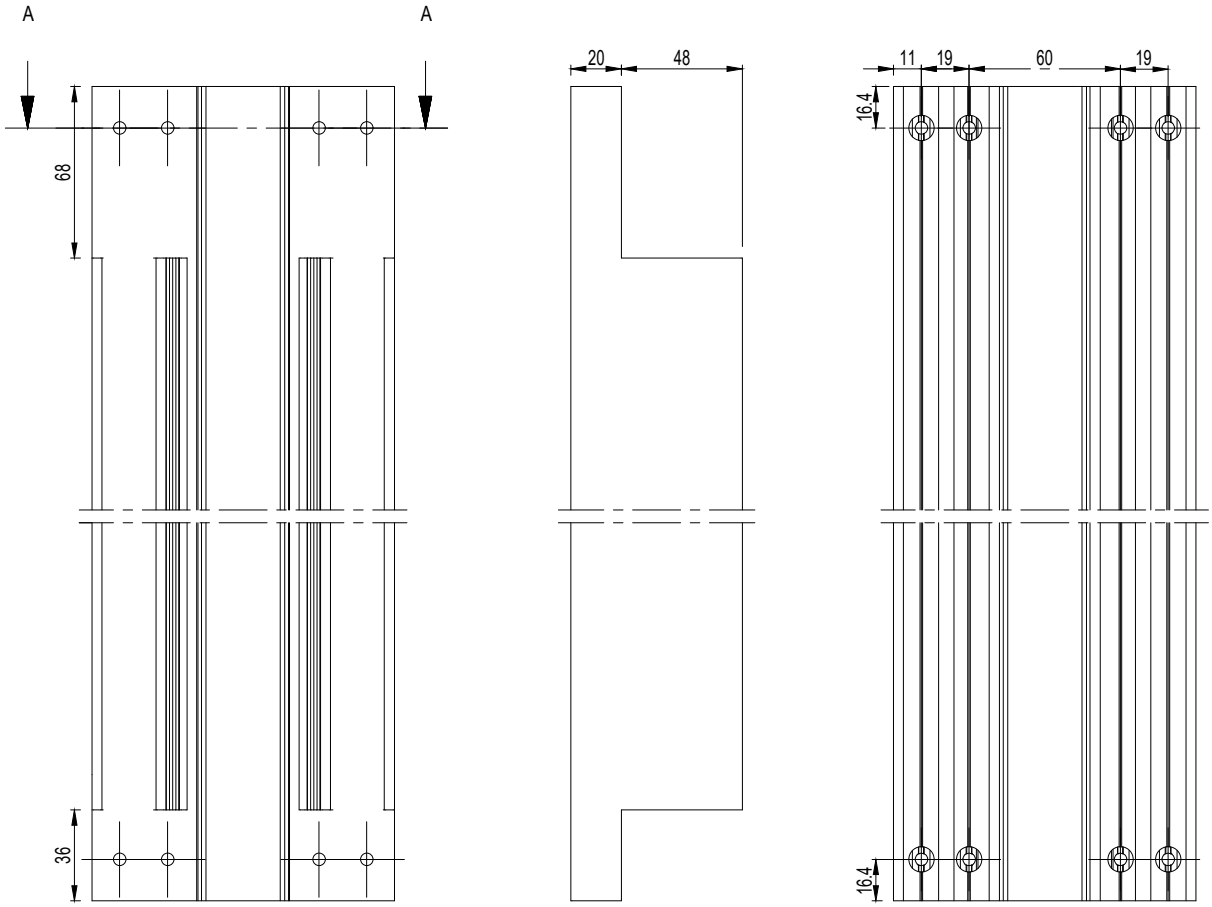

A-A

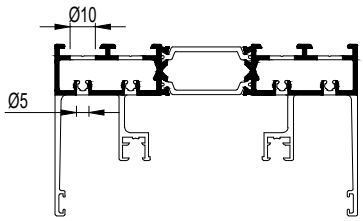

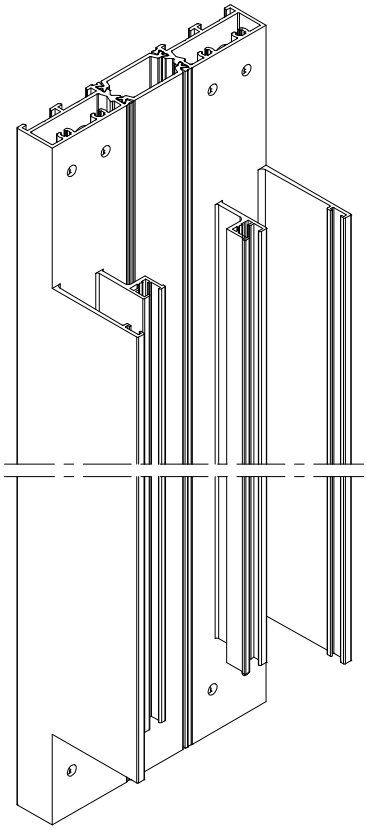

		SV / LV
	-	013.6322.XX
	- -	
	-	
	097.0815.00	

schaal - échelle
scale - Maßstab
1/2

F

8 10 11 12 14 15

SILICONE AANBRENGEN OVER VOLLEDIGE LENGTE VAN DE RAIL
APPLIQUER DE SILICONE SUR LE LONGUEUR COMPLETE
APPLY SILICONE OVER COMPLETE LENGHT OF RAIL
ZUTREFFEN SILIKON UBER KOMPLETT LANGE DIE SCHIENE

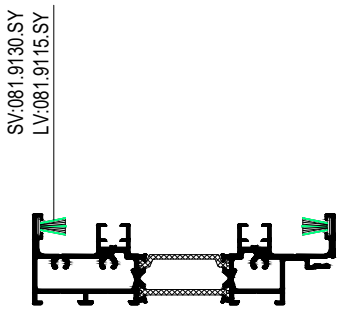

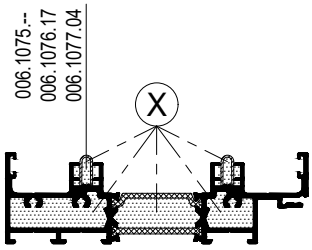

1/5

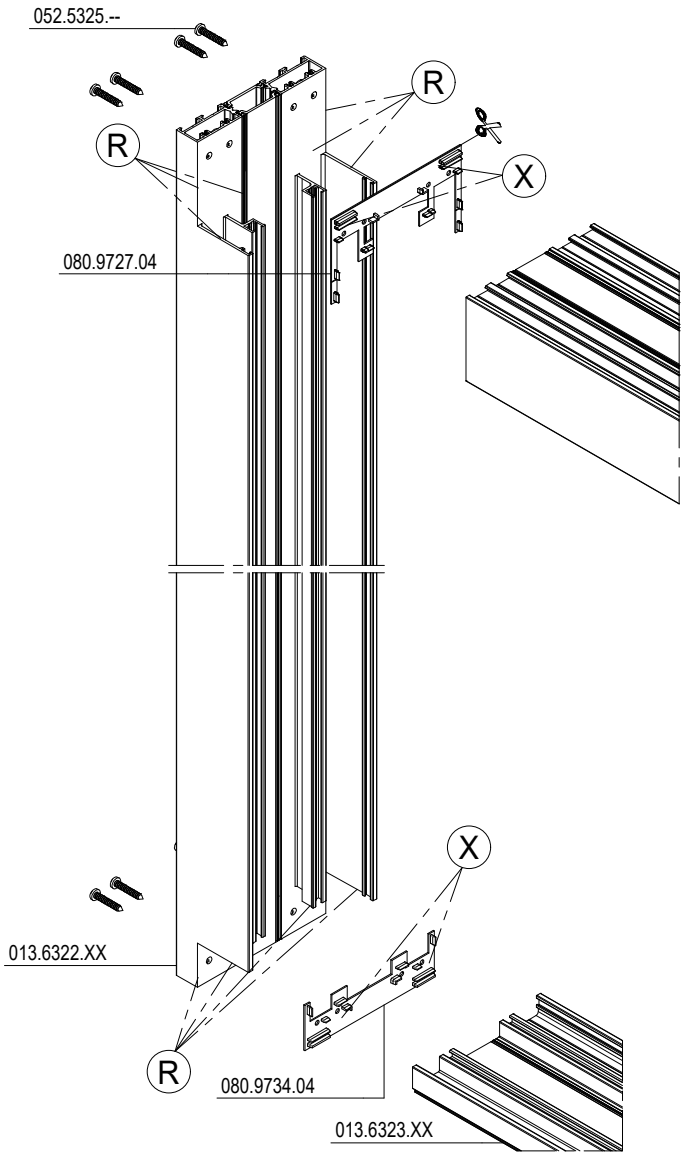

1/2

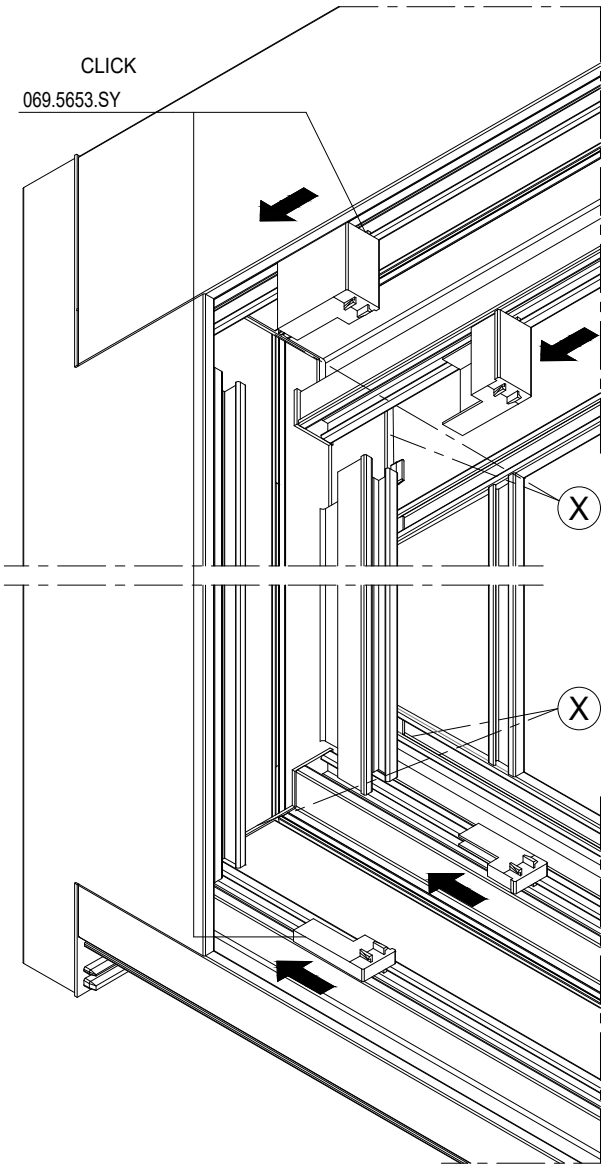

schaal - échelle
scale - Maßstab
1/2

F

16

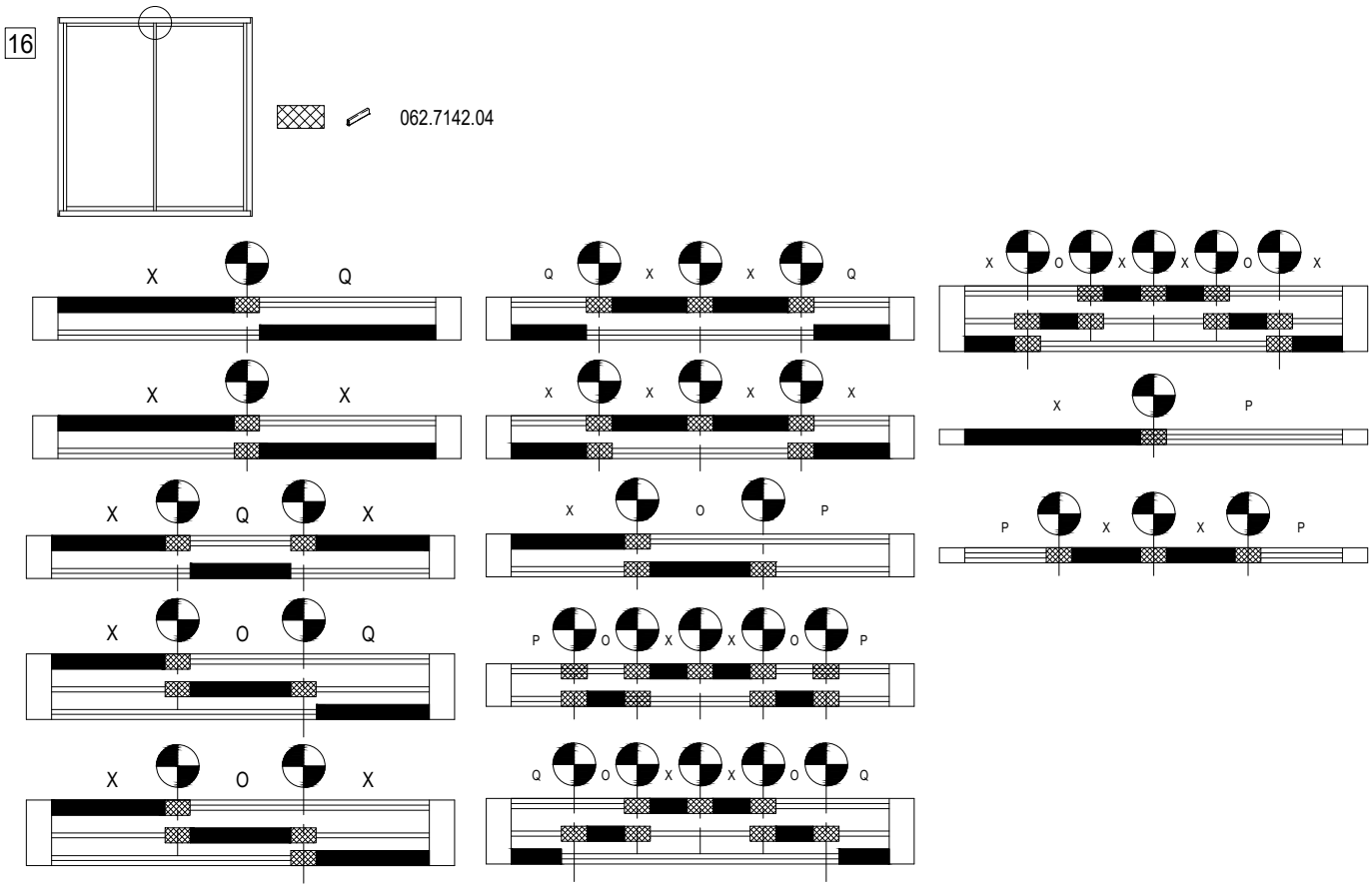

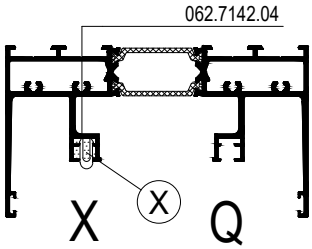

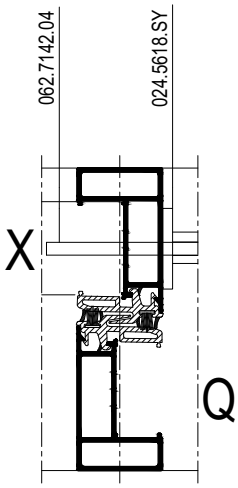

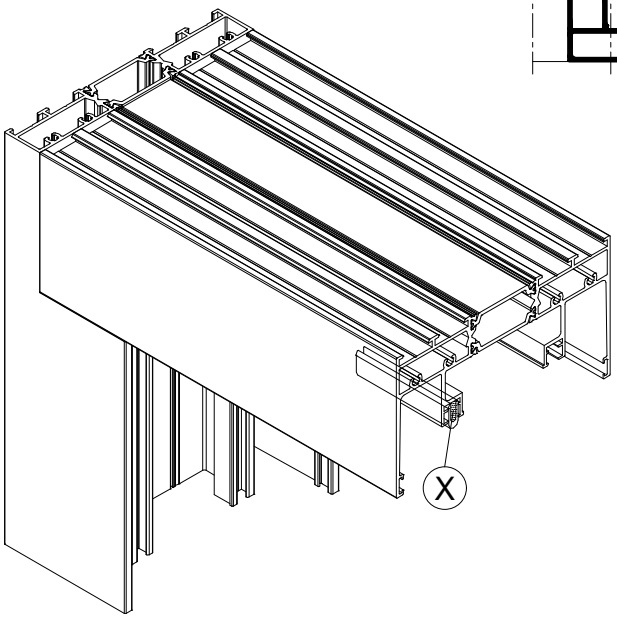

schaal - échelle
scale - Maßstab
1/2

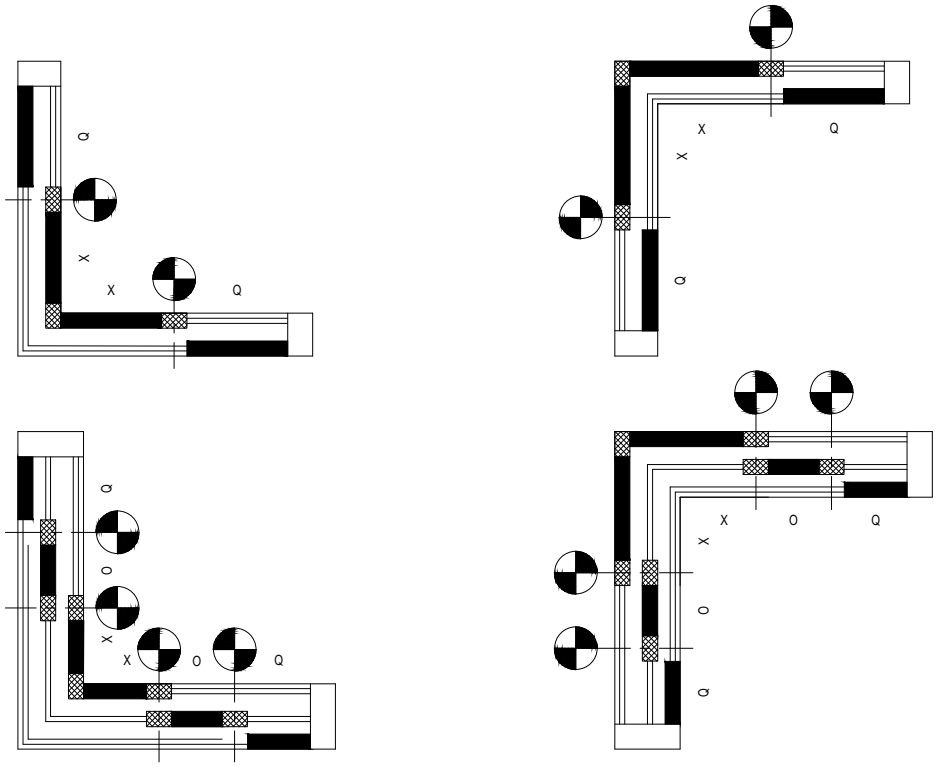

schaal - échelle
scale - Maßstab
1/2

SlimPatio 68

BEWERKING VLEUGEL NAAST AFDEKPROFIEL SV
OPERATION OUVRANT A COTE DE PROFILE DE RECOUVREMENT SV
OPERATION VENT NEXT TO COVERING PROFILE SV
BEARBEITUNG FLUGEL NEBEN ABDECKPROFIL SV

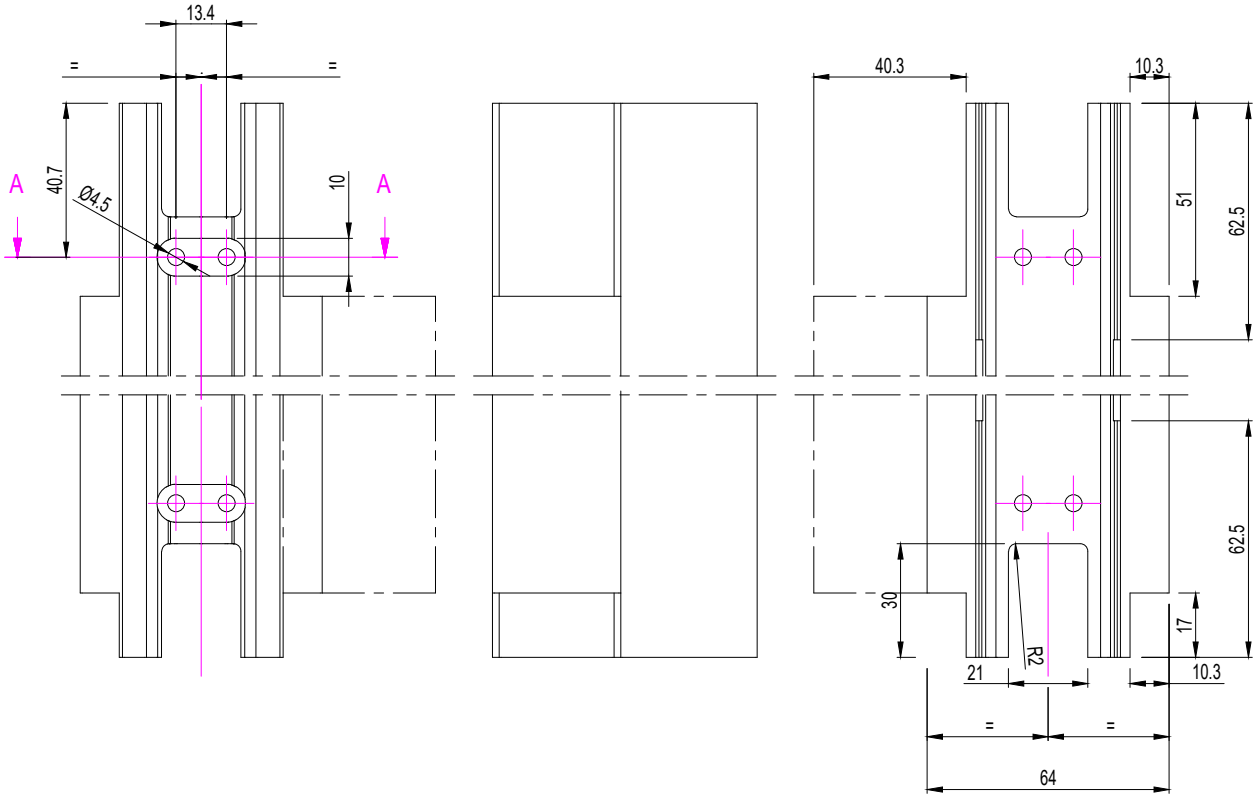

A-A

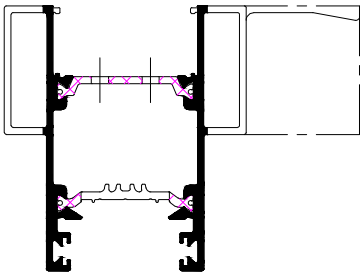

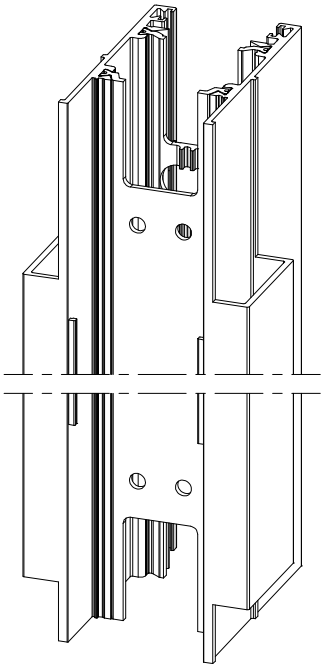

		SV
	197.D400.00	013.6300.XX 013.6301.XX 013.6312.XX 013.6400.XX 013.6401.XX
	- -	
	-	
	-	

schaal - échelle
scale - Maßstab
1/2

BEWERKING VLEUGEL ZONDER AFDEKPROFIEL SV
OPERATION OUVRANT SANS PROFILE DE RECOUVREMENT SV
OPERATION VENT WITHOUT COVERING PROFILE SV
BEARBEITUNG FLUGEL OHNE ABDECKPROFILE SV

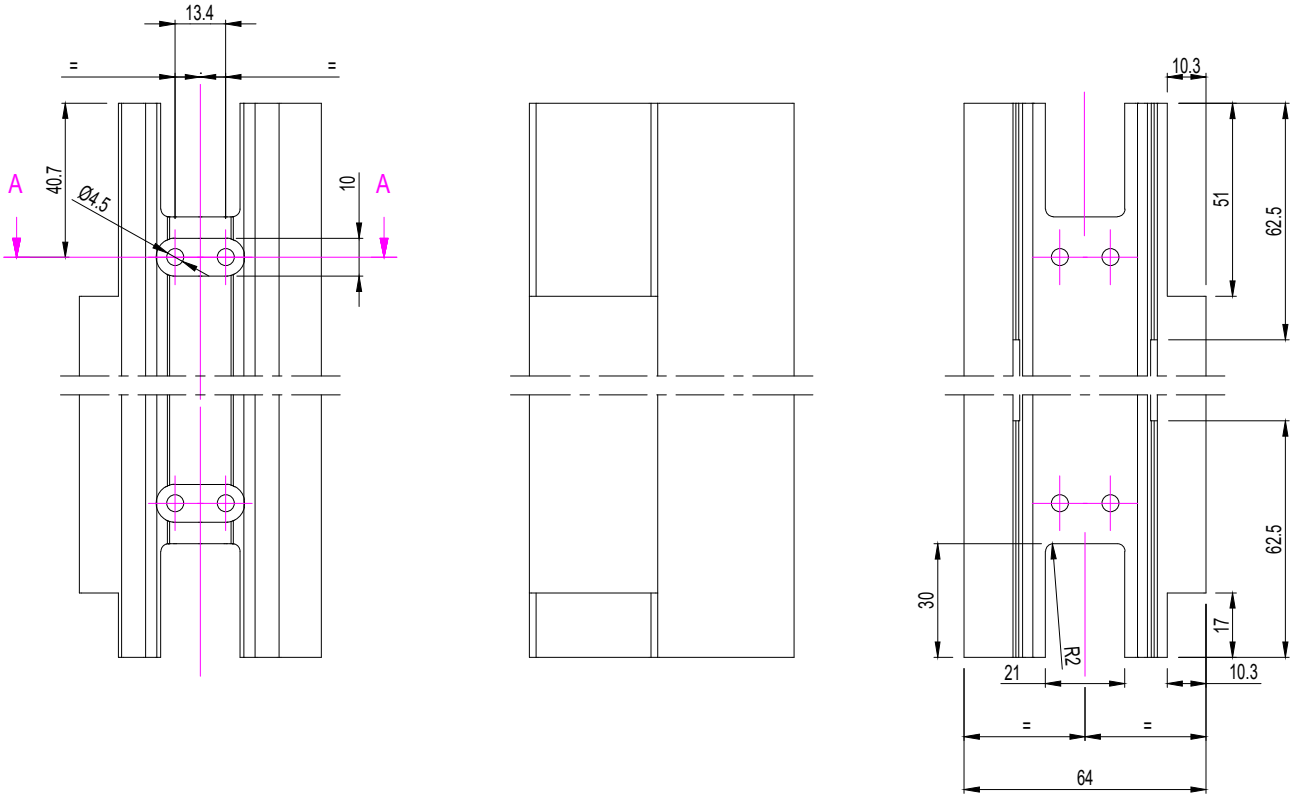

A-A

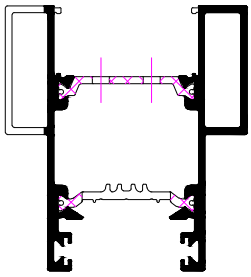

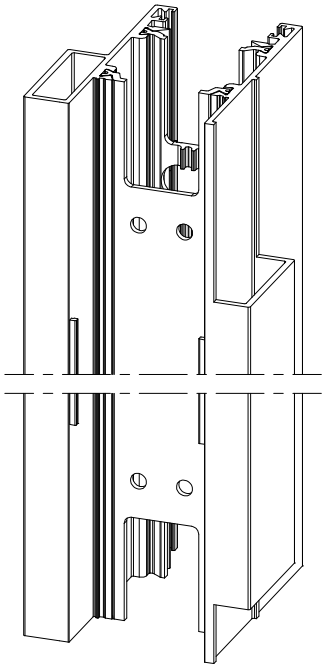

F

!	ALLEEN VOOR 013.6300.XX SEULEMENT POUR 013.6300.XX ONLY FOR 013.6300.XX NUR FUR 013.6300.XX

schaal - échelle
scale - Maßstab
1/2

SlimPatio 68

BEWERKING VLEUGEL SV
OPERATION OUVRANT SV
OPERATION VENT SV
BEARBEITUNG FLUGEL SV

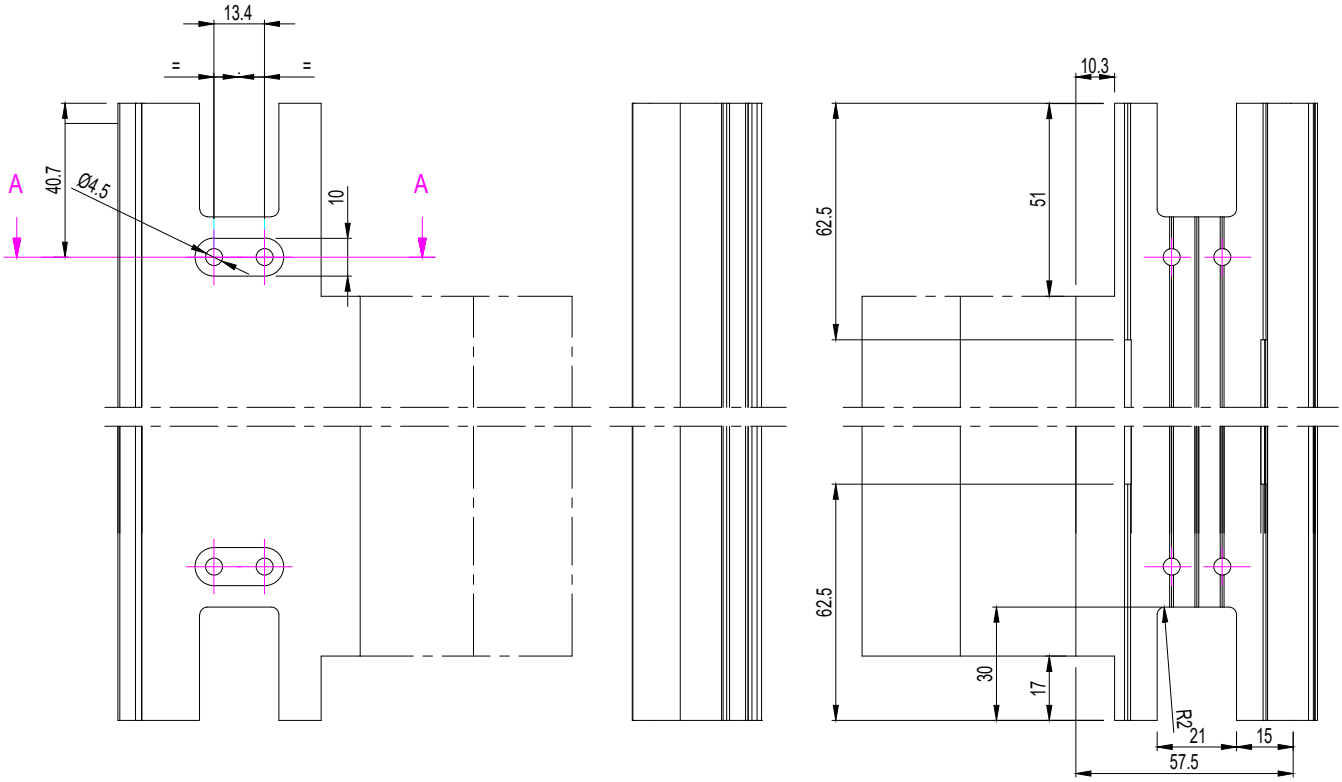

A-A

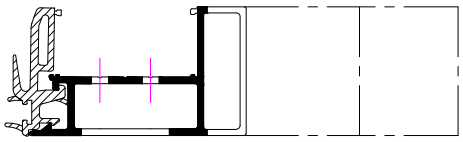

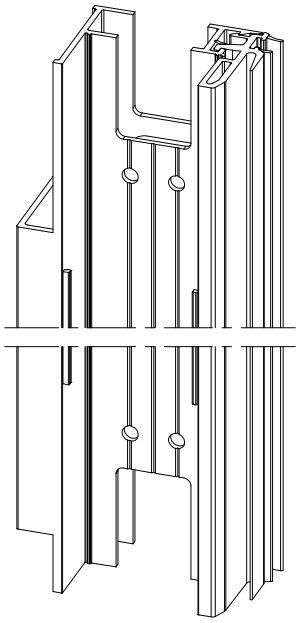

		SV
	197.D400.00	013.5306.XX 013.6302.XX 013.6303.XX 013.6304.XX
	- -	013.5328.SY
	-	
	-	

INSTALLEER PVC PROFIEL VOOR BEWERKEN
INSTALLER LE PROFIL PVC AVANT L'OPERATION
INSTALL PVC PROFILE BEFORE OPERATION
INSTALLIEREN SIE PVC-PROFIL FUR BEARBEITUNG

schaal - échelle
scale - Maßstab
1/2

F

schaal - échelle
scale - Maßstab
1/2

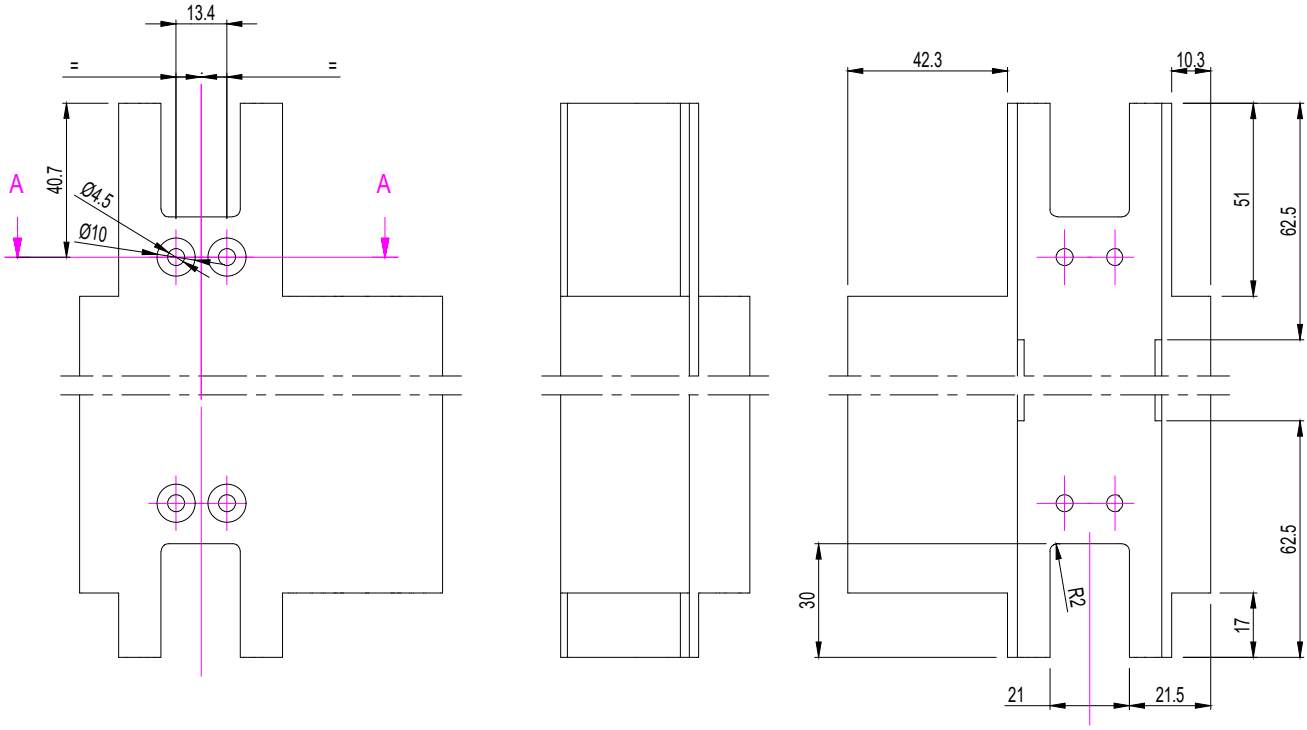

A-A

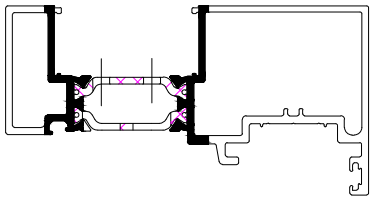

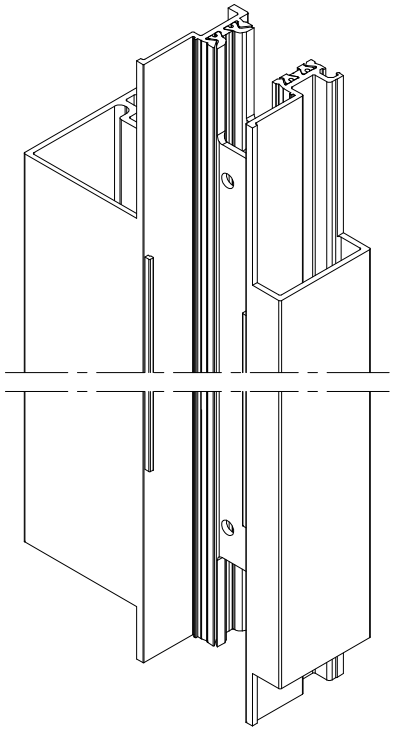

	SV
-	013.6316.XX 013.6317.XX
- -	
095.B131.00	
097.0823.00	

F

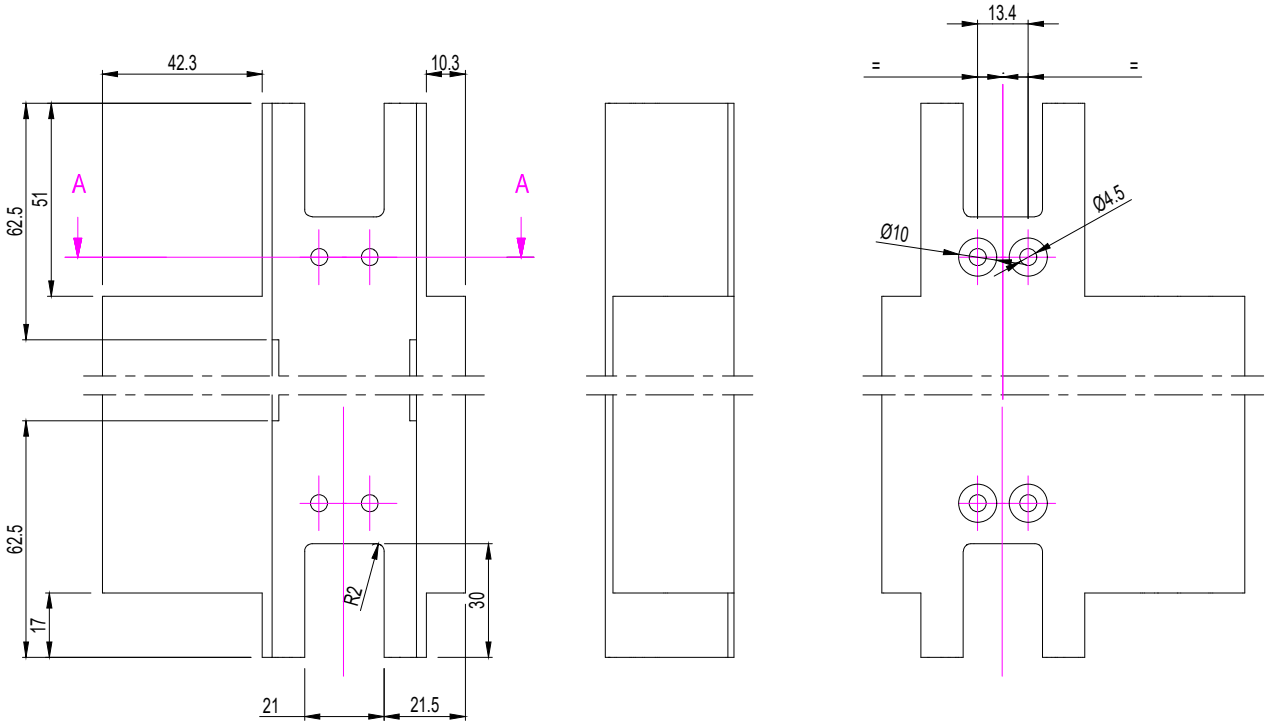

A-A

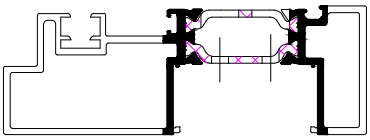

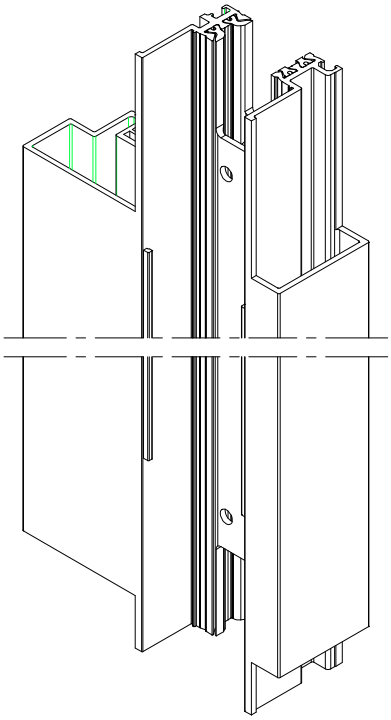

SlimPatio 68

BEWERKING VLEUGEL POCKET SV
OPERATION OUVRANT POCKET SV
OPERATION VENT POCKET SV
BEARBEITUNG FLUGEL POCKET SV

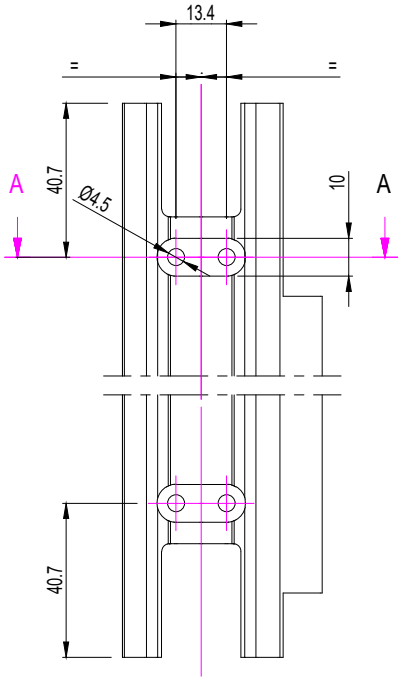

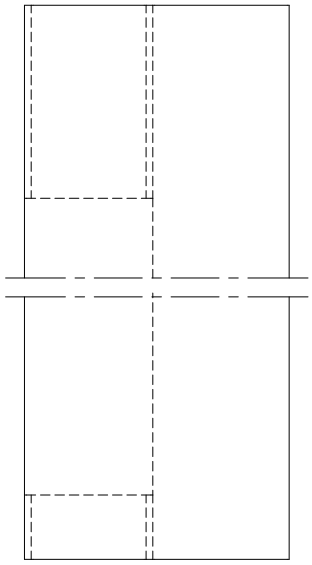

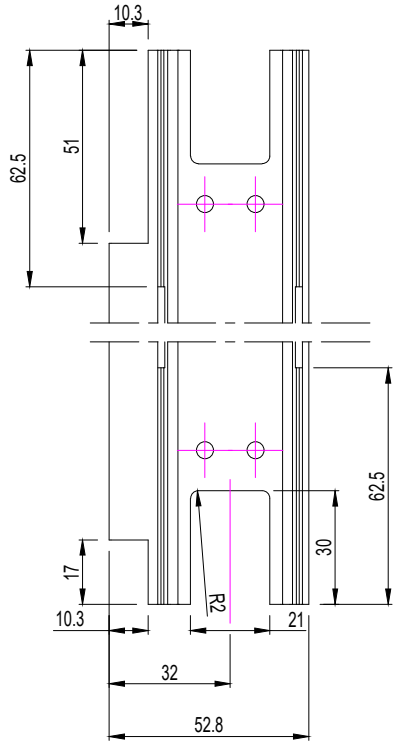

A-A

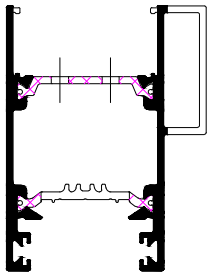

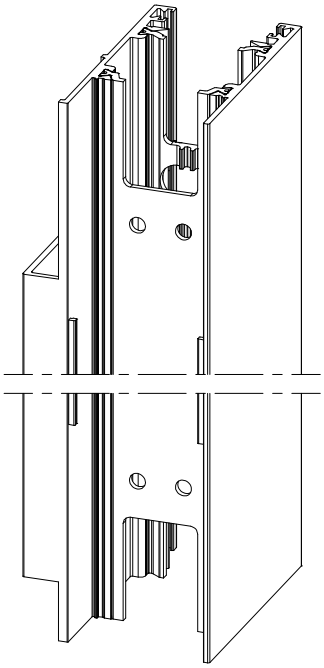

		SV
	197.D400.00	013.5306.XX
	- -	
	-	
	-	

schaal - échelle
scale - Maßstab
1/2

SlimPatio 68

BEWERKING VLEUGEL POCKET SV
OPERATION OUVRANT POCKET SV
OPERATION VENT POCKET SV
BEARBEITUNG FLUGEL POCKET SV

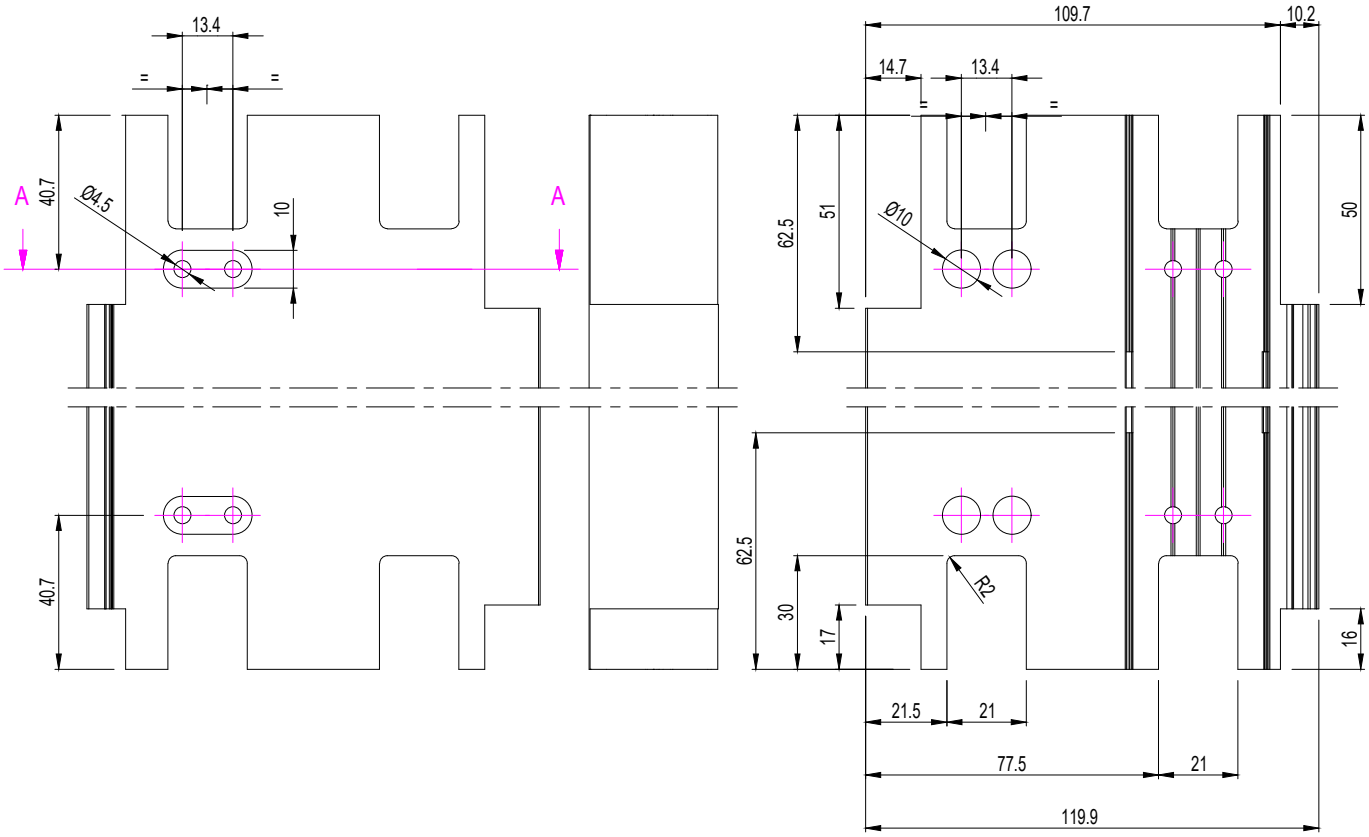

A-A

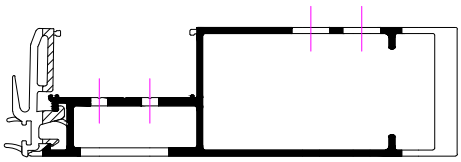

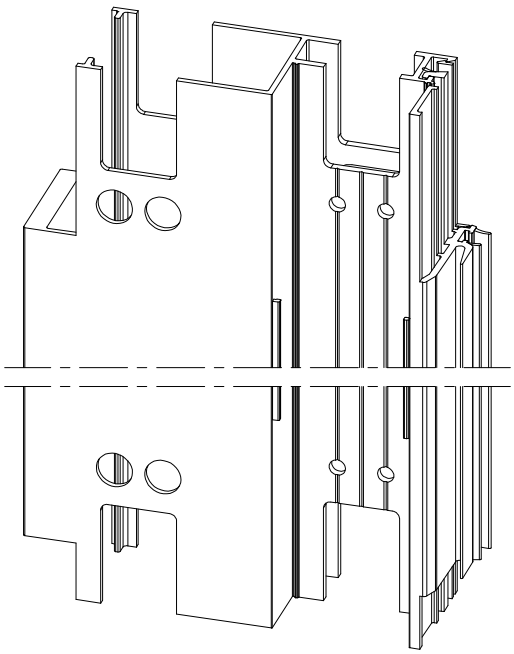

		SV
	197.D400.00	013.6304.XX 013.5328.SY
	- -	
	095.B131.00	
	097.0334.00	

INSTALLEER PVC PROFIEL VOOR BEWERKEN
INSTALLER LE PROFIL PVC AVANT L'OPERATION
INSTALL PVC PROFILE BEFORE OPERATION
INSTALLIEREN SIE PVC-PROFIL FUR BEARBEITUNG

schaal - échelle
scale - Maßstab
1/2

F

SlimPatio 68

BEWERKING VLEUGEL POCKET SV
OPERATION OUVRANT POCKET SV
OPERATION VENT POCKET SV
BEARBEITUNG FLUGEL POCKET SV

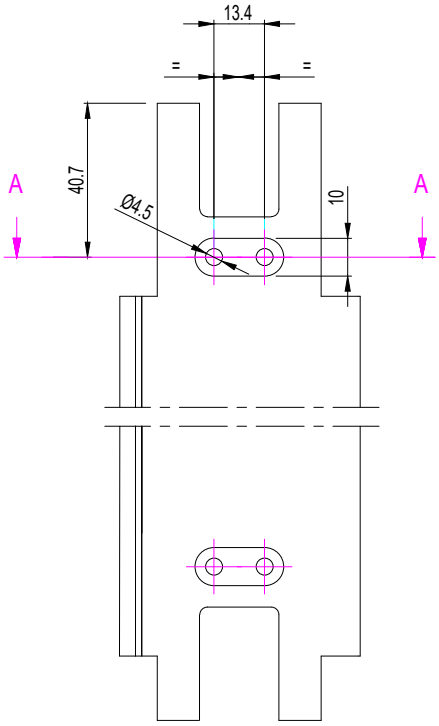

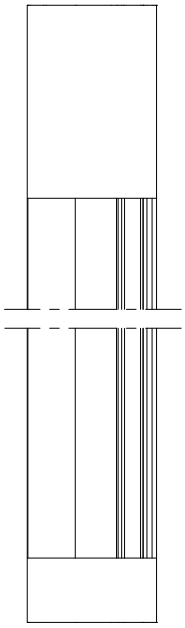

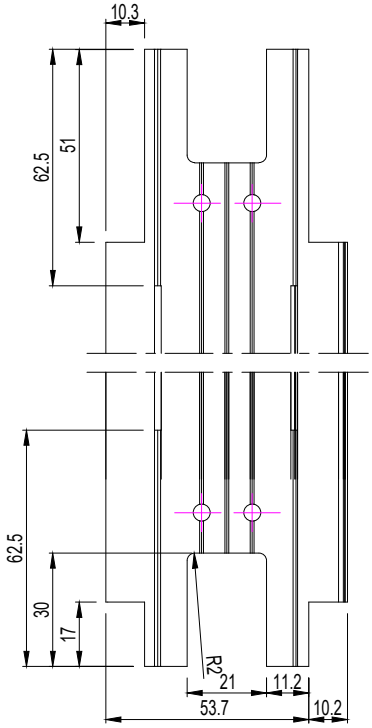

A-A

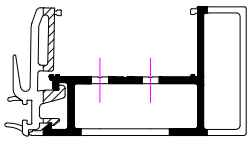

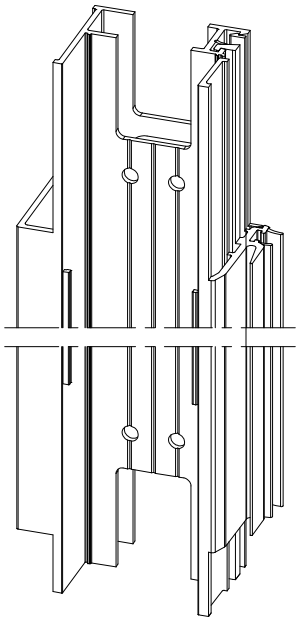

		SV
	197.D400.00	013.6302.XX 013.5328.SY
	- -	
	-	
	-	

F

INSTALLEER PVC PROFIEL VOOR BEWERKEN
INSTALLER LE PROFIL PVC AVANT L'OPERATION
INSTALL PVC PROFILE BEFORE OPERATION
INSTALLIEREN SIE PVC-PROFIL FUR BEARBEITUNG

schaal - échelle
scale - Maßstab
1/2

BEWERKING VLEUGEL POCKET SV
OPERATION OUVRANT POCKET SV
OPERATION VENT POCKET SV
BEARBEITUNG FLUGEL POCKET SV

F

schaal - échelle
scale - Maßstab
1/2

SlimPatio 68

BEWERKING VLEUGEL NAAST AFDEKPROFIEL LV
OPERATION OUVRANT A COTE DE PROFILE DE RECOUVREMENT LV
OPERATION VENT NEXT TO COVERING PROFILE LV
BEARBEITUNG FLUGEL NEBEN ABDECKPROFIL LV

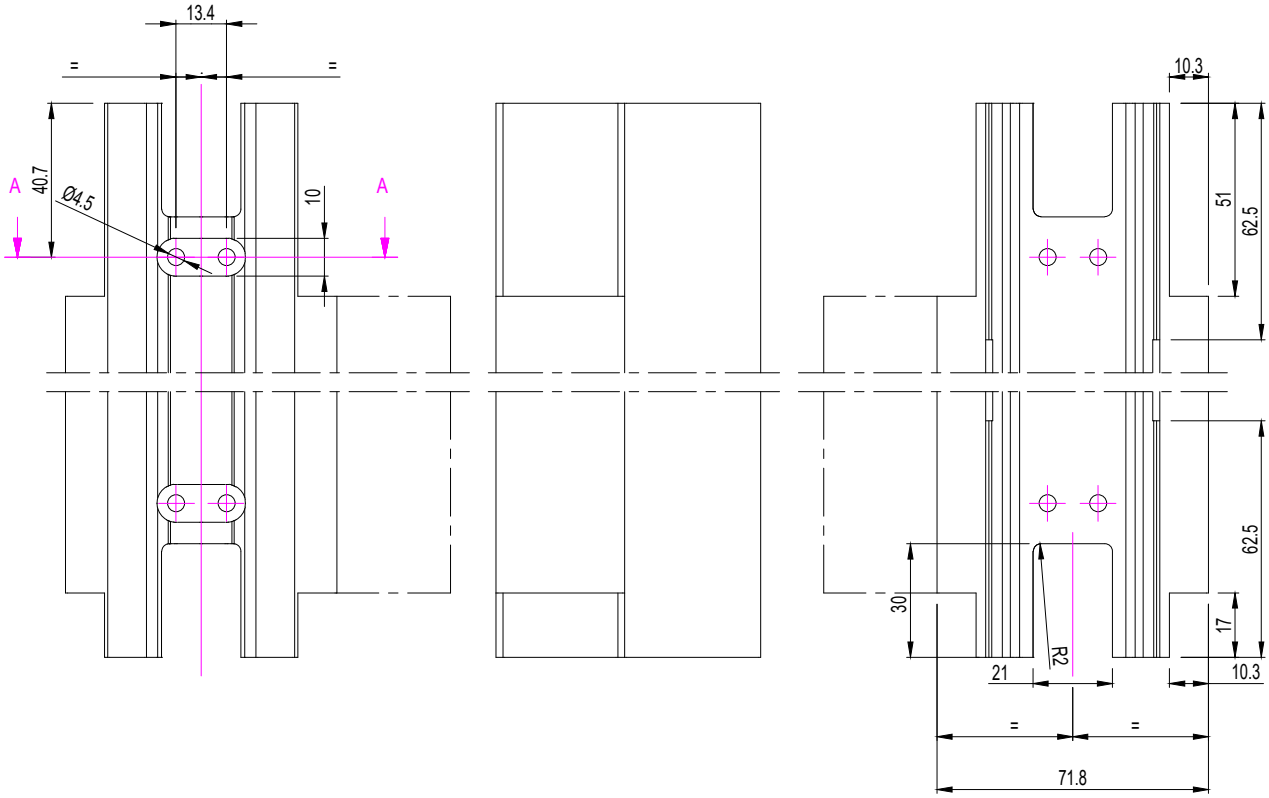

A-A

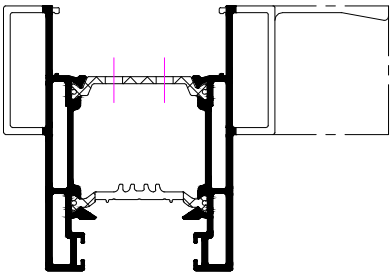

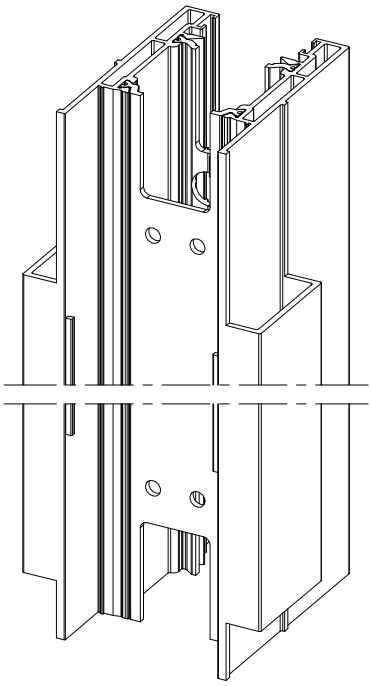

		LV
	197.D400.00	013.6310.XX 013.6311.XX 013.6313.XX 013.6410.XX 013.6411.XX
	- -	
	-	
	-	

schaal - échelle
scale - Maßstab
1/2

SlimPatio 68

BEWERKING VLEUGEL ZONDER AFDEKPROFIEL LV
OPERATION OUVRANT SANS PROFILE DE RECOUVREMENT LV
OPERATION VENT WITHOUT COVERING PROFILE LV
BEARBEITUNG FLUGEL OHNE ABDECKPROFILE LV

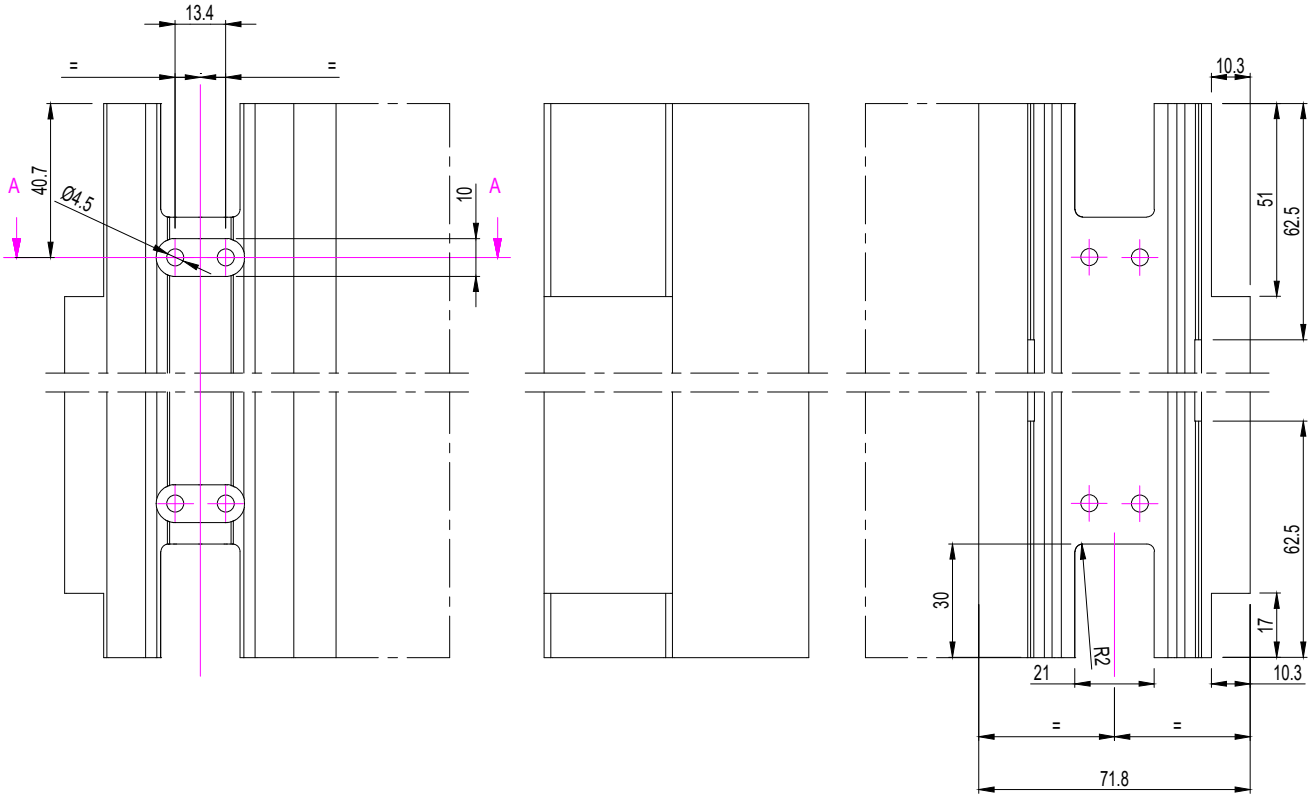

A-A

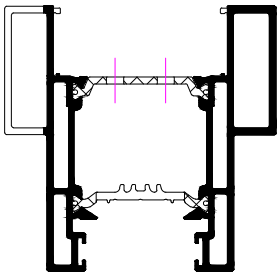

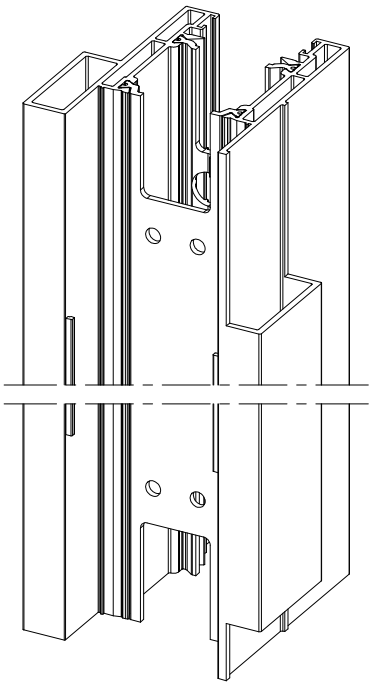

F

!	ALLEEN VOOR 013.6310.XX SEULEMENT POUR 013.6310.XX ONLY FOR 013.6310.XX NUR FUR 013.6310.XX

schaal - échelle
scale - Maßstab
1/2

SlimPatio 68

BEWERKING VLEUGEL LV
OPERATION OUVRANT LV
OPERATION VENT LV
BEARBEITUNG FLUGEL LV

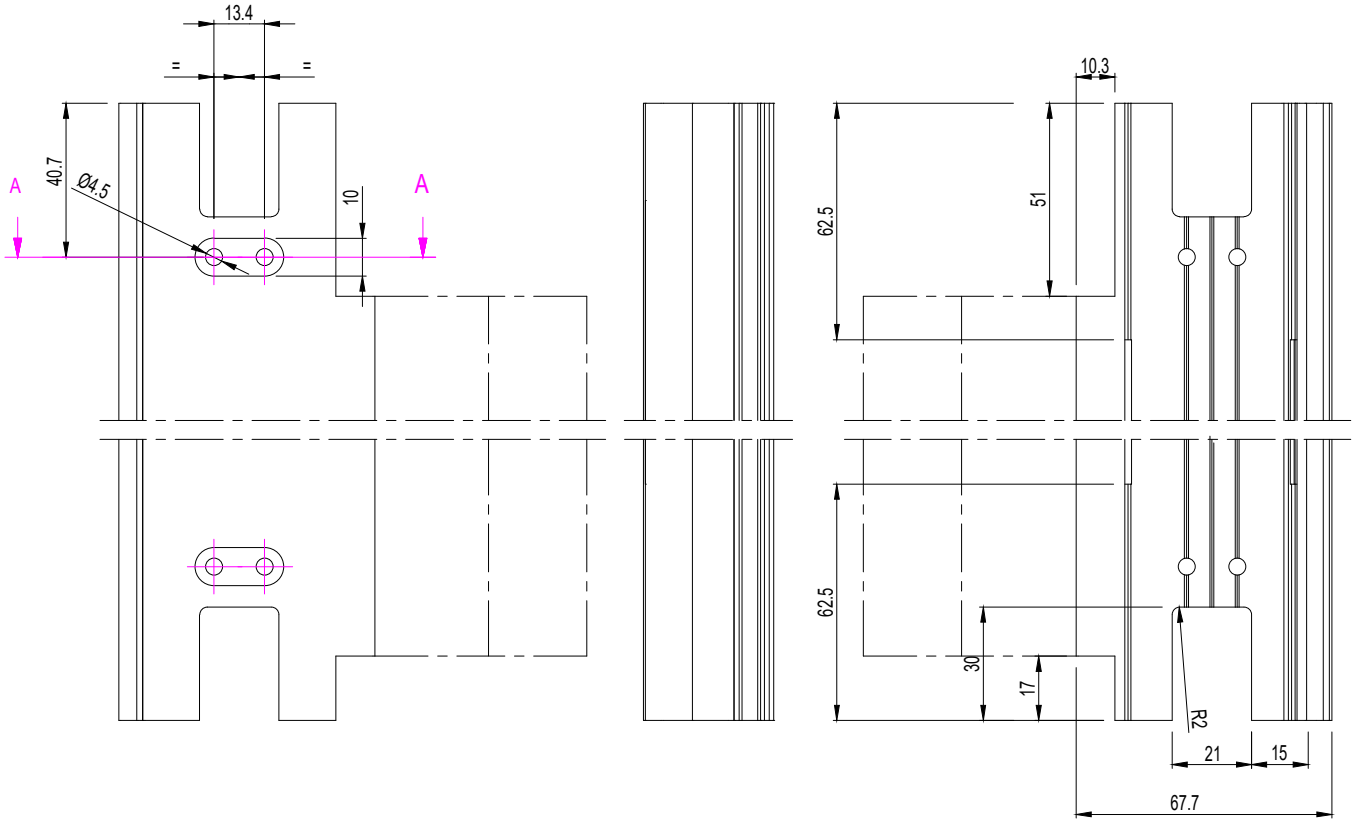

A-A

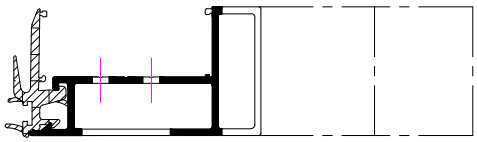

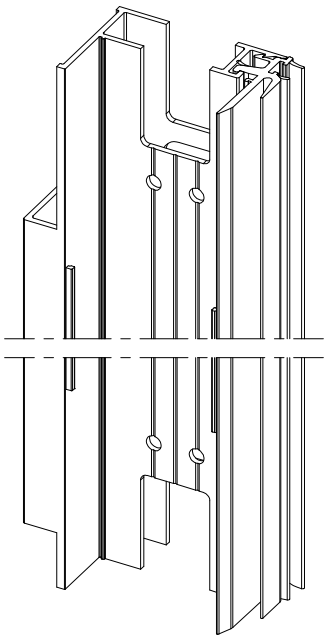

		LV
	197.D400.00	013.5309.XX 013.6307.XX 013.6308.XX 013.6309.XX
	- -	013.5329.SY
	-	
	-	

F

INSTALLEER PVC PROFIEL VOOR BEWERKEN
INSTALLER LE PROFIL PVC AVANT L'OPERATION
INSTALL PVC PROFILE BEFORE OPERATION
INSTALLIEREN SIE PVC-PROFIL FUR BEARBEITUNG

schaal - échelle
scale - Maßstab
1/2

F

schaal - échelle
scale - Maßstab
1/2

SlimPatio 68

BEWERKING VLEUGEL LV 4-SLAG
OPERATION OUVRANT LV 4 VANTAUX
OPERATION VENT LV 4 DOORS
BEARBEITUNG FLUGEL LV 4-SCHLAG

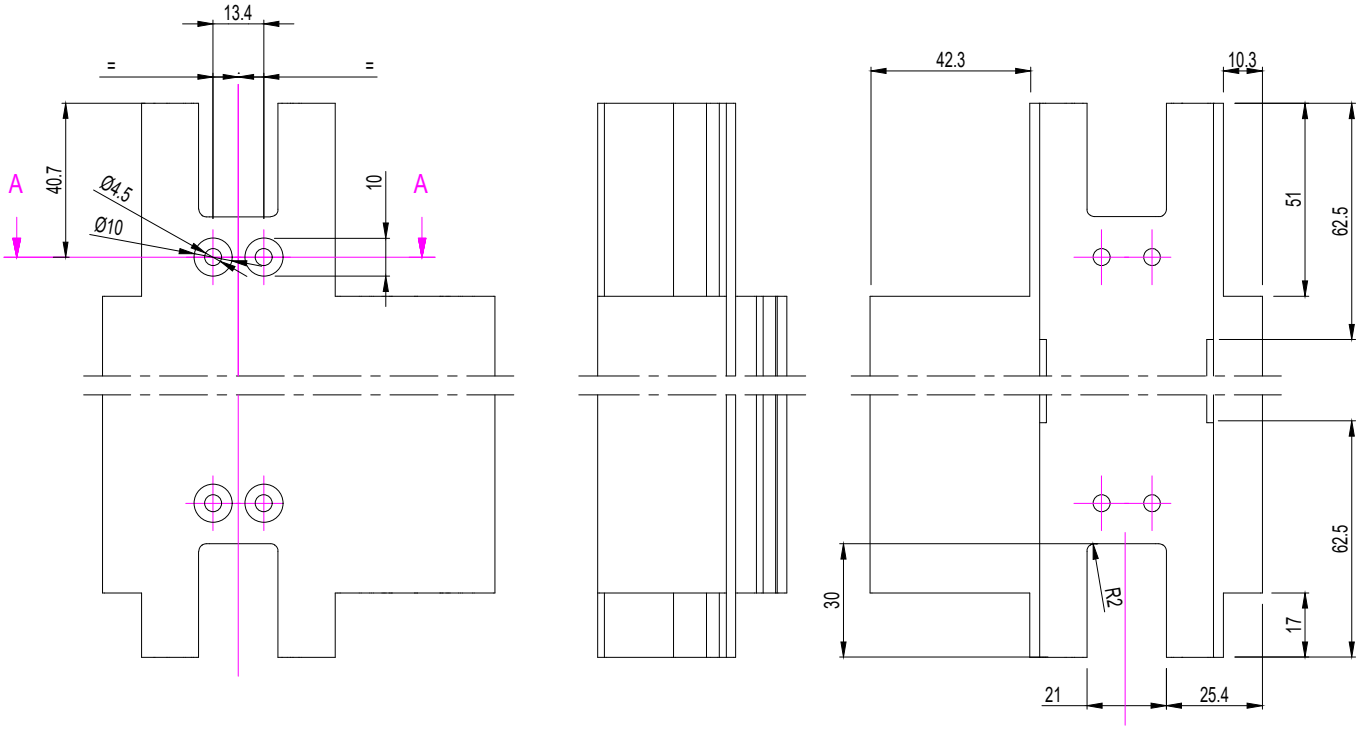

A-A

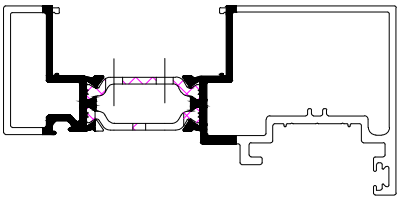

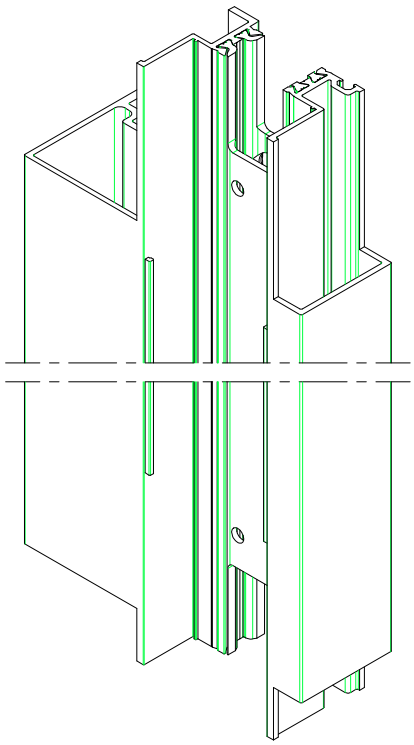

	LV
-	013.6318.XX 013.6319.XX
- -	
095.B131.00	
097.0823.00	

F

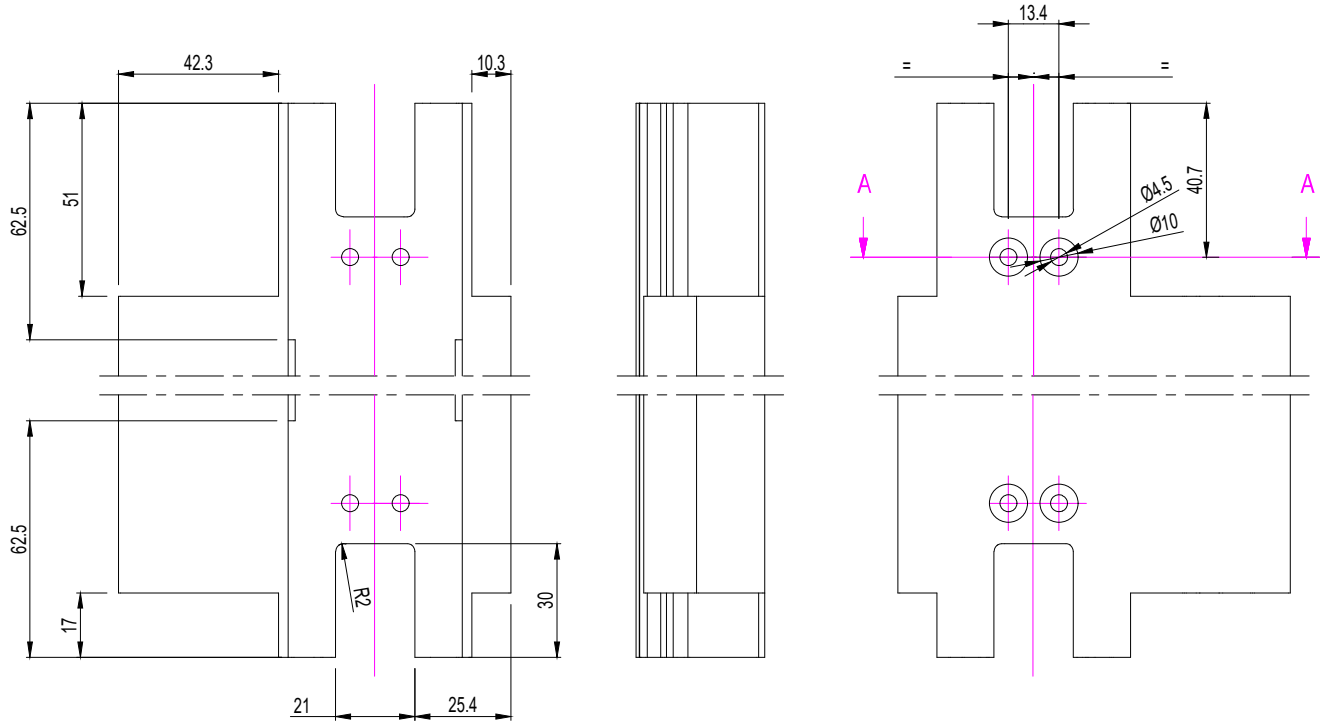

A-A

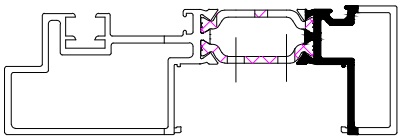

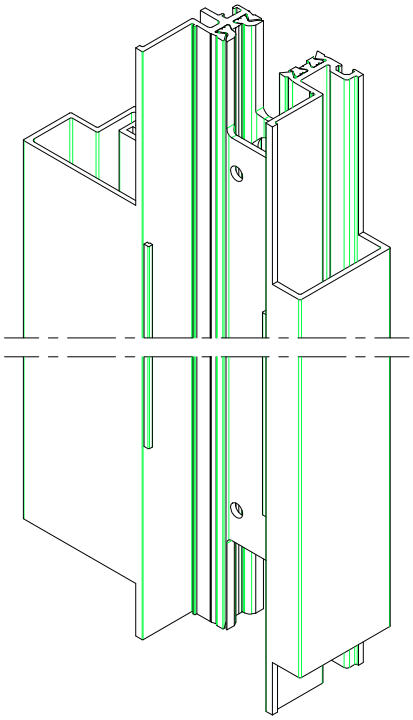

schaal - échelle
scale - Maßstab
1/2

SlimPatio 68

BEWERKING VLEUGEL POCKET LV
OPERATION OUVRANT POCKET LV
OPERATION VENT POCKET LV
BEARBEITUNG FLUGEL POCKET LV

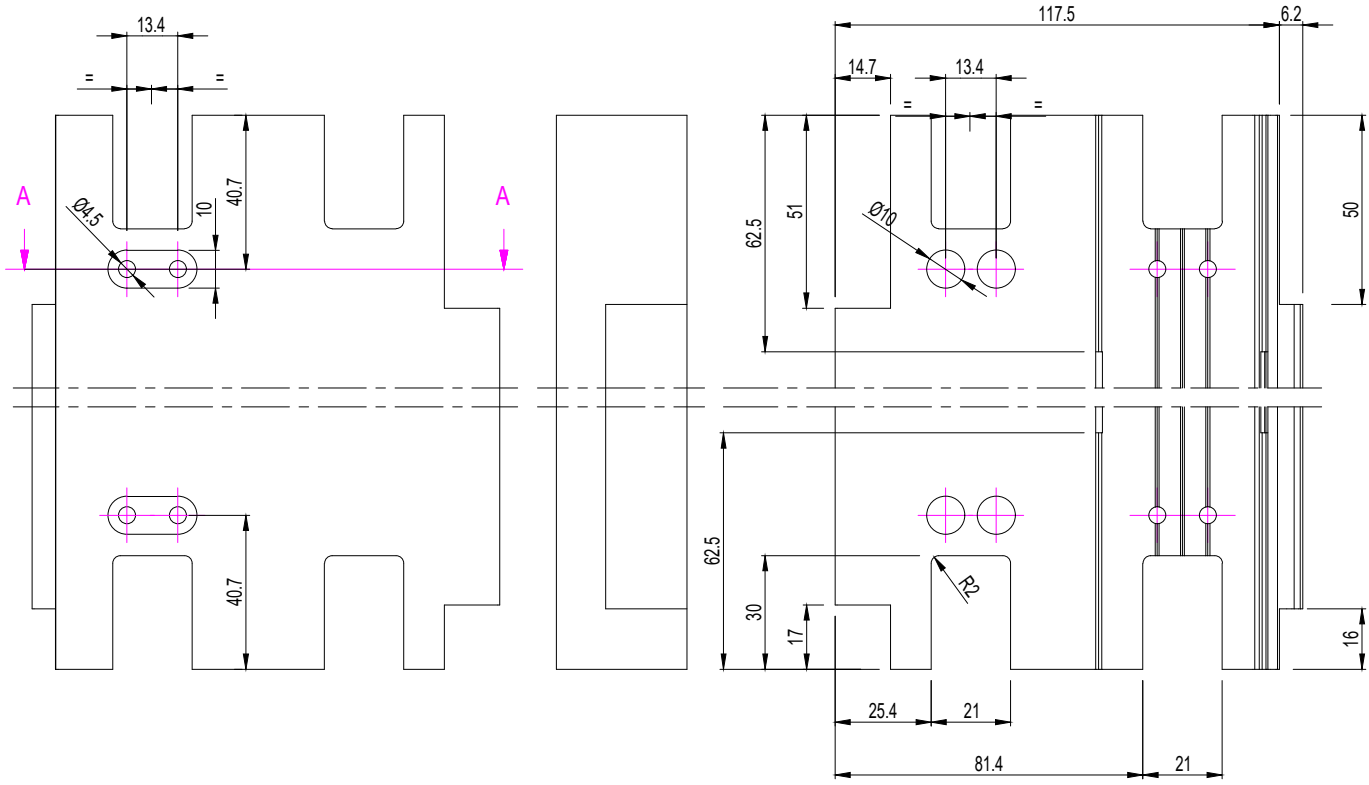

A-A

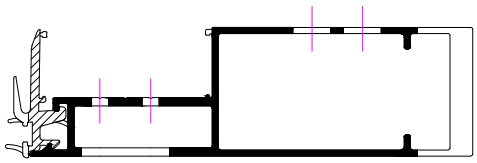

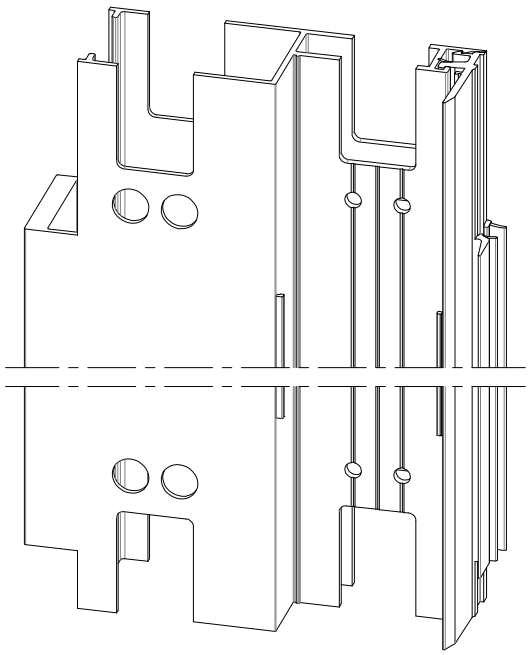

	LV
197.D400.00	013.6309.XX 013.5329.SY
- -	
095.B131.00	
097.0334.00	

INSTALLEER PVC PROFIEL VOOR BEWERKEN
INSTALLER LE PROFIL PVC AVANT L'OPERATION
INSTALL PVC PROFILE BEFORE OPERATION
INSTALLIEREN SIE PVC-PROFIL FUR BEARBEITUNG

schaal - échelle
scale - Maßstab
1/2

SlimPatio 68

BEWERKING VLEUGEL POCKET LV
OPERATION OUVRANT POCKET LV
OPERATION VENT POCKET LV
BEARBEITUNG FLUGEL POCKET LV

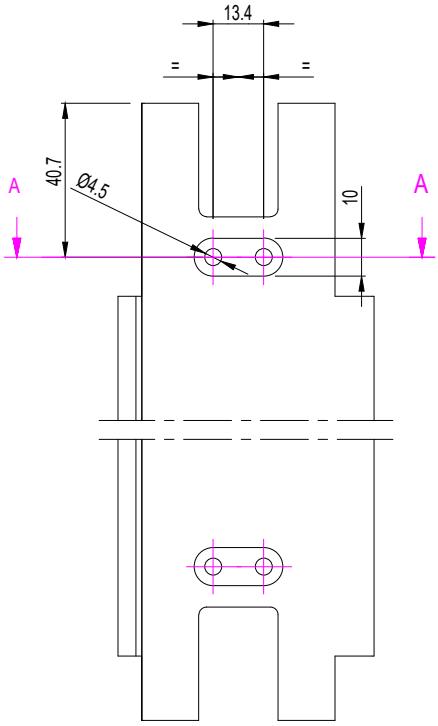

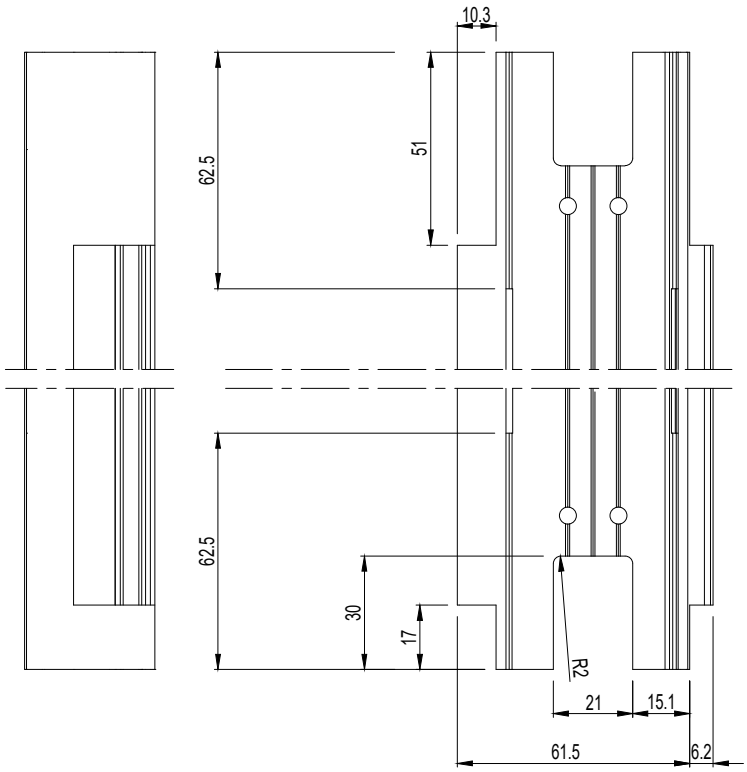

A-A

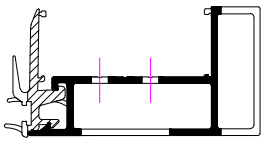

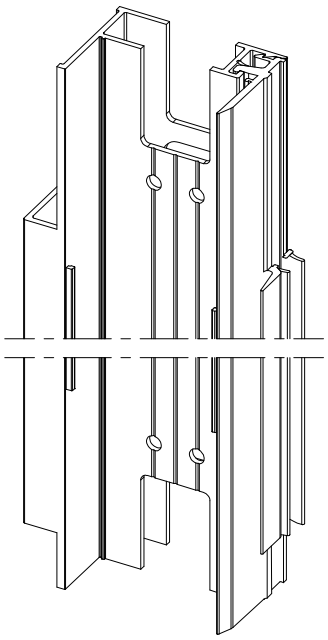

		LV
	197.D400.00	013.6307.XX 013.5329.SY
	- -	
	-	
	-	

INSTALLEER PVC PROFIEL VOOR BEWERKEN
INSTALLER LE PROFIL PVC AVANT L'OPERATION
INSTALL PVC PROFILE BEFORE OPERATION
INSTALLIEREN SIE PVC-PROFIL FUR BEARBEITUNG

schaal - échelle
scale - Maßstab
1/2

F

SlimPatio 68

BEWERKING VLEUGEL
OPERATION OUVRANT
OPERATION VENT
BEARBEITUNG FLUGEL

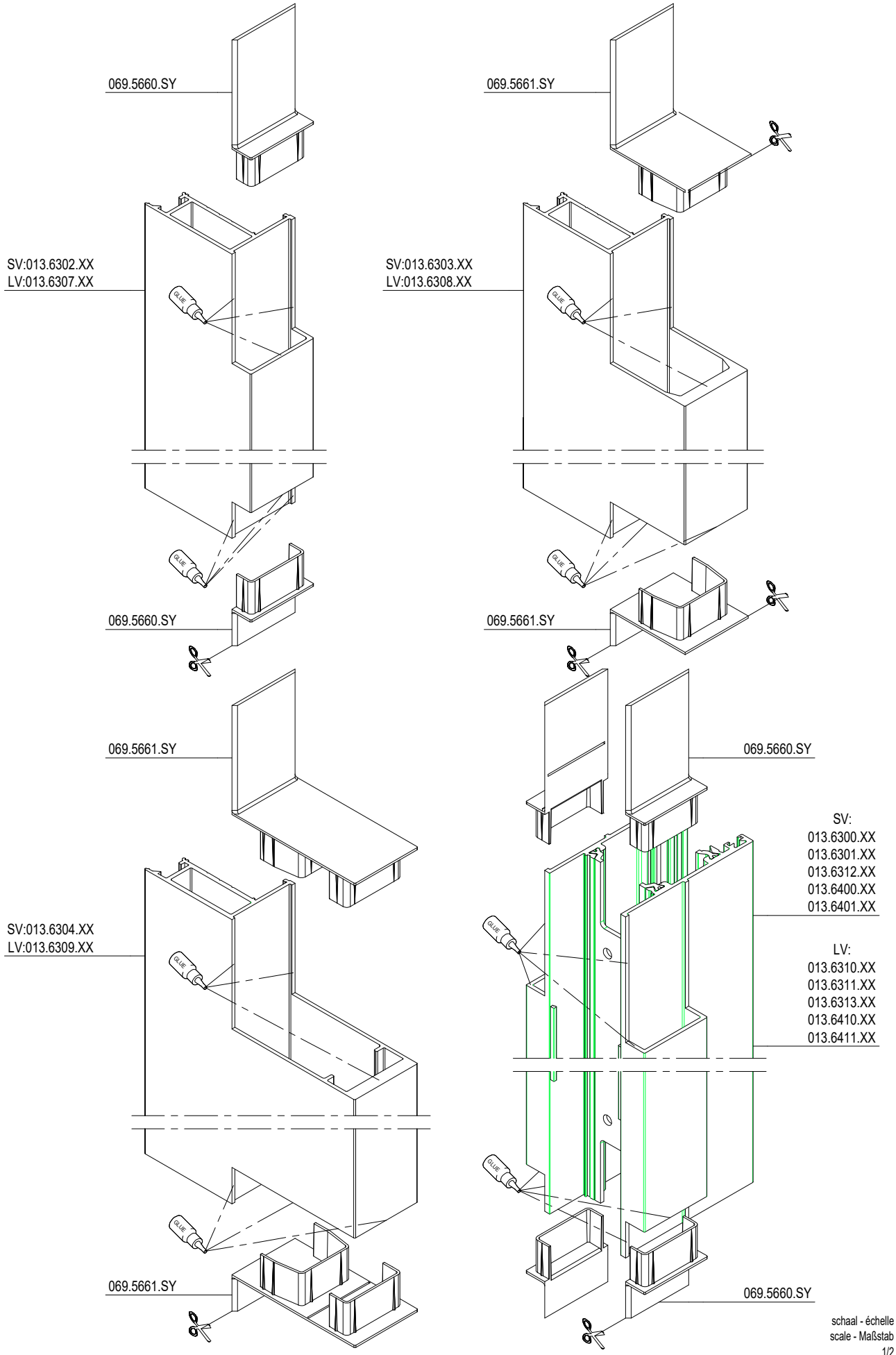

schaal - échelle
scale - Maßstab
1/2

F

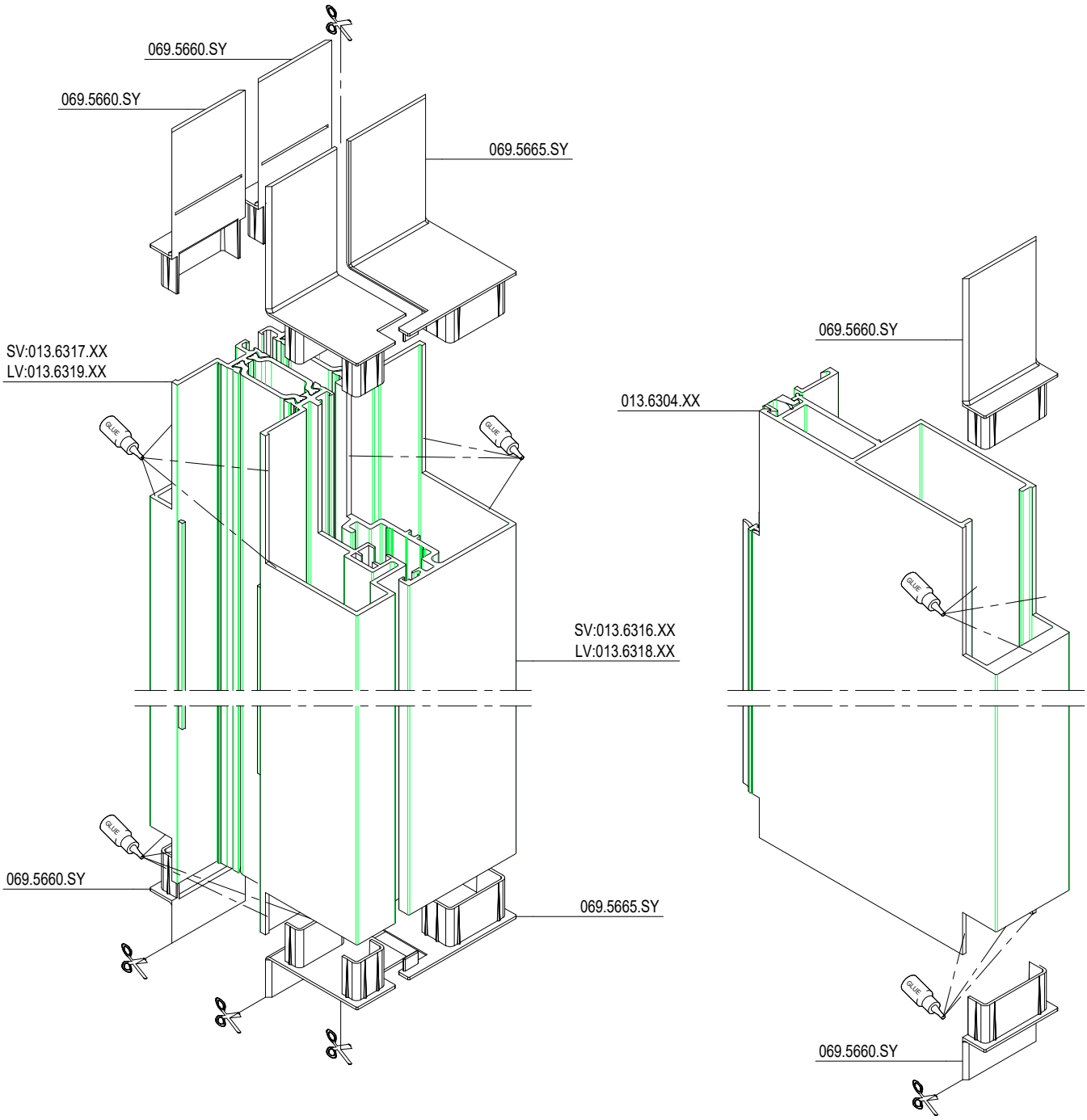

F

schaal - échelle
scale - Maßstab
1/2

SlimPatio 68

BEWERKING VASTE VLEUGEL
OPERATION OUVRANT FIXE
OPERATION FIXED VENT
BEARBEITUNG FESTSTEHENDER FLUGEL

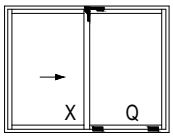

BEWERKING BOVENSTE VLEUGELPROFIEL
USINAGE PROFILE OUVRANT SUPERIEUR
PROCESSING UPPER VENT PROFILE
BEARBEITUNG OBEN FLUEGELPROFIL

SV: 013.5312.XX
LV: 013.5313.XX

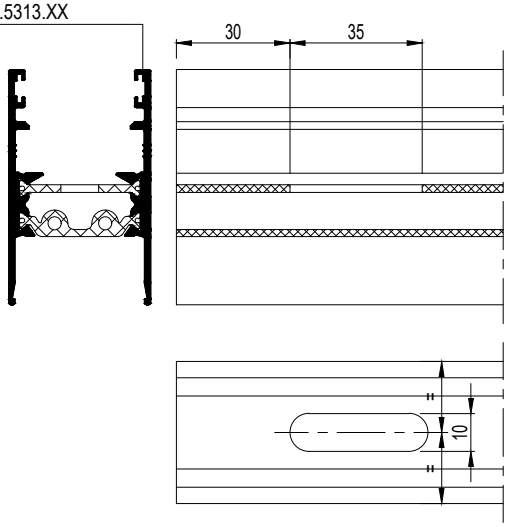

BEWERKING ONDERSTE VLEUGELPROFIEL
USINAGE PROFILE OUVRANT BASSE
PROCESSING BOTTOM VENT PROFILE
BEARBEITUNG UNTEN FLUEGELPROFIL

SV: 013.5312.XX
LV: 013.5313.XX

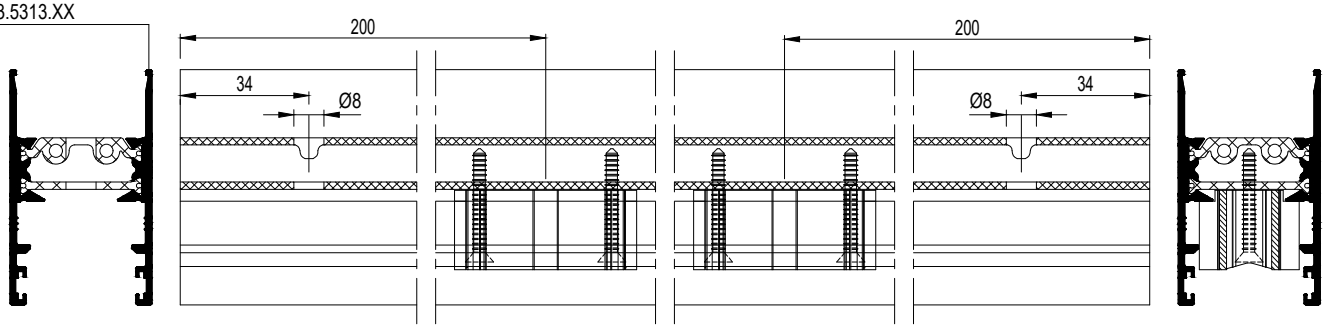

MAAK HET GAT VAN DIAMETER 8MM MANUEEL
LE TROU DE DIAMETRE 8MM DOIT ETRE FAIT MANUELLEMENT
MAKE THE HOLE OF 8MM MANUALLY
MACHEN SIE DAS LOCH VAN DURCHMESSER 8MM MANUELL

		SV/LV
	197.D400.00	013.5312.XX 013.5313.XX
	- -	
	-	
	-	

schaal - échelle
scale - Maßstab
1/2

F

schaal - échelle
scale - Maßstab
1/2

SlimPatio 68

KEUZE BEGLAZINGSRUBBER
CHOIX JOINT DE VITRAGE
CHOICE GLAZING GASKET
AUSWAHL VERGLASUNGSDICHTUNG

STANDAARD VLEUGEL
VANTAIL CLASSIC
STANDARD VENT
DEFAULT FLUEGEL
24mm - 30mm

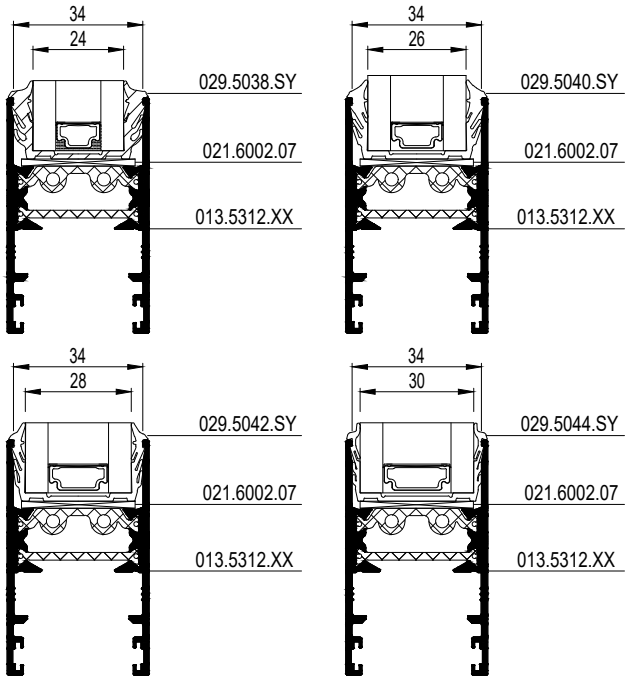

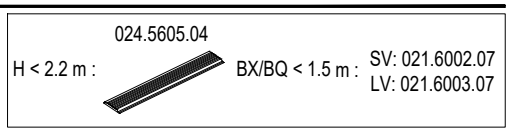

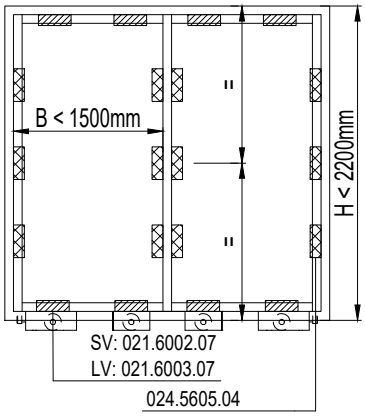

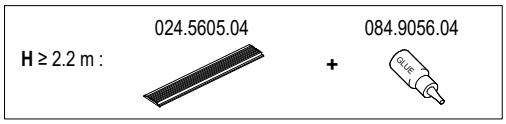

GROTE VLEUGEL
VANTAIL GRAND
LARGE VENT
GROB FLUEGEL
32mm - 36mm

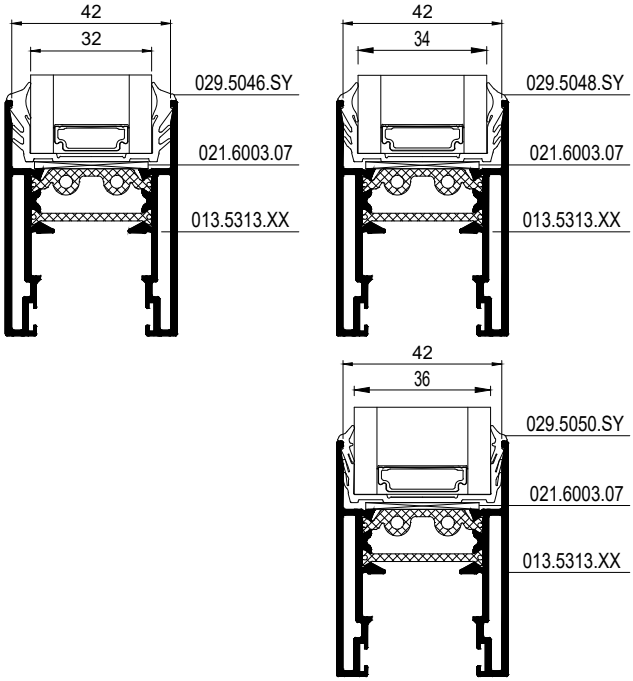

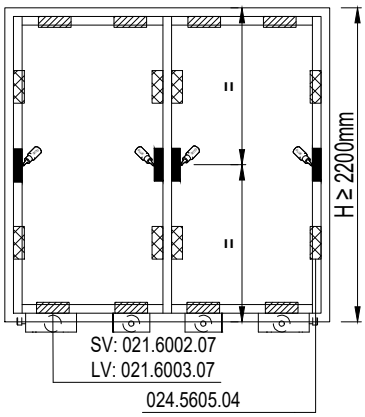

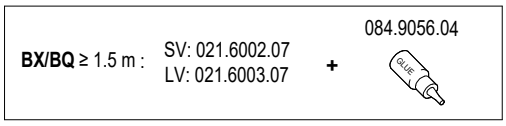

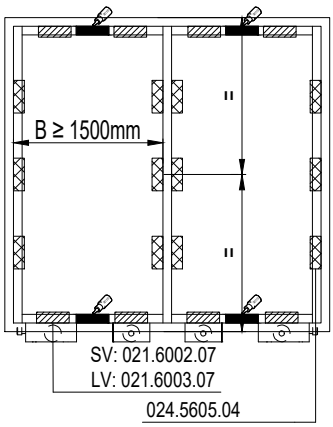

F

!	PLAATS DE GLASSTEUNEN 021.6002.07/021.6003.07 BOVEN DE WIELEN OF STEUNBLOKKEN METTRE LES CALES 021.6002.07/021.6003.07 DESSUS LES ROUES OU BLOC DE SUPPORT PLACE THE GLAZING SUPPORTS 021.6002.07/021.6003.07 ABOVE THE WHEELS OR SUPPORTING BLOCKS BESTATIGEN SIE DIE GLASSTUZE 021.6002.07/021.6003.07 OBEN DIE RADER OR DIE STUTZBLOCK

!	DE GLASSTEUN MAG DE ONTWATERING NIET AFDEKKEN LES CALES NE DOIVENT PAS OBTURER LES TROUS DE DRAINAGE THE GLAZING SUPPORT MAY NOT CLOSE THE DRAINAGE HOLES DIE GLASSTUZE DARF NICHT SCHLIEBEN DIE ENTWAESSERUNG

schaal - échelle
scale - Maßstab
1/2

SlimPatio 68

MONTAGE BEGLAZINGSRUBBER
MONTAGE JOINT DE VITRAGE
ASSEMBLY GLAZING GASKET
MONTAGE VERGLASUNGSDICHTUNG

1/2

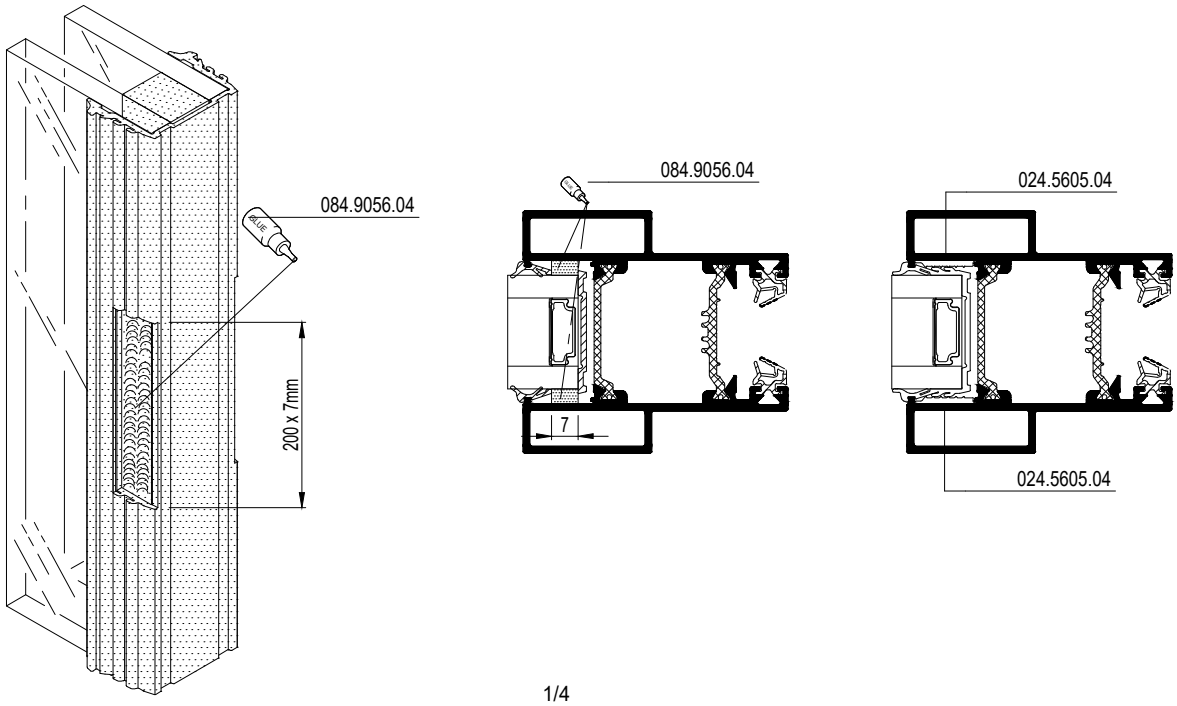

1/4

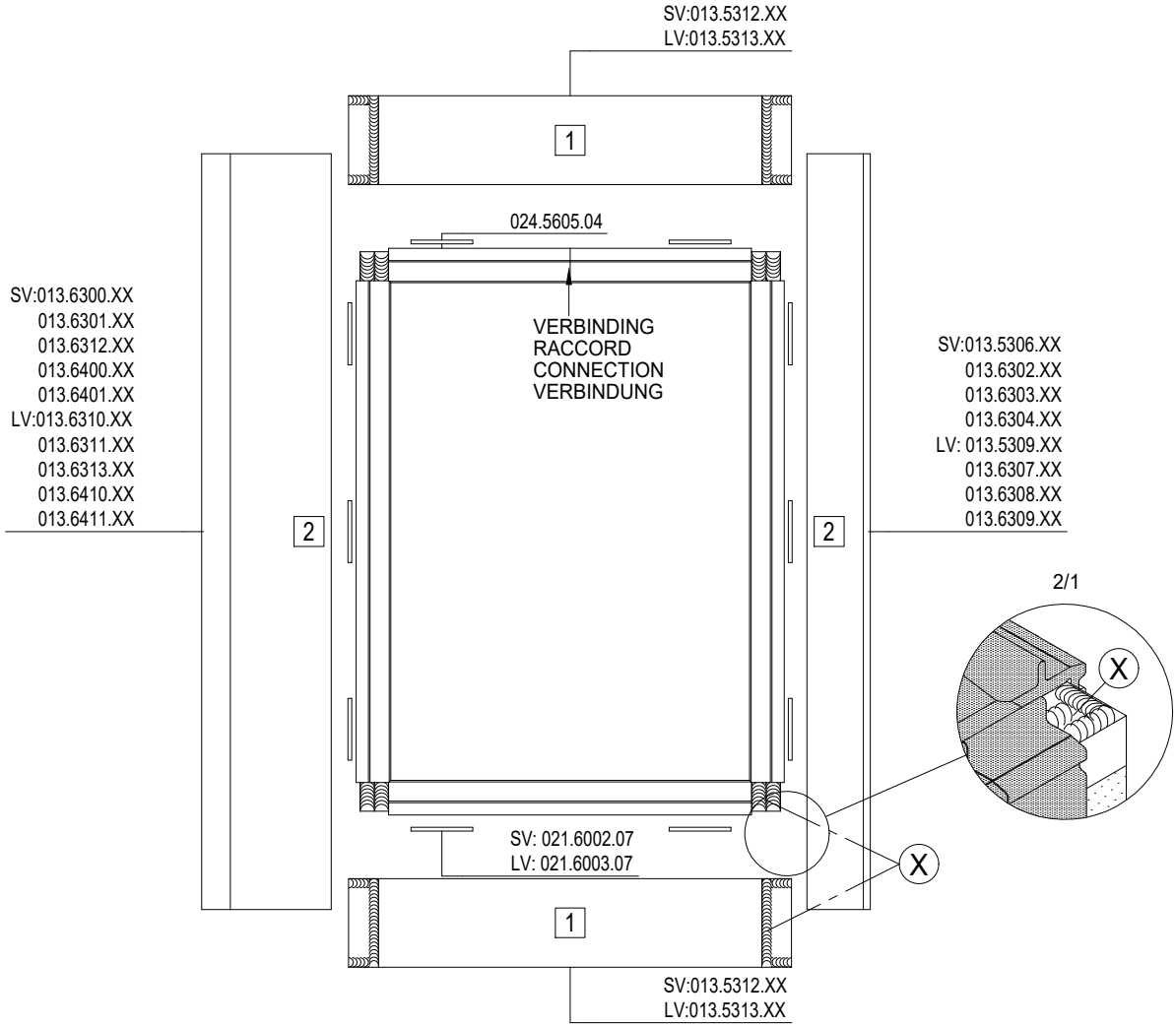

MONTAGEVOLGORDE L 'ORDRE DE MONTAGE THE ORDER OF ASSEMBLY MONTAGEREIHENFOLGE	1	2	3	.

schaal - échelle
scale - Maßstab
1/1

F

WIELEN SCHUIFDEUR
ROULEAUX PORTE COULISSANTE
ROLLERS SLIDING DOOR
RAEDER SCHIEBETUER

REGELBARE NYLON WIELEN
GALETS NYLON REGLABLE
ADJUSTABLE NYLON WHEELS
EINSTELLBAR NYLON RADER

021.5703.--

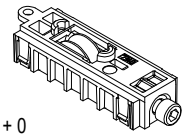

+ 0
- 4

021.5701.--

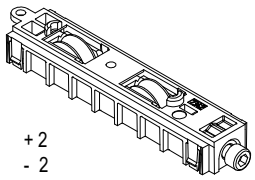

+ 2
- 2

REGELBARE INOX WIELEN
GALETS INOX REGLABLE
ADJUSTABLE INOX WHEELS
EINSTELLBAR INOX RADER

021.5699.--

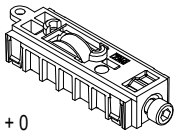

+ 0
- 4

021.5697.--

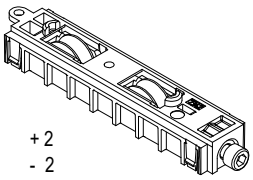

+ 2
- 2

021.5708.--

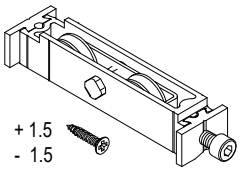

+ 1.5
- 1.5

REGELING VAN DE WIELEN
REGLAGE DES GALETS
ADJUSTMENT OF THE WHEELS
VERSTELLUNG DER RADER

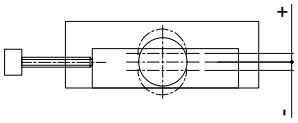

NIET REGELBARE NYLON WIELEN
GALETS NYLON NON REGLABLE
NOT ADJUSTABLE NYLON WHEELS
NICHT EINSTELLBAR NYLON RADER

021.5704.--

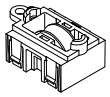

021.5702.--

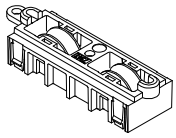

NIET REGELBARE INOX WIELEN
GALETS INOX NON REGLABLE
NOT ADJUSTABLE INOX WHEELS
NICHT EINSTELLBAR INOX RADER

021.5700.--

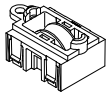

021.5698.--

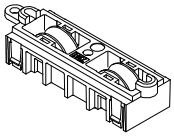

021.5707.--

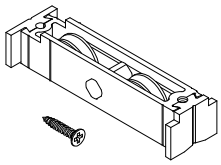

	MAXIMUM GEWICHT VLEUGEL POIDS MAXI DU VANTAIL MAX WEIGHT OF THE VENT MAXIMAL GEWICHT FLUEGEL	RAIL
021.5703.--	80 Kg	006.1076.17 006.1077.04 006.1075.--
021.5701.--	160 Kg	006.1076.17 006.1077.04 006.1075.--
021.5699.--	80 Kg	006.1075.- -
021.5697.--	160 Kg	006.1075.- -
021.5708.--	200 Kg	006.1075.- -
2x 021.5708.--	250 Kg	006.1075.- -

	MAXIMUM GEWICHT VLEUGEL POIDS MAXI DU VANTAIL MAX WEIGHT OF THE VENT MAXIMAL GEWICHT FLUEGEL	RAIL
021.5704.--	80 Kg	006.1076.17 006.1077.04 006.1075.--
021.5702.--	160 Kg	006.1076.17 006.1077.04 006.1075.--
021.5700.--	80 Kg	006.1075.- -
021.5698.--	160 Kg	006.1075.- -
021.5707.--	200 Kg	006.1075.- -
2x 021.5707.--	250 Kg	006.1075.- -

F

schaal - échelle
scale - Maßstab
1/2

F

schaal - échelle
scale - Maßstab
1/2

SlimPatio 68

UITFREZING VOOR WIELEN
FRAISAGE POUR DE GALETS
MILLING FOR ROLLERS
AUSFRAESUNG FUR LAUFRAD

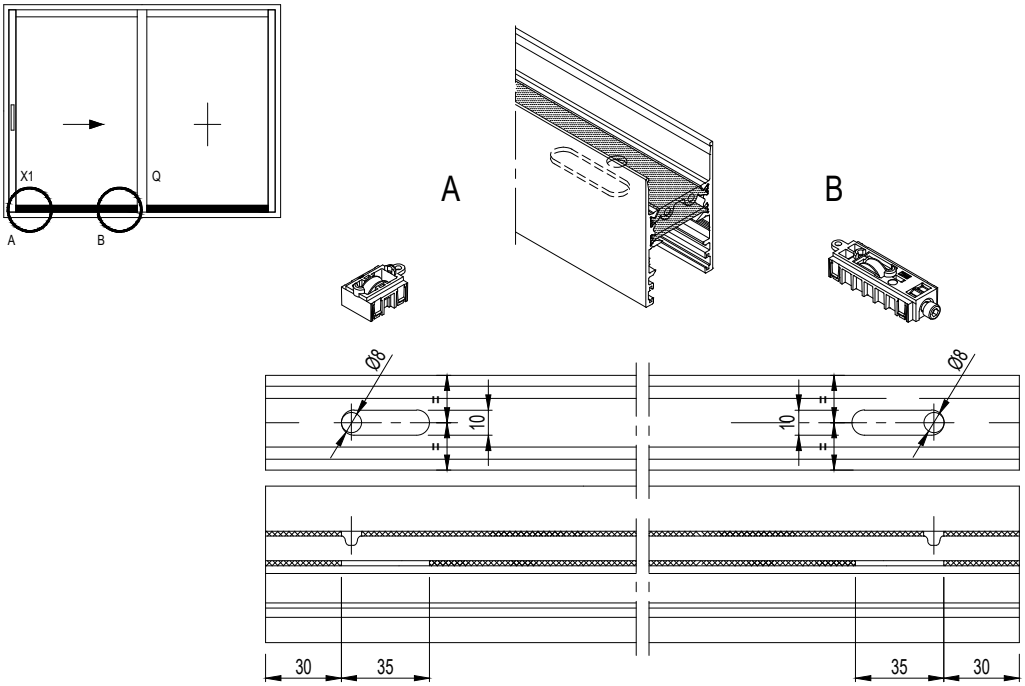

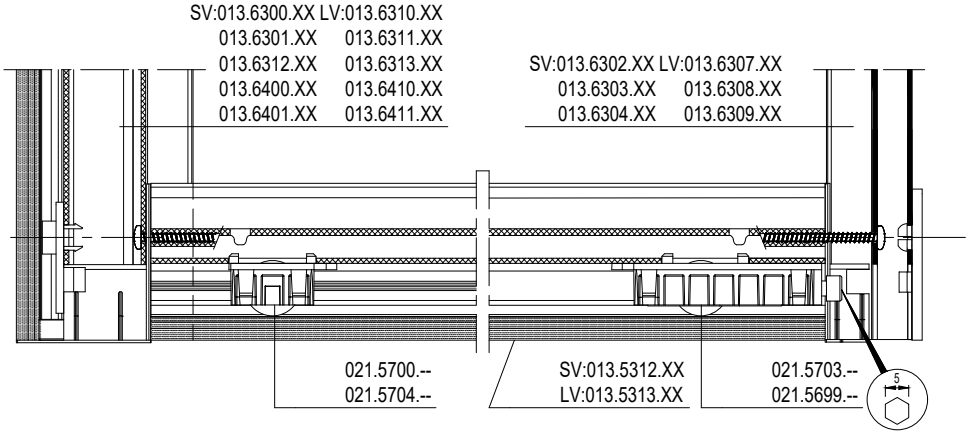

!	MAAK HET GAT VAN DIAMETER 8MM MANUEEL LE TROU DE DIAMETRE 8MM DOIT ETRE FAIT MANUELLEMENT MAKE THE HOLE OF 8MM MANUALLY MACHEN SIE DAS LOCH VAN DURCHMESSER 8MM MANUELL

		SV/LV
	197.D400.00	013.5312.XX 013.5313.XX
	- -	
	-	
	-	

F

schaal - échelle
scale - Maßstab
1/3

SlimPatio 68

UITFREZING VOOR WIELEN
FRAISAGE POUR DE GALETS
MILLING FOR ROLLERS
AUSFRAESUNG FUR LAUFRAD

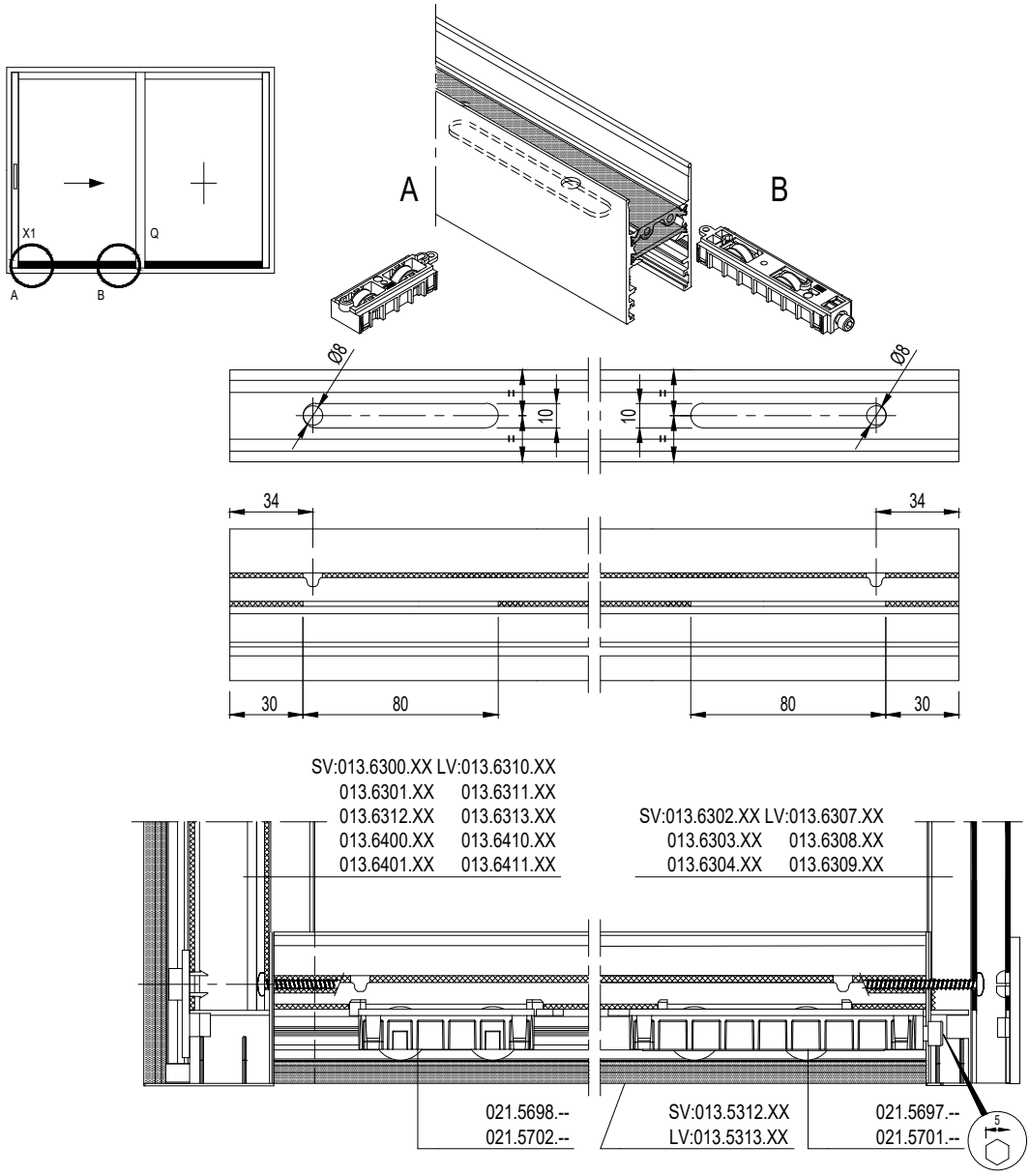

!	MAAK HET GAT VAN DIAMETER 8MM MANUEEL LE TROU DE DIAMETRE 8MM DOIT ETRE FAIT MANUELLEMENT MAKE THE HOLE OF 8MM MANUALLY MACHEN SIE DAS LOCH VAN DURCHMESSER 8MM MANUELL

		SV/LV
	197.D400.00	013.5312.XX 013.5313.XX
	- -	
	-	
	-	

schaal - échelle
scale - Maßstab
1/3

F

SlimPatio 68

UITFREZING VOOR WIELEN
FRAISAGE POUR DE GALETS
MILLING FOR ROLLERS
AUSFRAESUNG FUR LAUFRAD

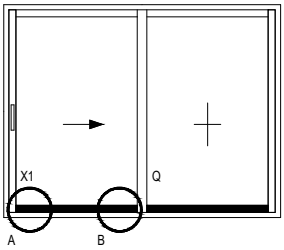

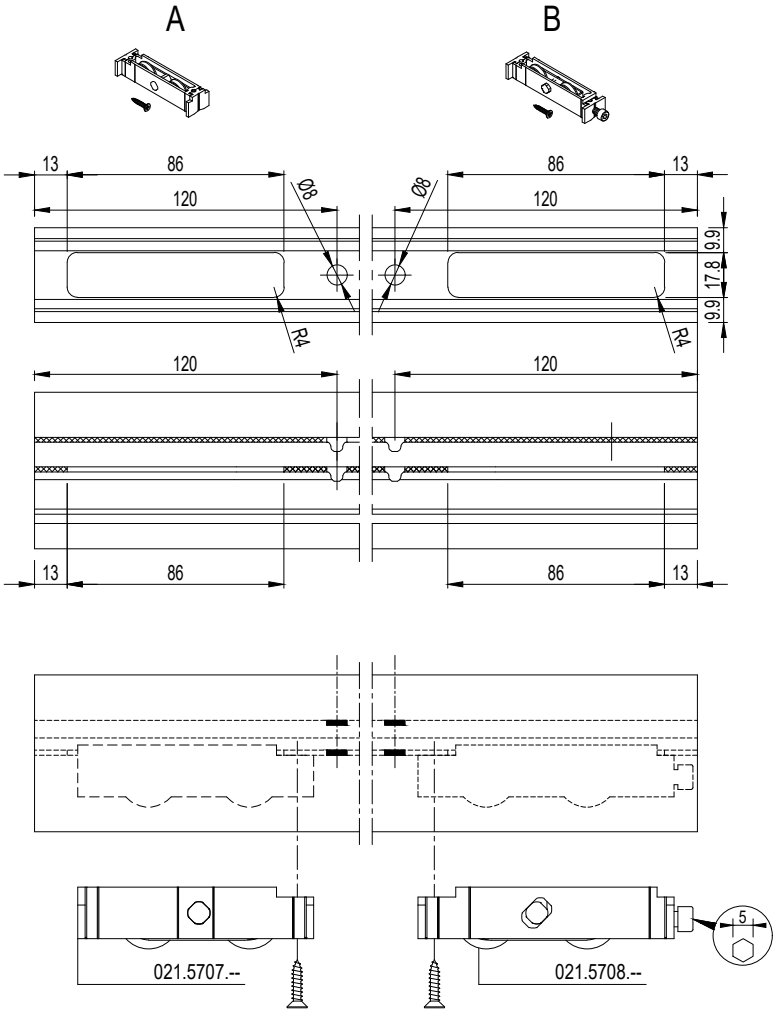

!	MAAK HET GAT VAN DIAMETER 8MM MANUEEL LE TROU DE DIAMETRE 8MM DOIT ETRE FAIT MANUELLEMENT MAKE THE HOLE OF 8MM MANUALLY MACHEN SIE DAS LOCH VAN DURCHMESSER 8MM MANUELL

	SV/LV
197.D400.00	013.5312.XX
- -	
-	
-	

F

schaal - échelle
scale - Maßstab
1/3

SlimPatio 68

UITFREZING VOOR WIELEN
FRAISAGE POUR DE GALETS
MILLING FOR ROLLERS
AUSFRAESUNG FUR LAUFRAD

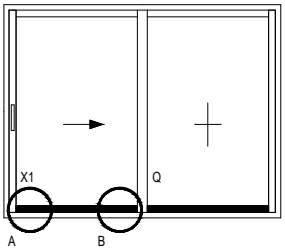

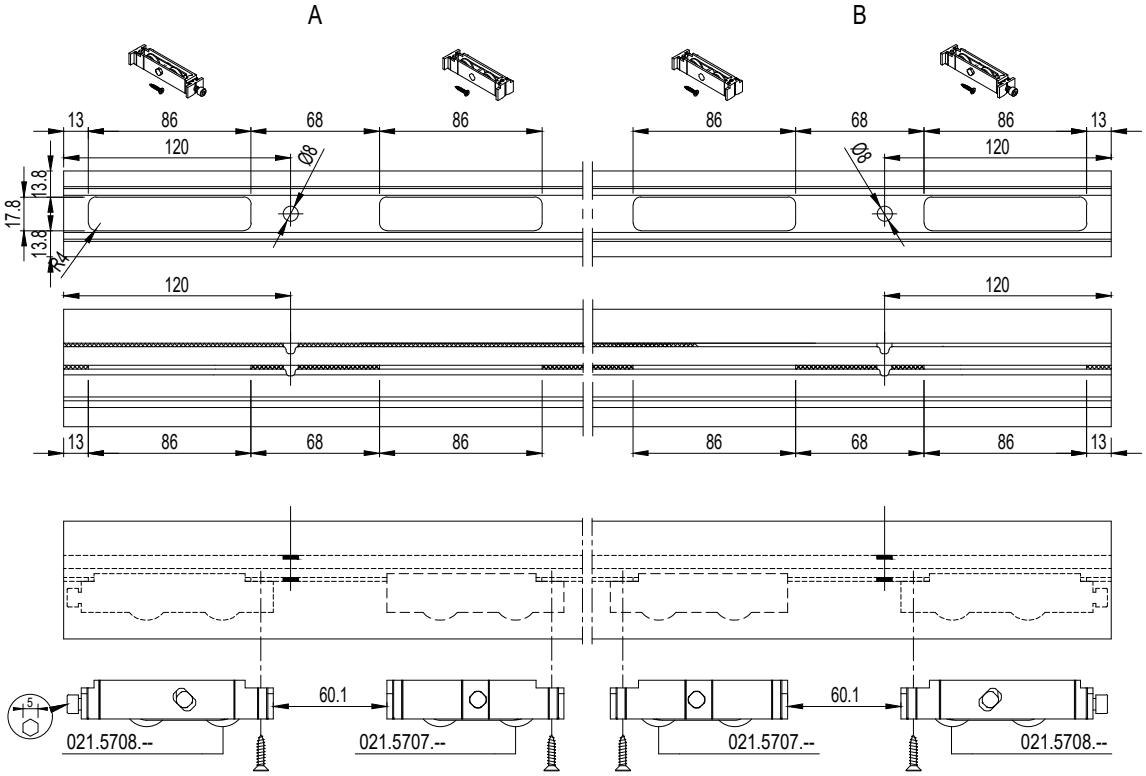

!	MAAK HET GAT VAN DIAMETER 8MM MANUEEL LE TROU DE DIAMETRE 8MM DOIT ETRE FAIT MANUELLEMENT MAKE THE HOLE OF 8MM MANUALLY MACHEN SIE DAS LOCH VAN DURCHMESSER 8MM MANUELL

		SV/LV
	197.D400.00	013.5313.XX
	- -	
	-	
	-	

schaal - échelle
scale - Maßstab
1/4

F

069.8405.ZC

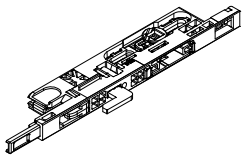

1-PUNTS SLOT / SERRRURE 1-POINT
1-POINT LOCK / 1-PUNKT HACKENSCHLOSS

022.5451.--	022.5453.--	022.5452.--	022.5454.--
		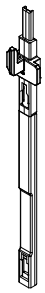	
ONDER VERLENGSTUK 217mm RALLONGE BASSE 217mm BOTTOM EXTENSION 217mm UNTEN HAKENSCHLOSS- VERLAENGERUNG 217mm	ONDER VERLENGSTUK 485mm RALLONGE BASSE 485mm BOTTOM EXTENSION 485mm UNTEN HAKENSCHLOSS- VERLAENGERUNG 485mm	BOVEN VERLENGSTUK 217mm RALLONGE HAUTE 217mm TOP EXTENSION 217mm OBEN HAKENSCHLOSS- VERLAENGERUNG 217mm	BOVEN VERLENGSTUK 485mm RALLONGE HAUTE 485mm TOP EXTENSION 485mm OBEN HAKENSCHLOSS- VERLAENGERUNG 485mm

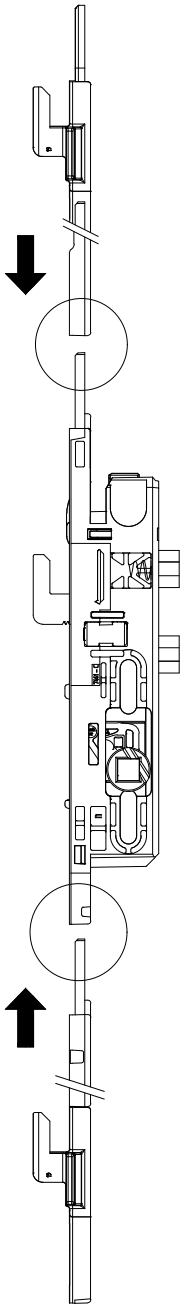

F

!	VERLENGSTUK KAN NIET VERWIJDERD WORDEN NA VERBINDEN RALLONGE NE PEUT ETRE ENLEVER UNE FOIS CONNECTE EXTENSION CAN NOT BE REMOVED ONCE CONNECTED RIEGELVERLAENGERUNG KANN NICHT ENTFERNT SEIN EINMAL ANGESCHLOSSEN

schaal - échelle
scale - Maßstab
1/2

F

schaal - échelle
scale - Maßstab
1/2

SlimPatio 68

UITFREZING VOOR SLOTEN
FRAISAGE POUR SERRURES
MILLING FOR LOCKS
AUSFRAESUNG FUER SCHLOESSER

* H > 2200mm:

KRUKHOOGTE HAUTEUR DE BEQUILLE HEIGHT OF HANDLE HANDGRIFFHOEHE	1050 mm

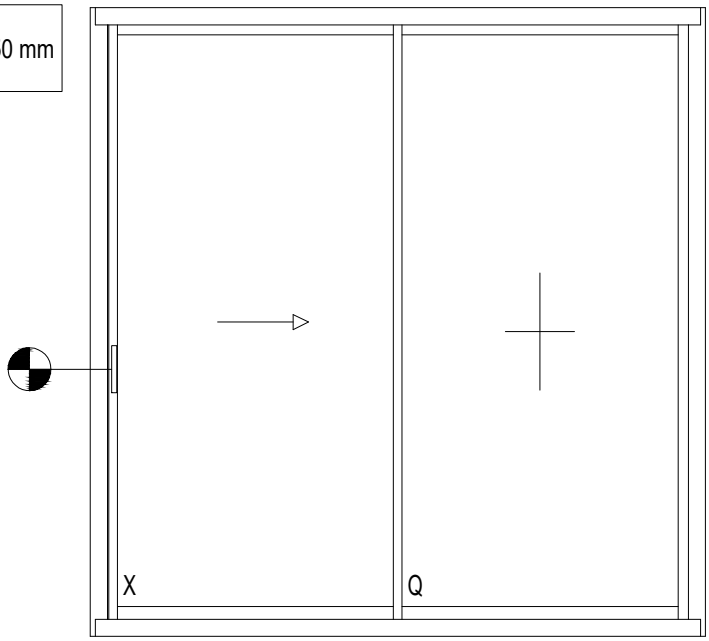

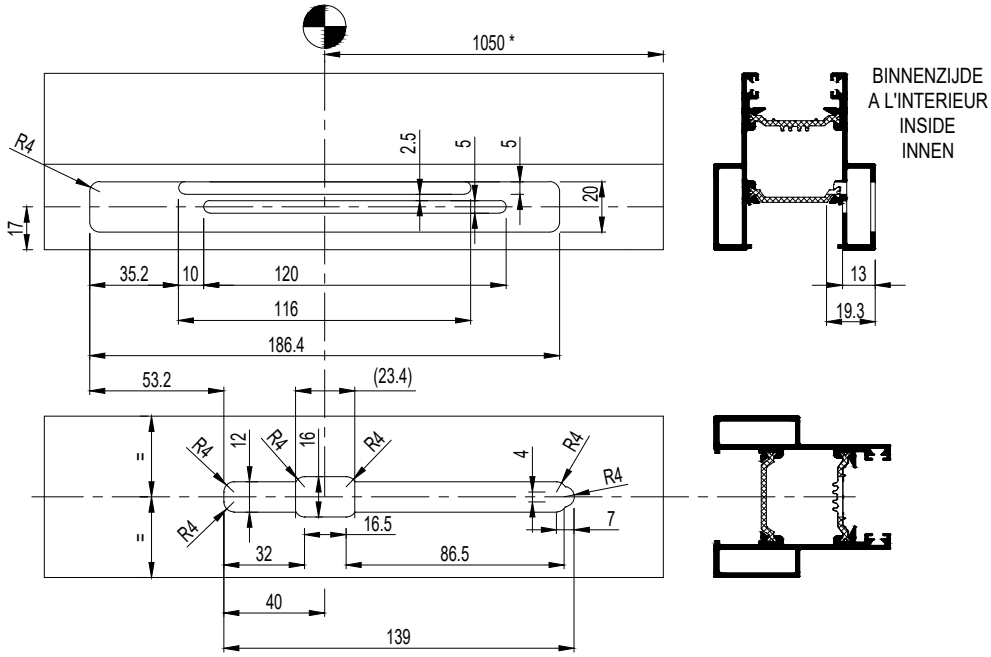

!	FREZING ALLEEN NODIG ALS BUITEN VASTE HANDGREEP WORDT GEBRUIKT FRAISAGE NECESSAIRE SEUL SI MANIPULER FIXE A L'EXTERIEUR EST UTILISE MILLING ONLY NEEDED WHEN OUTSIDE FIXED HANDLE IS USED AUSFRAESUNG ALLEINE NOTWENDIG WENN AUBEN FESTE BEHANDELN WORT GEBRAUCHT

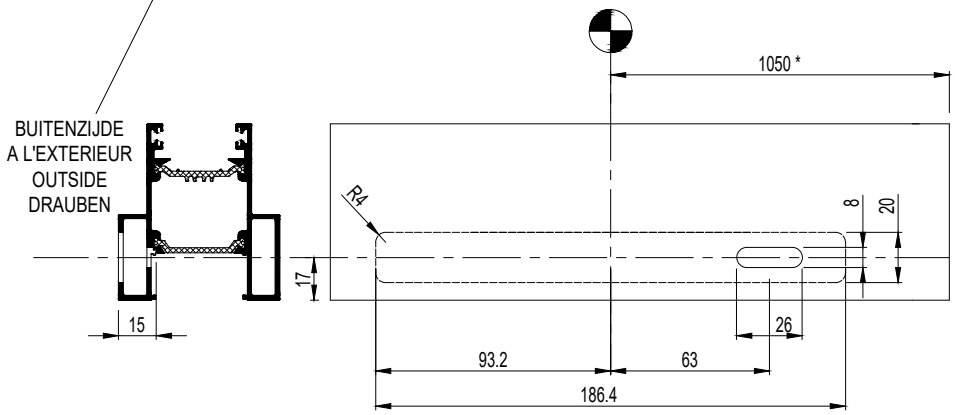

schaal - échelle
scale - Maßstab
1/3

F

schaal - échelle
scale - Maßstab
1/3

MONTAGE SLOTEN
MONTAGE SERRURES
ASSEMBLY LOCKS
MONTAGE SCHLOESSER

DUW HET PIN DETAIL TERUG MET EEN PLATTE SCHROEVENDRAAIER OM DE KRUK TE VERWIJDEREN
POUSSEZ L'ERGOT A L'AIDE D'UN TOURNEVIS POUR RETIRER LA POIGNEE
PUSH PIN DETAIL WITH FLATHEAD SCREWDRIVER TO REMOVE HANDLE
DRUCKEN SIE DAS PIN-DETAIL MIT DEM FLACHKOPF SCHRAUBENZIEHER UM DEN HANDGRIFF ZU ENTFERNEN

1 BOVENSTUK
PARTIE HAUTE
UPPER PART
OBERER TEIL

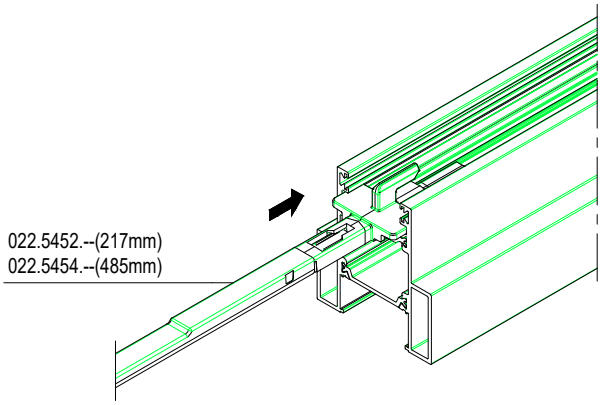

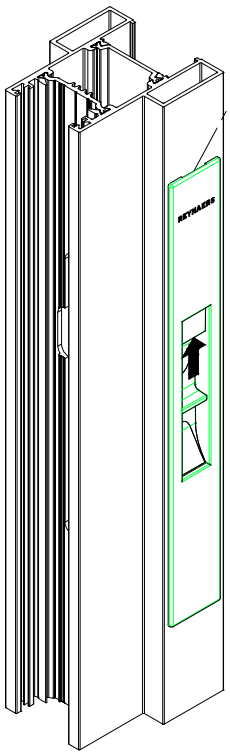

2 ONDERSTUK
PARTIE BASSE
LOWER PART
UNTERER TEIL

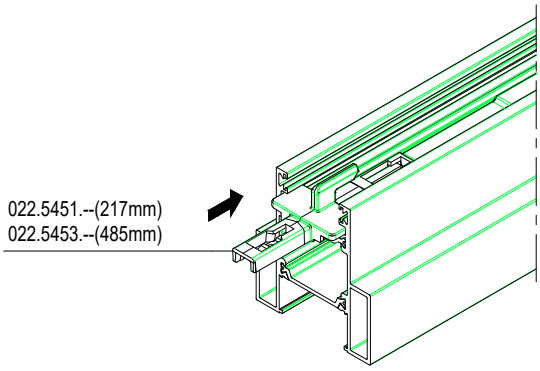

F

MONTAGEVOLGORDE
L 'ORDRE DE MONTAGE
THE ORDER OF ASSEMBLY
MONTAGEREIHENFOLGE
1 2 3 .

schaal - échelle
scale - Maßstab
1/3

SlimPatio 68

MONTAGE SLOTEN
MONTAGE SERRURES
ASSEMBLY LOCKS
MONTAGE SCHLOESSER

PIN MOET TERUGGETROKKEN ZIJN
L'ERGOT DOIT_ETRE RETRACTE
PIN MUST BE RETRACTED
PIN MUSS EINFAHREN SIND

INSTALLEER 024.5605.04 VOOR HET SLEUFGAT
INSTALLER 024.5605.04 EN FACE DE LA FENTE
INSTALL 024.5605.04 IN FRONT OF THE SLOT
INSTALLIEREN SIE 024.5605.04 VOR DER SCHLITZ

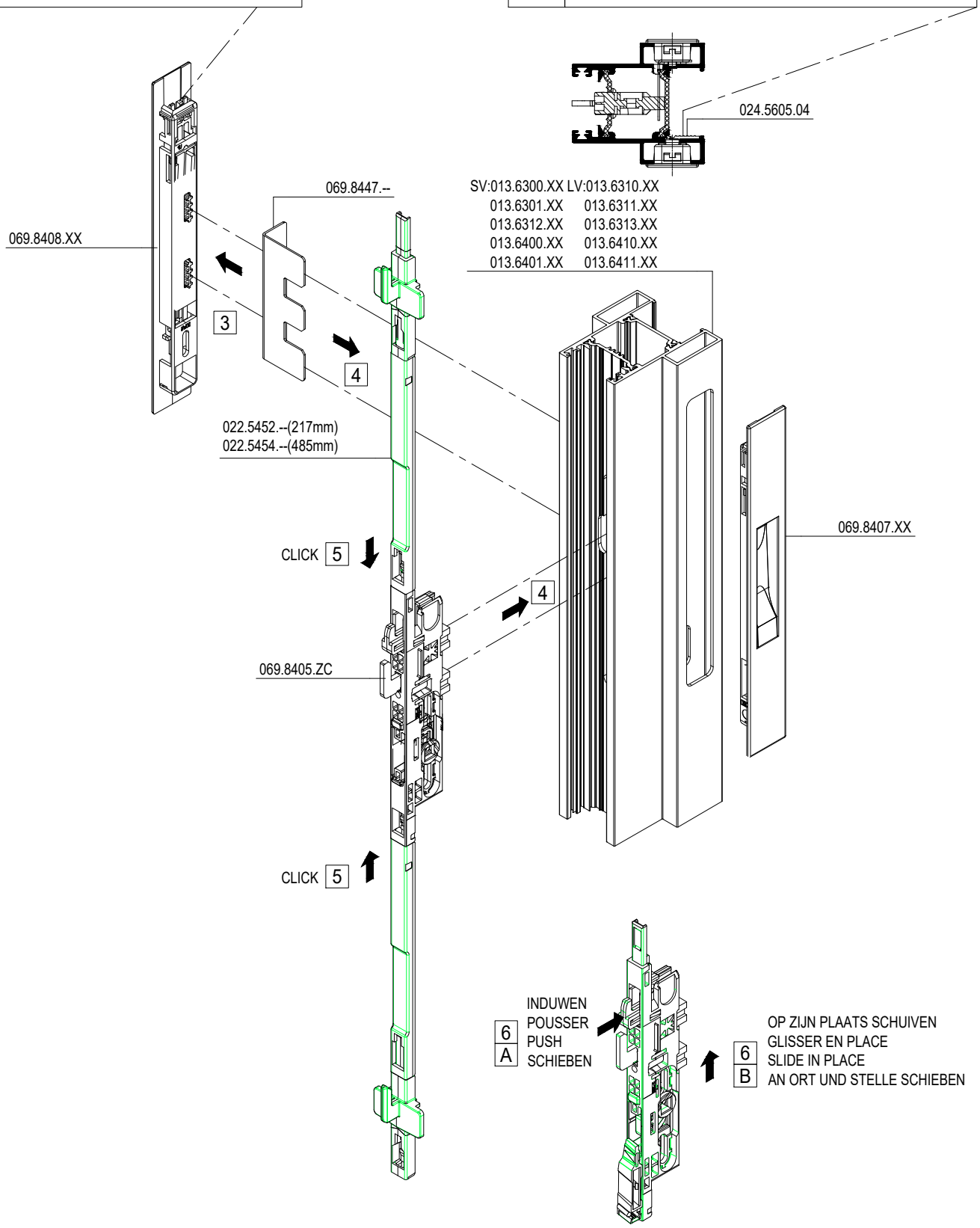

BUITEN VASTE HANDGREEP 069.8407.PA IS OPTIONEEL
MANIPULER A L'EXTERIEUR FIXE 069.8407.PA EST FACULTATIF
OUTSIDE FIXED HANDLE 069.8407.PA IS OPTIONAL
AUBEN FESTE BEHANDELN 069.8407.PA IST OPTIONAL

MONTAGEVOLGORDE
L 'ORDRE DE MONTAGE
THE ORDER OF ASSEMBLY
MONTAGEREIHENFOLGE
A B C .

schaal - échelle
scale - Maßstab
1/3

F

SlimPatio 68

UITFREZING VOOR SLOTEN
FRAISAGE POUR SERRURES
MILLING FOR LOCKS
AUSFRAESUNG FUER SCHLOESSER

* H > 2200mm:

KRUKHOOGTE HAUTEUR DE BEQUILLE HEIGHT OF HANDLE HANDGRIFFHOEHE	1050 mm

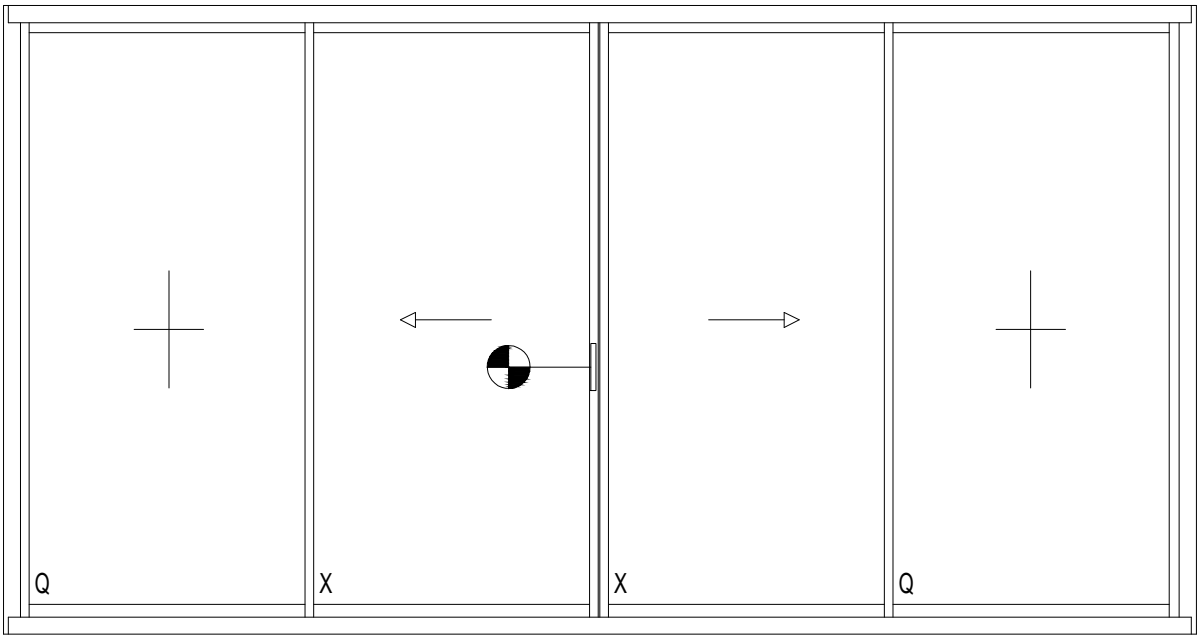

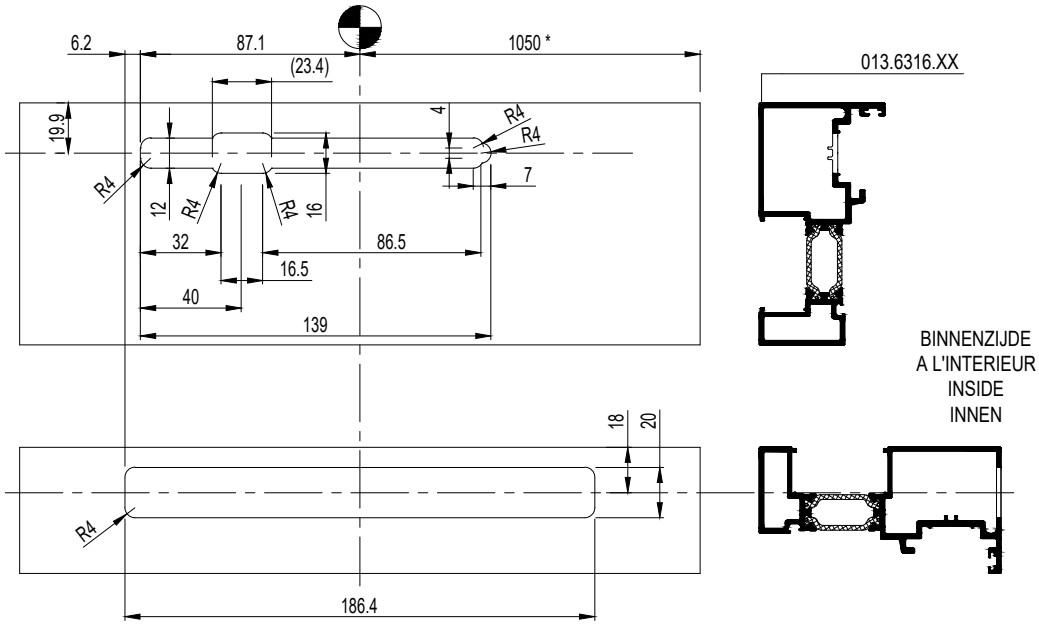

FREZING ALLEEN NODIG ALS BUITEN VASTE HANDGREEP WORDT GEBRUIKT
FRAISAGE NECESSAIRE SEUL SI MANIPULER FIXE A L'EXTERIEUR EST UTILISE
MILLING ONLY NEEDED WHEN OUTSIDE FIXED HANDLE IS USED
AUSFRAESUNG ALLEINE NOTWENDIG WENN AUBEN FESTE BEHANDELN WORT GEBRAUCHT

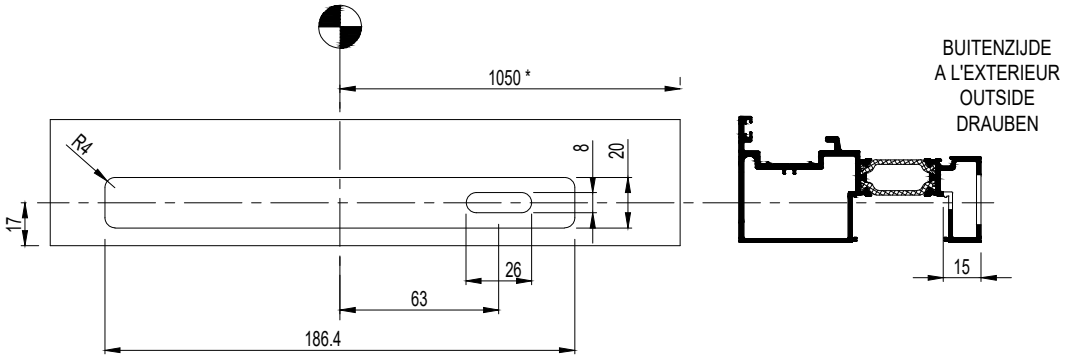

schaal - échelle
scale - Maßstab
1/3

F

SlimPatio 68

UITFREZING VOOR SLOTEN
FRAISAGE POUR SERRURES
MILLING FOR LOCKS
AUSFRAESUNG FUER SCHLOESSER

* H > 2200mm:

KRUKHOOGTE HAUTEUR DE BEQUILLE HEIGHT OF HANDLE HANDGRIFFHOEHE	1050 mm

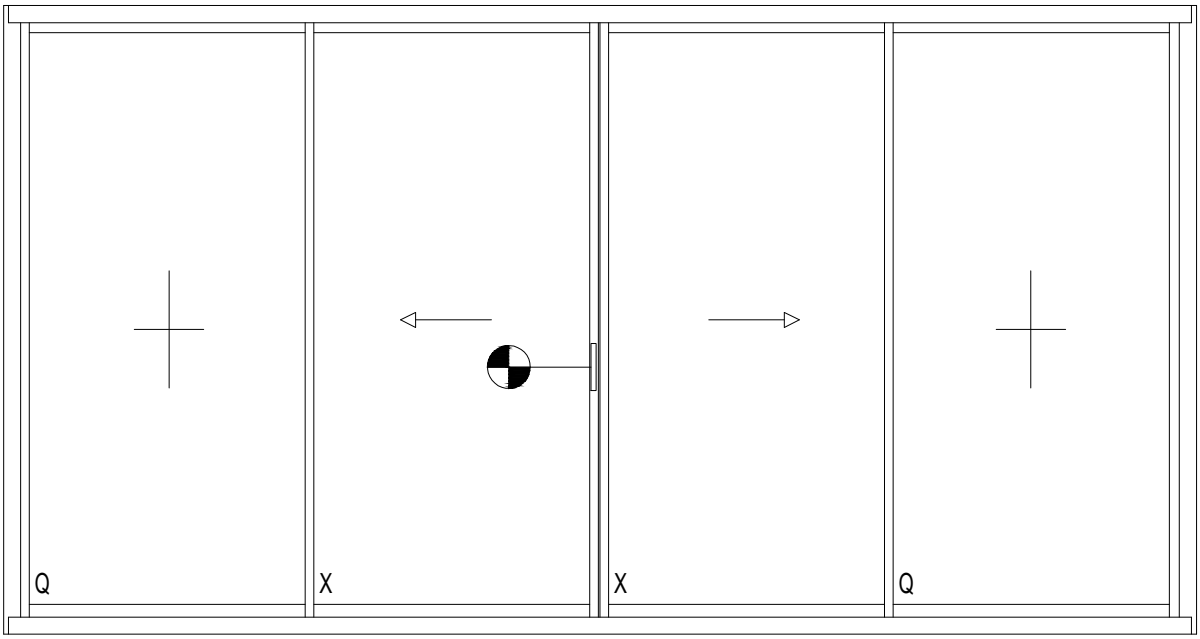

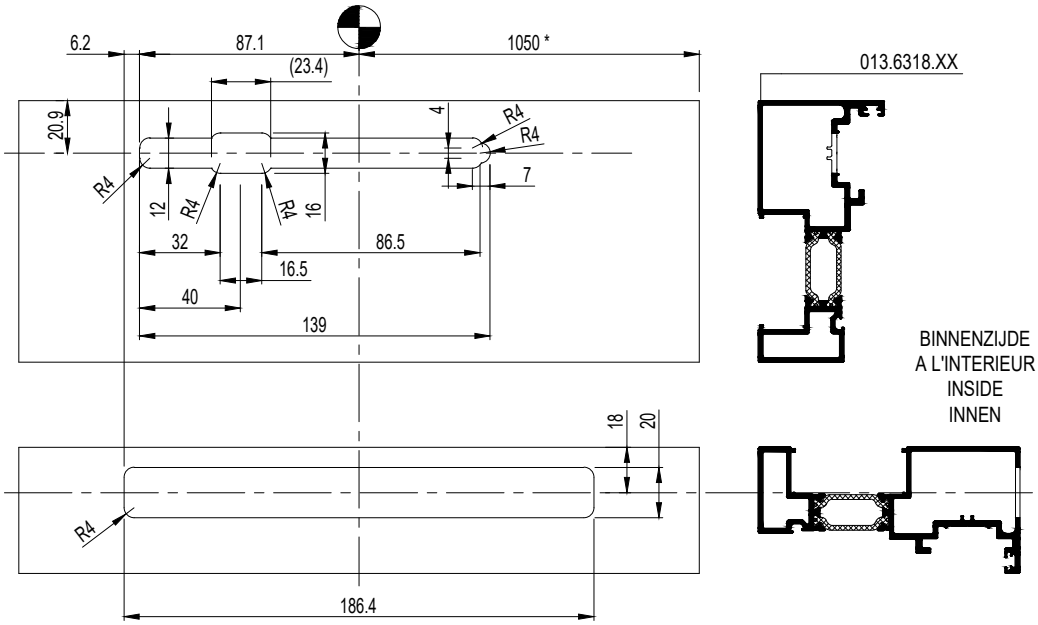

!	FREZING ALLEEN NODIG ALS BUITEN VASTE HANDGREEP WORDT GEBRUIKT FRAISAGE NECESSAIRE SEUL SI MANIPULER FIXE A L'EXTERIEUR EST UTILISE MILLING ONLY NEEDED WHEN OUTSIDE FIXED HANDLE IS USED AUSFRAESUNG ALLEINE NOTWENDIG WENN AUBEN FESTE BEHANDELN WORT GEBRAUCHT

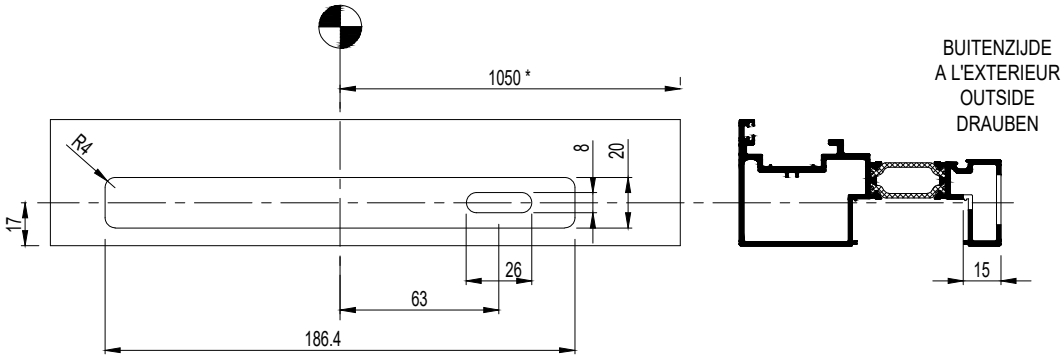

schaal - échelle
scale - Maßstab
1/3

F

SlimPatio 68

MONTAGE SLOTEN
MONTAGE SERRURES
ASSEMBLY LOCKS
MONTAGE SCHLOESSER

INSTALLEER 024.5605.04 VOOR HET SLEUFGAT
INSTALLER 024.5605.04 EN FACE DE LA FENTE
INSTALL 024.5605.04 IN FRONT OF THE SLOT
INSTALLIEREN SIE 024.5605.04 VOR DER SCHLITZ

PIN MOET TERUGGETROKKEN ZIJN
L'ERGOT DOIT_ETRE RETRACTE
PIN MUST BE RETRACTED
PIN MUSS EINFAHREN SIND

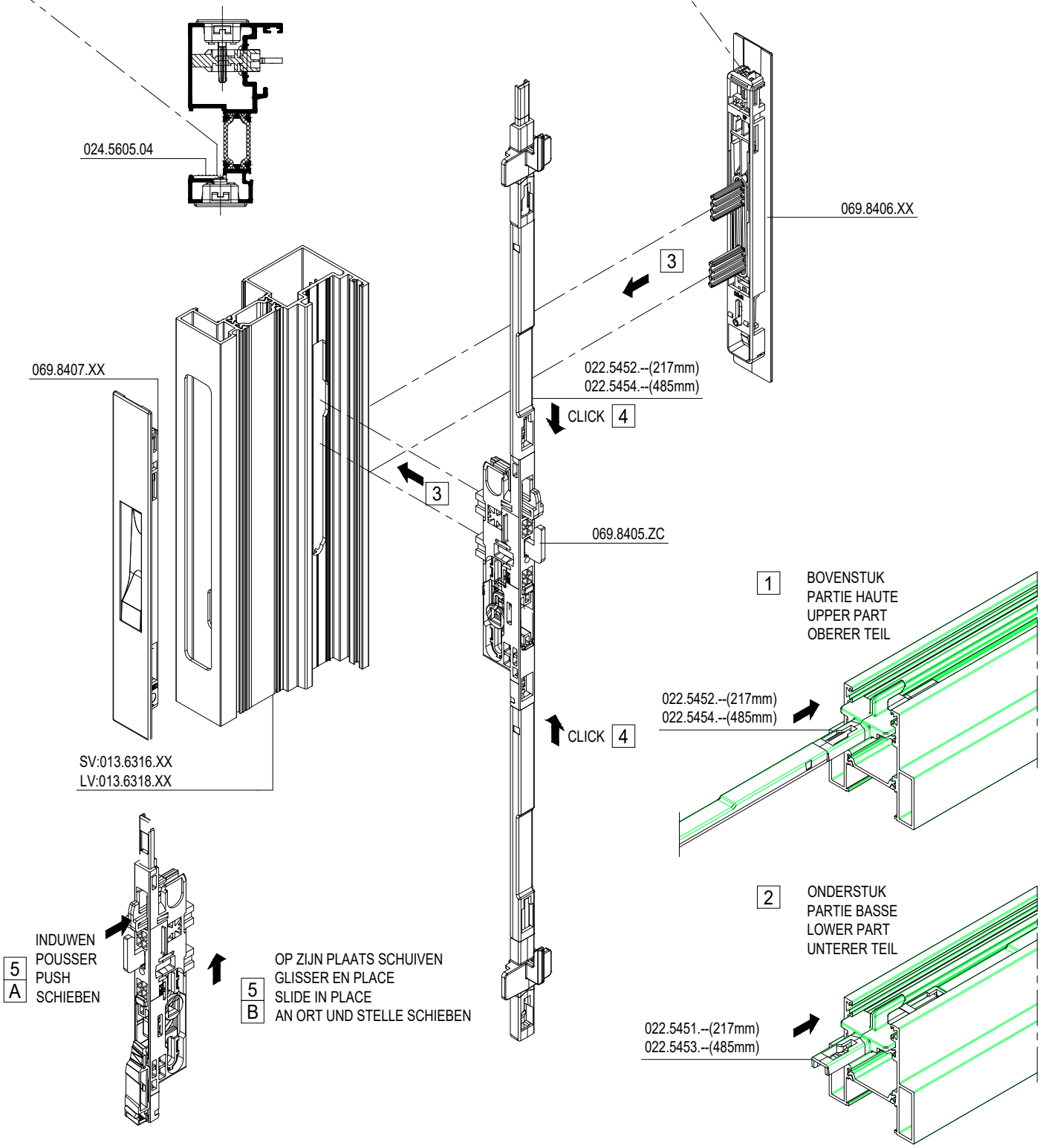

F

MONTAGEVOLGORDE
L 'ORDRE DE MONTAGE
THE ORDER OF ASSEMBLY
MONTAGEREIHENFOLGE
1 2 3 .

MONTAGEVOLGORDE
L 'ORDRE DE MONTAGE
THE ORDER OF ASSEMBLY
MONTAGEREIHENFOLGE
A B C .

BUITEN VASTE HANDGREEP 069.8407.XX IS OPTIONEEL
MANIPULER A L'EXTERIEUR FIXE 069.8407.XX EST FACULTATIF
OUTSIDE FIXED HANDLE 069.8407.XX IS OPTIONAL
AUBEN FESTE BEHANDELN 069.8407.XX IST OPTIONAL

schaal - échelle
scale - Maßstab
1/3

F

schaal - échelle
scale - Maßstab
1/3

KRUK
POIGNEE
HANDLE
HANDGRIFF

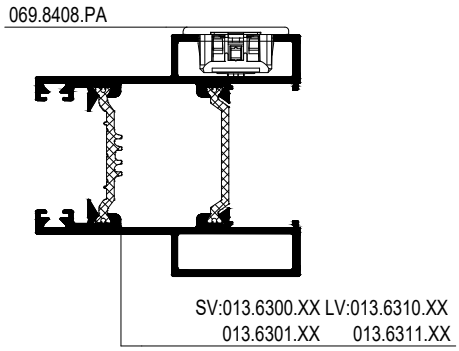

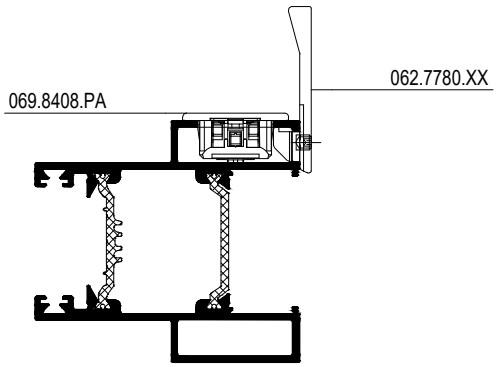

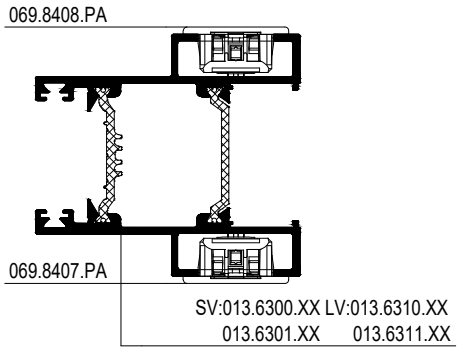

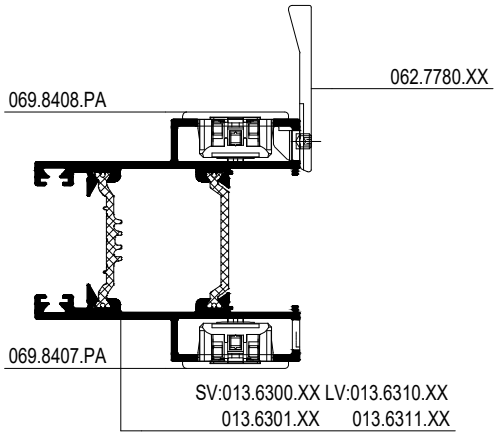

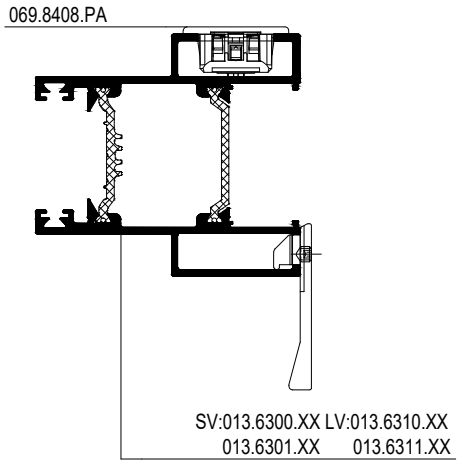

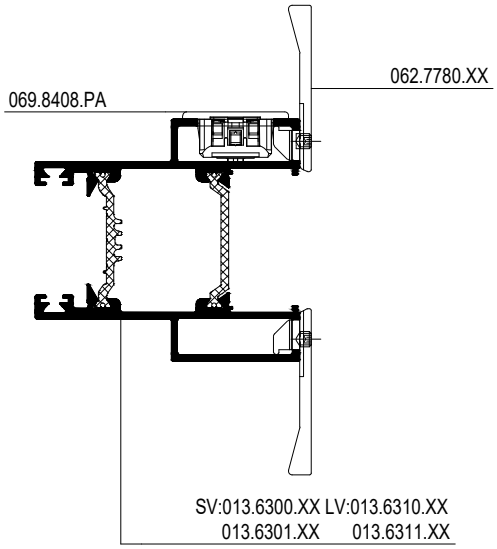

schaal - échelle
scale - Maßstab
1/2

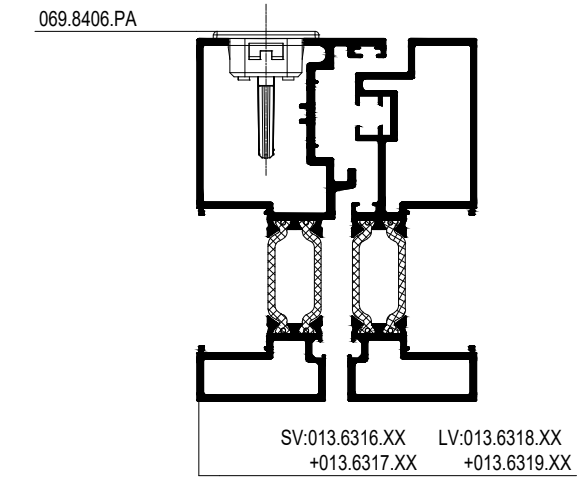

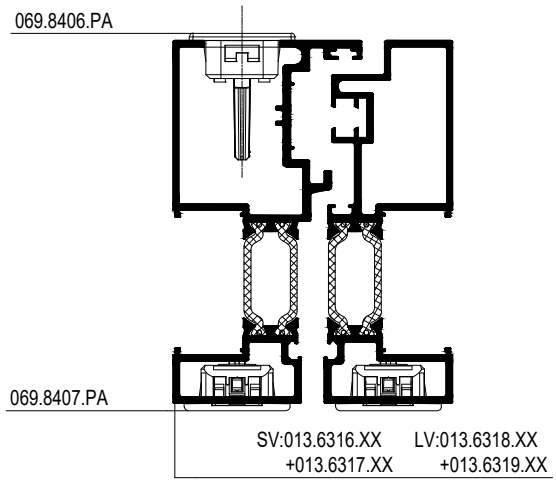

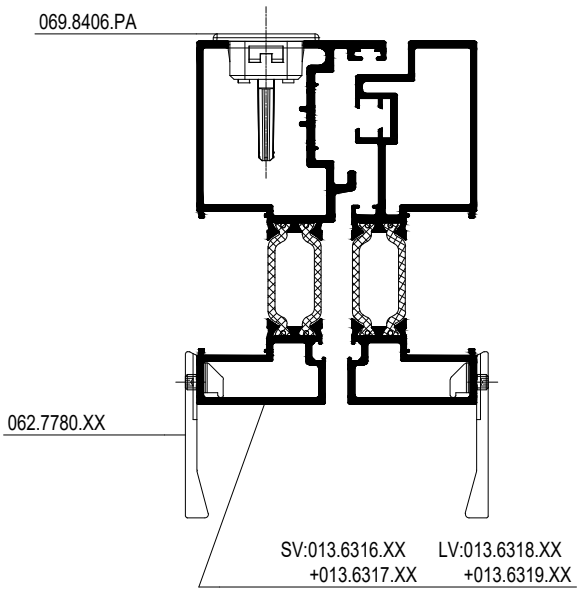

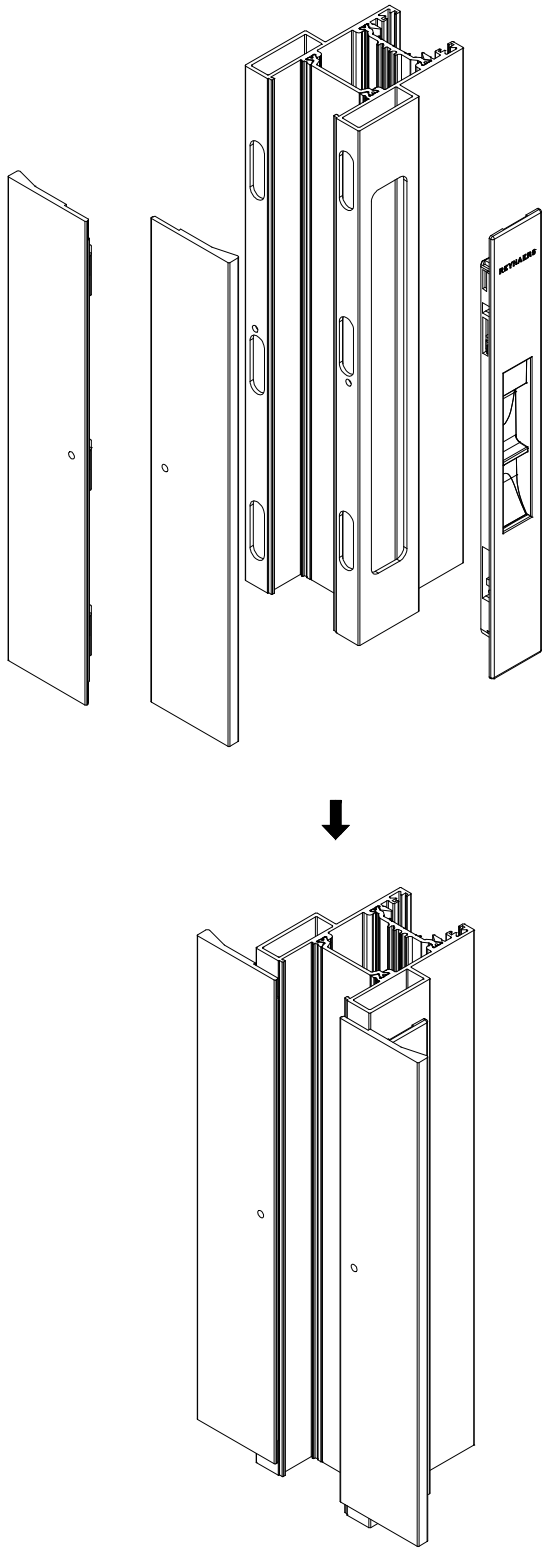

F

schaal - échelle
scale - Maßstab
1/3

SlimPatio 68

BEWERKING SLANKE HANDGREEP SITUATIE 1
OPERATION POIGNEE MINCE SITUATION 1
OPERATION SLIM HANDLE SITUATION 1
BEARBEITUNG SCHLANKE HANDGRIFF SITUATION 1

* H > 2200mm:

KRUKHOOGTE HAUTEUR DE BEQUILLE HEIGHT OF HANDLE HANDGRIFFHOEHE	1050 mm

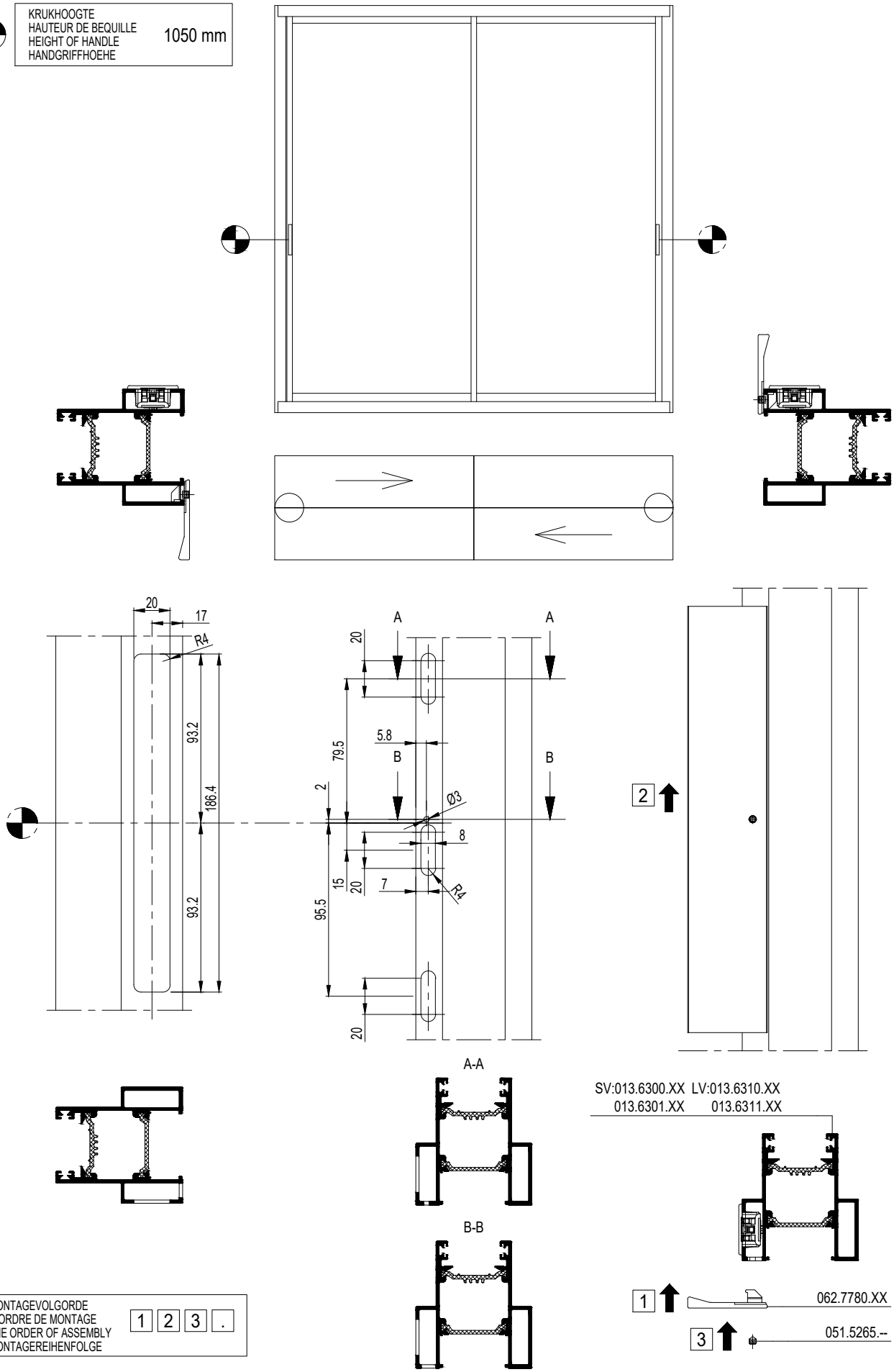

MONTAGEVOLGORDE L'ORDRE DE MONTAGE THE ORDER OF ASSEMBLY MONTAGEREIHENFOLGE	1 2 3 .

F

SlimPatio 68

BEWERKING SLANKE HANDGREEP SITUATIE 2
OPERATION POIGNEE MINCE SITUATION 2
OPERATION SLIM HANDLE SITUATION 2
BEARBEITUNG SCHLANKE HANDGRIFF SITUATION 2

* H > 2200mm:

KRUKHOOGTE HAUTEUR DE BEQUILLE HEIGHT OF HANDLE HANDGRIFFHOEHE	1050 mm

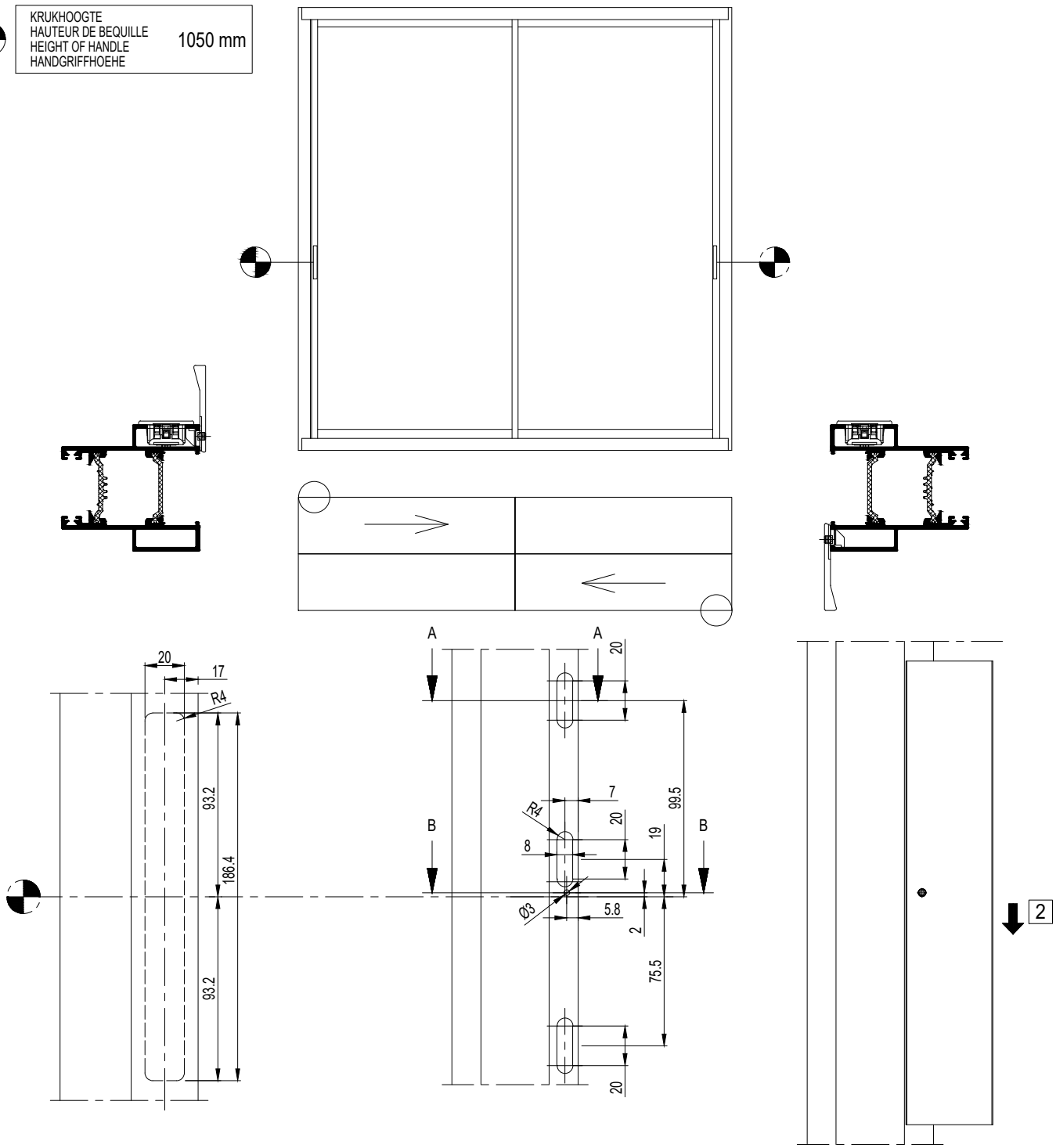

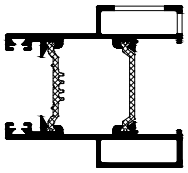

A-A

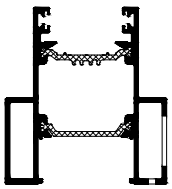

B-B

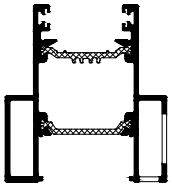

SV:013.6300.XX LV:013.6310.XX
013.6301.XX 013.6311.XX

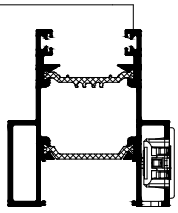

062.7780.XX 1

051.5265.-- 3

schaal - échelle
scale - Maßstab
1/3

MONTAGEVOLGORDE L 'ORDRE DE MONTAGE THE ORDER OF ASSEMBLY MONTAGEREIHENFOLGE	1 2 3 .

F

SlimPatio 68

MONTAGE VLEUGEL
MONTAGE VANTAIL
ASSEMBLY VENT
MONTAGE FLUEGEL

1 PLAATS DE BEGLAZINGSRUBBER ROND HET GLAS
MONTER LE JOINT DE VITRAGE AUTOUR DE VITRAGE
PLACE THE GLAZING GASKET AROUND THE GLASS
MONTIEREN SIE DIE GLASUNGSDICHTUNG UM DAS GLAS

2 PLAATS DE GLASSTEUNEN
MONTER LES SUPPORTS CALE DE VITRAGE
PLACE THE GLAZING SUPPORTS
MONTIEREN SIE DIE KLOTZBRUCKEN

3 PLAATS BORSTEL 081.9098.07/081.9120.SY IN HET WISSELPROFIEL
MONTER BROSSE 081.9098.07/081.9120.SY DANS LE CHICANE
PLACE BRUSH 081.9098.07/081.9120.SY IN THE MEETING SECTION
MONTIEREN SIE BURSTE 081.9098.07/081.9120.SY IM DIE WECHSELPROFIEL

4 PLAATS EINDSTUKKEN 024.5619.SY/024.5620.SY/069.5663.SY IN HET WISSELPROFIEL
MONTER PIECES FINALES 024.5619.SY/024.5620.SY/069.5663.SY DANS LE CHICANE
PLACE END PIECES 024.5619.SY/024.5620.SY/069.5663.SY IN THE MEETING SECTION
MONTIEREN SIE ENDKAPPEN 024.5619.SY/024.5620.SY/069.5663.SY IM DIE WECHSELPROFIL

5 PLAATS DICHTING/BORSTEL IN VERTICAAL PROFIEL
MONTER JOINT/BROSSE DANS PROFILE VERTICAL
PLACE GASKET/BRUSH IN VERTICAL PROFILE
MONTIEREN SIE DICHTUNG/BURSTE IN VERTIKAL PROFILE

6 PLAATS HET SLOT IN HET VERTICALE PROFIEL
MONTER COULISSEAU DANS LE PROFILE VERTICAL
PLACE THE LOCK IN THE VERTICAL PROFILE
MONTIEREN SIE DAS SCHLOSS IN VERTIKAL PROFILE

7 PLAATS EINDSTUKKEN 024.5621.SY/024.5622.SY/069.5663.SY IN VERTICAAL PROFIEL
MONTER PIECES FINALES 024.5621.SY/024.5622.SY/069.5663.SY DANS PROFILE VERTICAL
PLACE END PIECES 024.5621.SY/024.5622.SY/069.5663.SY IN VERTICAL PROFILE
MONTIEREN SIE ENDKAPPEN 024.5621.SY/024.5622.SY/069.5663.SY IN VERTIKAL PROFILE

8 PLAATS WIELEN/STEUNBLOKKEN OP ONDERSTE HORIZONTAAL PROFIEL
MONTER ROULETTE/SUPPORT MOTEUR SUR PROFILE HORIZONTALE BAS
PLACE ROLLERS/SUPPORTING BLOCK ON THE LOWER HORIZONTAL PROFILE
MONTIEREN SIE LAUFRAD/STUTZBLOCK AUF UNTEN HORIZONTALE PROFILE

9 PLAATS DICHTING/BORSTEL IN DE HORIZONTALE PROFIELEN
MONTER JOINT/BROSSE DANS LES PROFILES HORIZONTALE
PLACE GASKET/BRUSH IN HORIZONTAL PROFILE
MONTIEREN SIE DICHTUNG/BURSTE IN HORIZONTAL PROFILE

10 PLAATS DE PROFIELEN ROND HET GLAS EN SCHROEF DEZE SAMEN
MONTER LES PROFILES AUTOUR DE VITRAGE ET VISSER ENSEMBLE
PLACE THE PROFILES AROUND THE GLASS AND SCREW THEM TOGETHER
MONTIEREN SIE DIE PROFILE UM DAS GLAS UND SCHRAUBEN SIE ZUSAMMEN

11 PLAATS 022.5418.04 OP DE VASTE VLEUGEL
MONTER 022.5418.04 DANS LE OUVRANT FIXE
PLACE 022.5418.04 ON THE FIXED VENT
MONTIEREN SIE 022.5418.04 AUF DEN FENSTER FLEUGEL

F

MONTAGEVOLGORDE
L 'ORDRE DE MONTAGE
THE ORDER OF ASSEMBLY
MONTAGEREIHENFOLGE
1 2 3 .

schaal - échelle
scale - Maßstab
1/1

F

schaal - échelle
scale - Maßstab
1/1

SlimPatio 68

MONTAGE VLEUGEL
MONTAGE VANTAIL
ASSEMBLY VENT
MONTAGE FLUEGEL

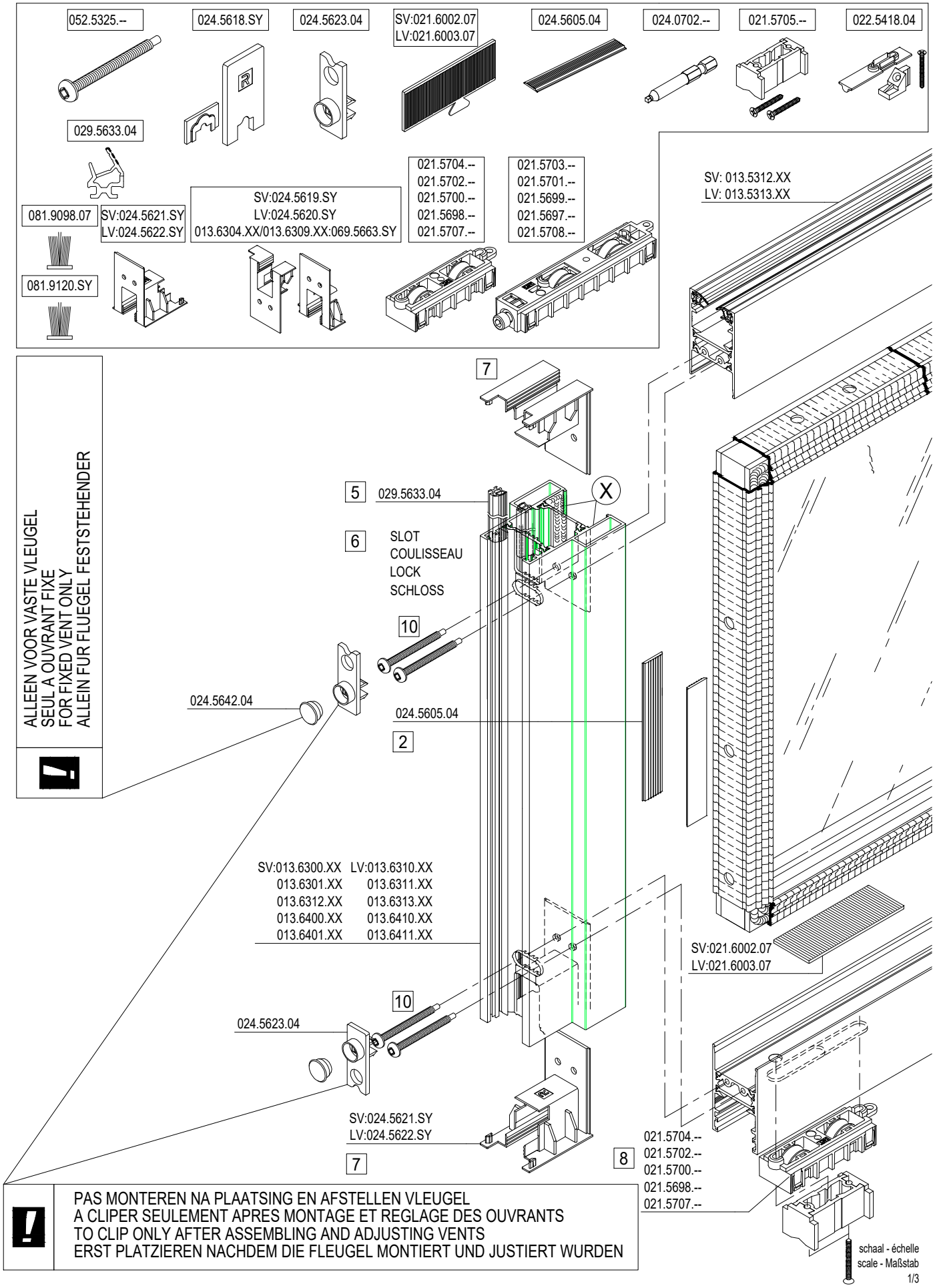

F

SlimPatio 68

MONTAGE VLEUGEL
MONTAGE VANTAIL
ASSEMBLY VENT
MONTAGE FLUEGEL

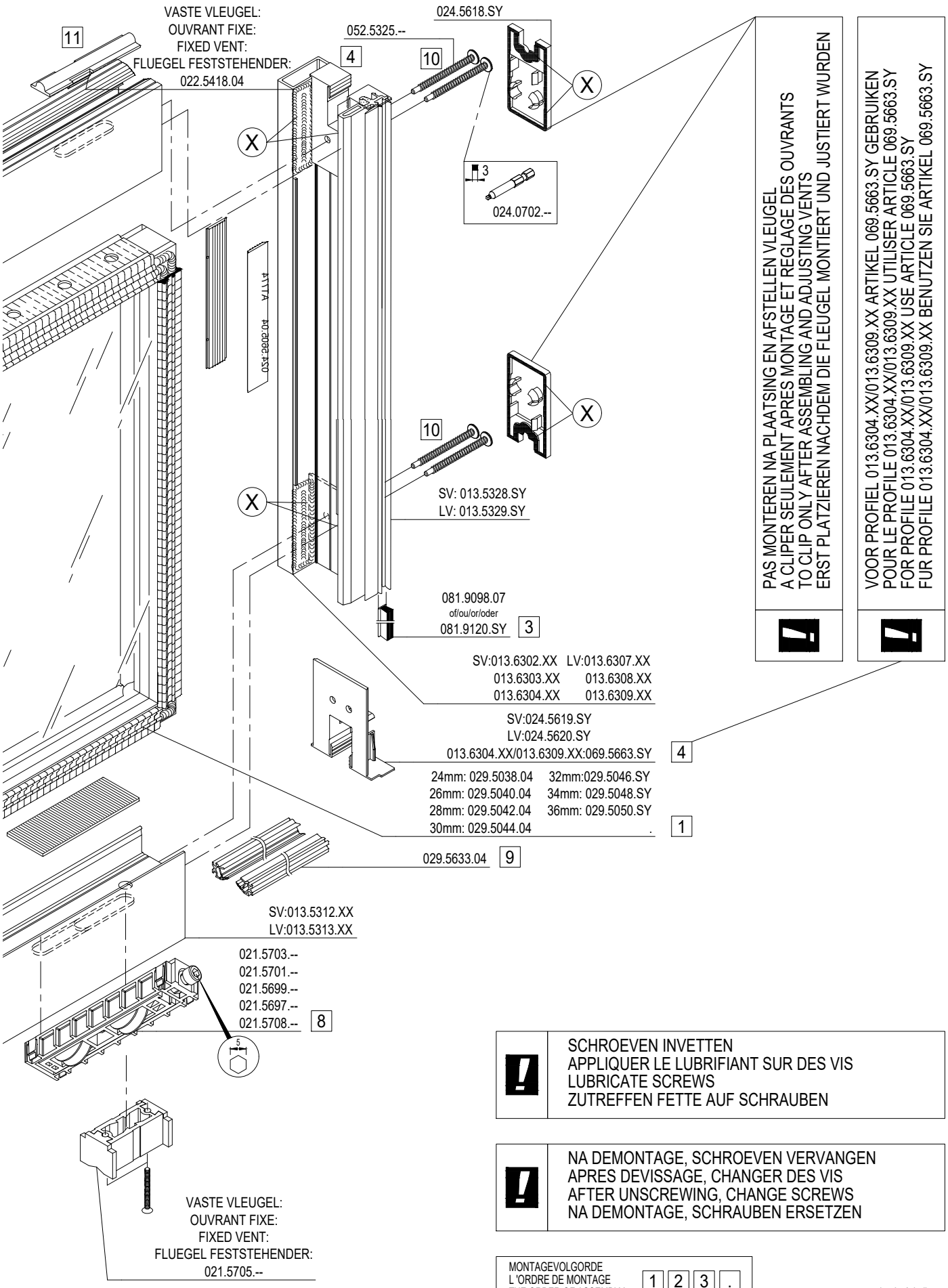

SCHROEVEN INVETTEN
APPLIQUER LE LUBRIFIANT SUR DES VIS
LUBRICATE SCREWS
ZUTREFFEN FETTE AUF SCHRAUBEN

NA DEMONTAGE, SCHROEVEN VERVANGEN
APRES DEVISSAGE, CHANGER DES VIS
AFTER UNSCREWING, CHANGE SCREWS
NA DEMONTAGE, SCHRAUBEN ERSETZEN

MONTAGEVOLGORDE
L 'ORDRE DE MONTAGE
THE ORDER OF ASSEMBLY
MONTAGEREIHENFOLGE
1 2 3 .

schaal - échelle
scale - Maßstab
1/3

F

SlimPatio 68

MONTAGE 4-SLAG VLEUGEL
MONTAGE 4 VANTAUX VANTAIL
ASSEMBLY 4 DOORS VENT
MONTAGE 4-SCHLAG FLUEGEL

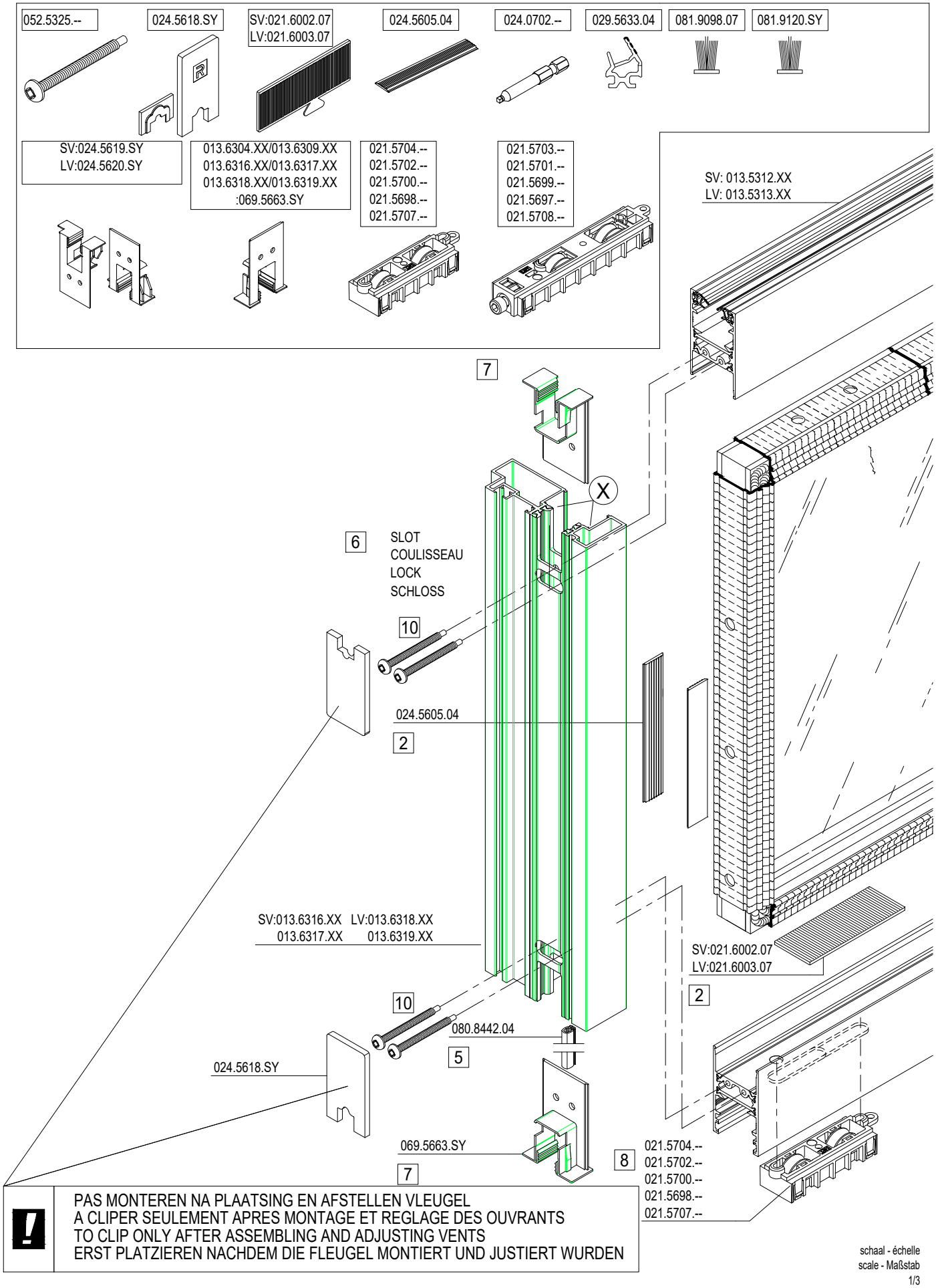

PAS MONTEREN NA PLAATSING EN AFSTELLEN VLEUGEL
A CLIPER SEULEMENT APRES MONTAGE ET REGLAGE DES OUVRANTS
TO CLIP ONLY AFTER ASSEMBLING AND ADJUSTING VENTS
ERST PLATZIEREN NACHDEM DIE FLEUGEL MONTIERT UND JUSTIERT WURDEN

schaal - échelle
scale - Maßstab
1/3

F

SlimPatio 68

MONTAGE 4-SLAG VLEUGEL
MONTAGE 4 VANTAUX VANTAIL
ASSEMBLY 4 DOORS VENT
MONTAGE 4-SCHLAG FLUEGEL

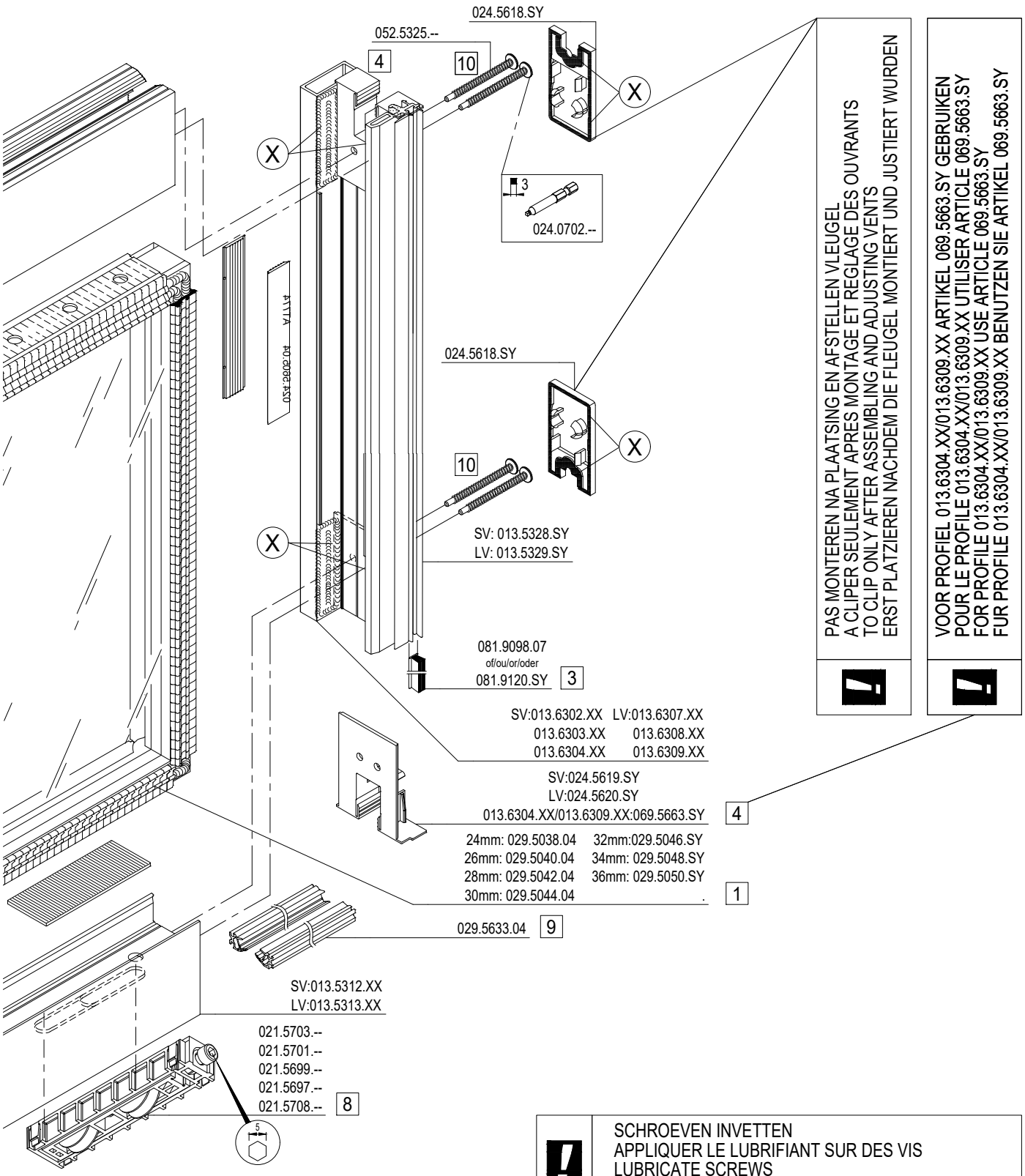

SCHROEVEN INVETTEN
APPLIQUER LE LUBRIFIANT SUR DES VIS
LUBRICATE SCREWS
ZUTREFFEN FETTE AUF SCHRAUBEN

NA DEMONTAGE, SCHROEVEN VERVANGEN
APRES DEVISSAGE, CHANGER DES VIS
AFTER UNSCREWING, CHANGE SCREWS
NA DEMONTAGE, SCHRAUBEN ERSETZEN

MONTAGEVOLGORDE
L 'ORDRE DE MONTAGE
THE ORDER OF ASSEMBLY
MONTAGEREIHENFOLGE
1 2 3 .

schaal - échelle
scale - Maßstab
1/3

F

SlimPatio 68

PLAATSING VLEUGELS
PLACEMENT DES OUVRANTS
PLACEMENT OF VENTS
PLATZIERUNG FLUEGELS

1
PLAATS VERTICALE AFDEKPROFIELEN 013.6306.XX MET BORSTELS 081.9130.SY (SV) / 081.9115.SY (LV)
MONTER PROFILE DES COUVRIR VERTICAL 013.6306.XX AVEC BROSSE 081.9130.SY (SV) / 081.9115.SY (LV)
PLACE VERTICAL COVER PROFILES 013.6306.XX WITH BRUSH 081.9130.SY (SV) / 081.9115.SY (LV)
MONTIEREN SIE VERTIKAL ABDECKPROFILE 013.6306.XX MIT BURSTE 081.9130.SY (SV) / 081.9115.SY (LV)

2
PLAATS EINDSTUK 069.5672.SY OP HET VERTICALE AFDEKPROFIEL VAN DE X-ZIJDE
MONTER PIECE FINAL 069.5672.SY SUR LE PROFILE DES COUVRIR VERTICAL DE COTE X
PLACE END PIECE 069.5672.SY ON THE VERTICAL COVER PROFILE OF THE X-SIDE
MONTIEREN SIE ENDSTUECK 069.5672.SY AUF VERTIKAL ABDECKPROFILE AUF X-SEITE

3
PLAATS DE VLEUGELS
MONTER DES OUVRANTS
PLACE THE VENTS
MONTIEREN SIE DIE FLUEGELS

4
PLAATS 1STE STUK VAN TPE 013.5385.SY BOVENAAN FRAME
MONTER 1ER PIECE DE TPE 013.5385.SY EN HAUT DORMANT
PLACE 1STE PIECE OF TPE 013.5385.SY IN TOP OF FRAME
MONTIEREN SIE 1ST STUCK VAN TPE 013.5385.SY OBEN AUF BLENDRAHMEN

5
KLIK BORSTEL 022.560604 BOVENAAN IN HET FRAME EN SCHUIF OP ZIJN PLAATS
CLIP BROSSE 022.5606.04 EN HAUT DANS LE DORMANT ET GLISSER EN PLACE
CLIP BRUSH 022.5606.04 IN TOP FRAME AND SLIDE IN PLACE
CLIP BURSTE 022.5606.04 IN OBEN AUF BLENDRAHMEN UND GLEITEN ES IN STELLUNG

6
PLAATS 2DE STUK VAN TPE 013.5385.SY BOVENAAN FRAME
MONTER 2E PIECE DE TPE 013.5385.SY EN HAUT DORMANT
PLACE 2ND PIECE OF TPE 013.5385.SY IN TOP OF FRAME
MONTIEREN SIE 2. STUCK VAN TPE 013.5385.SY OBEN AUF BLENDRAHMEN

7
PLAATS BOVENSTE TPE AFWERKINGSPROFIEL 013.6835.SY IN 2 DELEN
MONTER PROFILE DE FINITION TPE 013.6835.SY EN TOP EN 2 PARTIE
PLACE TOP TPE FINISHING PROFILE 013.6835.SY IN 2 PIECES
MONTIEREN SIE OBEN TPE AUSFUEHRUNGSPROFIL 013.6835.SY IN 2 TEILEN

8
PLAATS ZIJDELINGS TPE AFWERKINGSPROFIEL 013.6835.SY
MONTER PROFILE DE FINITION TPE 013.6835.SY SUR LE COTE
PLACE SIDE TPE FINISHING PROFILE 013.6835.SY
MONTIEREN SIE SEITWARTS TPE AUSFUEHRUNGSPROFIL 013.6835.SY

9
PLAATS STOP 024.5623.04 EN 024.5642.04 ONDERAAN EN BOVENAAN OP Q-VLEUGEL EN SCHUIF VLEUGEL OP ZIJN PLAATS
MONTER BOUCHE-TROU 024.5623.04 ET 024.5642.04 EN DESSOUS ET EN HAUTE SUR OUVRANTS Q ET GLISSER OUVRANTS EN PLACE
PLACE PLUG 024.5623.04 AND 024.5642.04 ON THE BOTTOM AND ON TOP ON THE Q VENT AND SLIDE VENT IN PLACE
MONTIEREN SIE VERSCHLUSSKAPPE 024.5623.04 UND 024.5642.04 UNTEN UND OBEN AUF Q-LUEGEL UND GLEITEN FLUEGEL IN STELLUNG

10
PLAATS BUFFER 022.5418.04 IN RAIL DETAIL MET SILICONE
MONTER BUTEE 022.5418.04 DANS LE DETAIL DE RAIL AVEC SILICONE
PLACE BUFFER 022.5418.04 IN RAIL DETAIL WITH SILICONE
MONTIEREN SIE STOPPER 022.5418.04 IN RAIL DETAIL MIT SILICONEN

11
BEVESTIG BUFFER 022.5418.04 IN KADER MET SCHROEF
ATTACHER BUTEE 022.5418.04 DANS LE CADRE
FIX BUFFER 022.5418.04 IN FRAME WITH SCREW
BESTATIGEN SIE STOPPER 022.5418.04 IN BLENDRAHMEN

12
PLAATS EINDSTUK 024.5618.SY BOVENAAN EN ONDERAAN OP VLEUGEL
MONTER PIECE FINAL 024.5618.SY EN HAUTE ET EN DESSOUS SUR OUVRANTS
PLACE END PIECE 024.5618.SY ON TOP AND ON THE BOTTOM ON VENT
MONTIEREN SIE ENDSTUECK 024.5618.SY OBEN UND UNTEN AUF FLUEGEL

13
PLAATS HORIZONTALE AFDEKKAP 013.6305.XX MET BORSTELS 081.9130.SY (SV) / 081.9115.SY (LV) ONDERAAN FRAME
MONTER CAPUCHONS HORIZONTALE 013.6305.XX AVEC BROSSE 081.9130.SY (SV) / 081.9115.SY (LV) EN DESSOUS DORMANT
PLACE HORIZONTAL COVER CAP 013.6305.XX WITH BRUSH 081.9130.SY (SV) / 081.9115.SY (LV) ON THE BOTTOM OF FRAME
MONTIEREN SIE HORIZONTAL ABDECKKAP 013.6305.XX MIT BURSTE 081.9130.SY (SV) / 081.9115.SY (LV) UNTEN AUF BLENDRAHMEN

14
PLAATS HORIZONTALE AFDEKKAP 013.6306.XX MET BORSTEL 081.9130.SY (SV) / 081.9115.SY (LV) BOVENAAN FRAME
MONTER CAPUCHONS HORIZONTALE 013.6306.XX AVEC BROSSE 081.9130.SY (SV) / 081.9115.SY (LV) EN HAUT DORMANT
PLACE HORIZONTAL COVER CAP 013.6306.XX WITH BRUSH 081.9130.SY (SV) / 081.9115.SY (LV) IN TOP OF FRAME
MONTIEREN SIE HORIZONTAL ABDECKKAP 013.6306.XX MIT BURSTE 081.9130.SY (SV) / 081.9115.SY (LV) OBEN AUF BLENDRAHMEN

15
PLAATS STOP 024.5623.04 EN 024.5618.SY OP X-VLEUGEL
MONTER BOUCHE-TROU 024.5623.04 ET 024.5618.SY SUR VANTAIL X
PLACE PLUG 024.5623.04 AND 024.5618.SY ON X VENT
MONTIEREN SIE VERSCHLUSSKAPPE 024.5623.04 UND 024.5618.SY AUF DEN X-FLUEGEL

16
PLAATS DE SLOTPADEN
MONTER DES GACHES
PLACE THE RECEIVERS
MONTIEREN SIE DIE SCHLIESSBLECHE

F

MONTAGEVOLGORDE
L 'ORDRE DE MONTAGE
THE ORDER OF ASSEMBLY
MONTAGEREIHENFOLGE
1 2 3 .

schaal - échelle
scale - Maßstab
1/1

SlimPatio 68

PLAATSING VLEUGELS
PLACEMENT DES OUVRANTS
PLACEMENT OF VENTS
PLATZIERUNG FLUEGELS

GEBRUIK 069.5672.SY ALLEEN BIJ X-ZIJDE
UTILISER 069.5672.SY SEULEMENT SUR DE COTE X
USE 069.5672.SY ONLY ON X SIDE
VERWENDEN SIE 069.5672.SY NUR AUF X-SEITE

		SV/LV
	197.D900.00	013.6306.XX
	-	
	-	
	-	

1/2

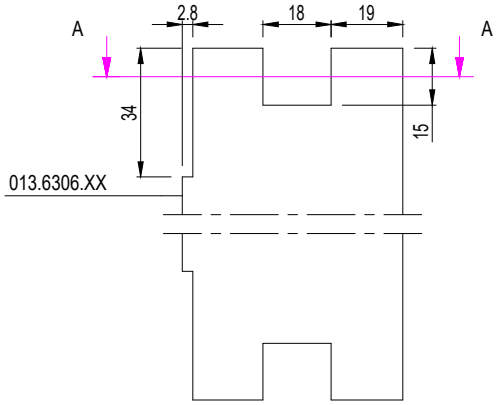

A-A

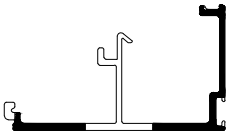

1/2

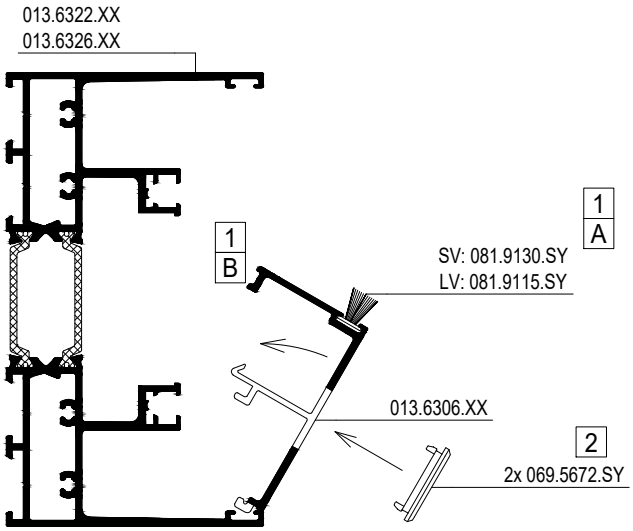

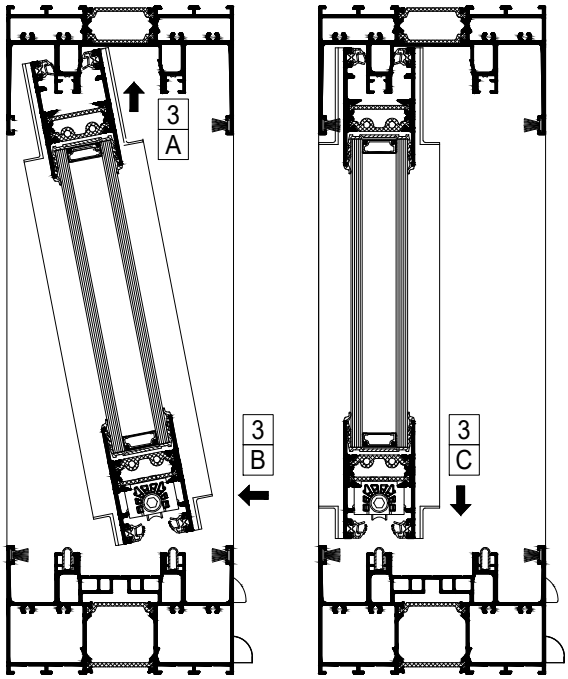

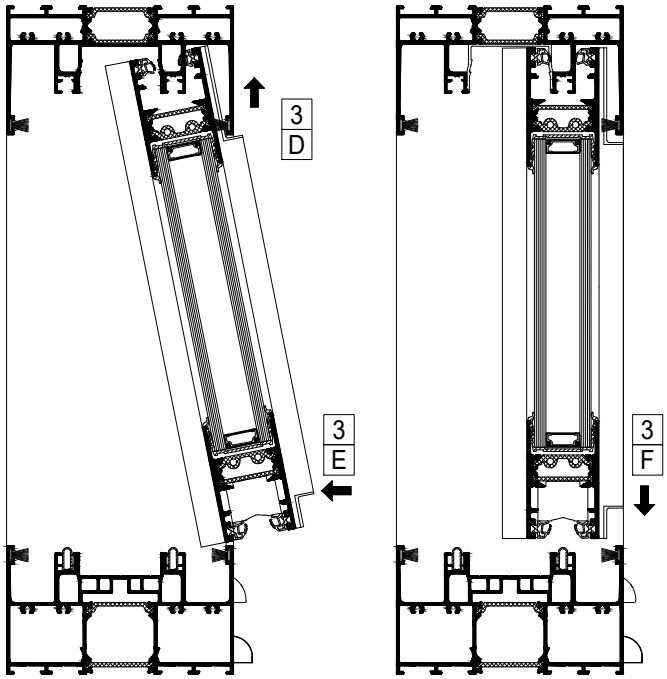

schaal - échelle
scale - Maßstab
1/4

F

SlimPatio 68

PLAATSING VLEUGELS
PLACEMENT DES OUVRANTS
PLACEMENT OF VENTS
PLATZIERUNG FLUEGELS

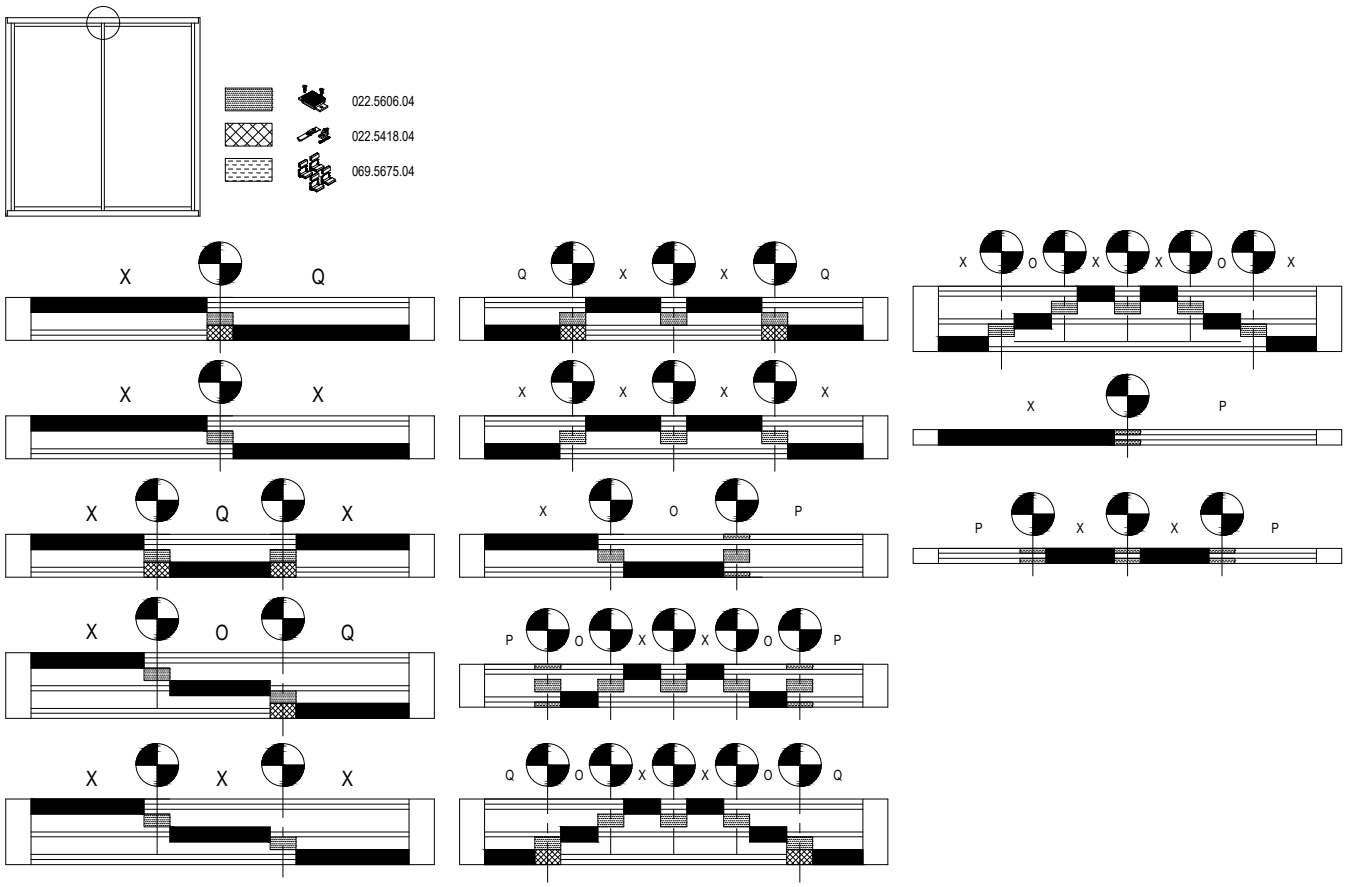

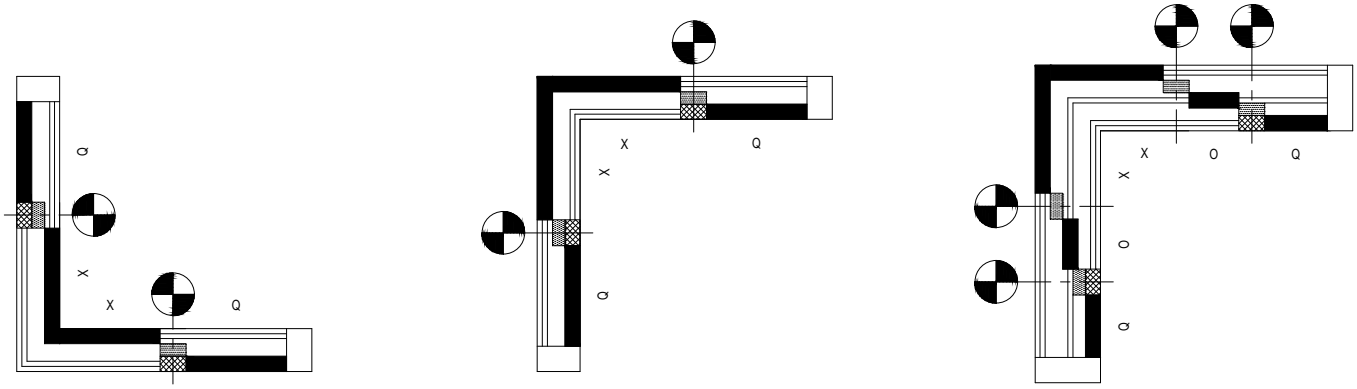

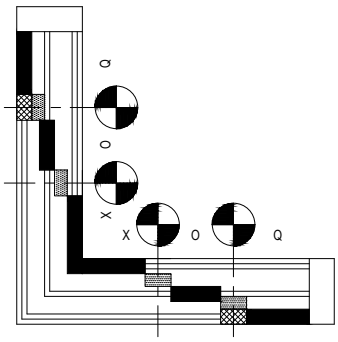

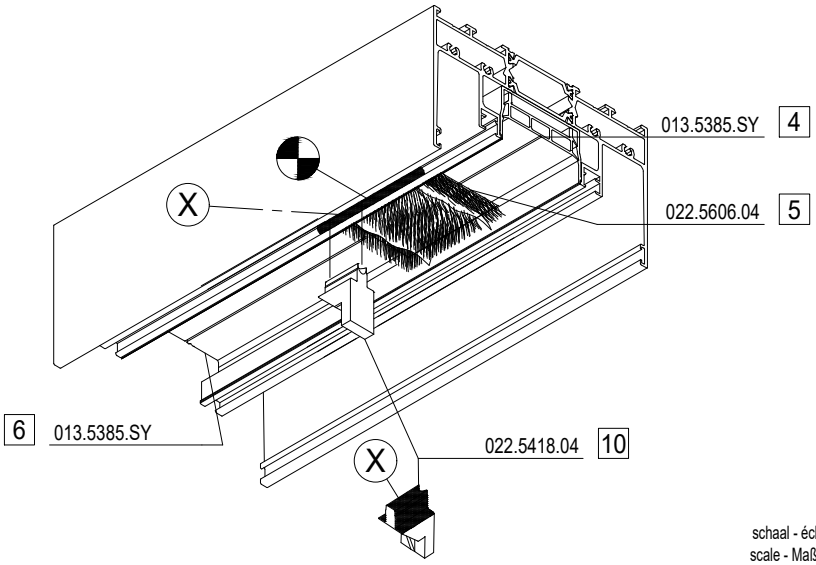

MONTAGEVOLGORDE
L'ORDRE DE MONTAGE
THE ORDER OF ASSEMBLY
MONTAGEREIHENFOLGE
A B C .

schaal - échelle
scale - Maßstab
1/3

F

Q

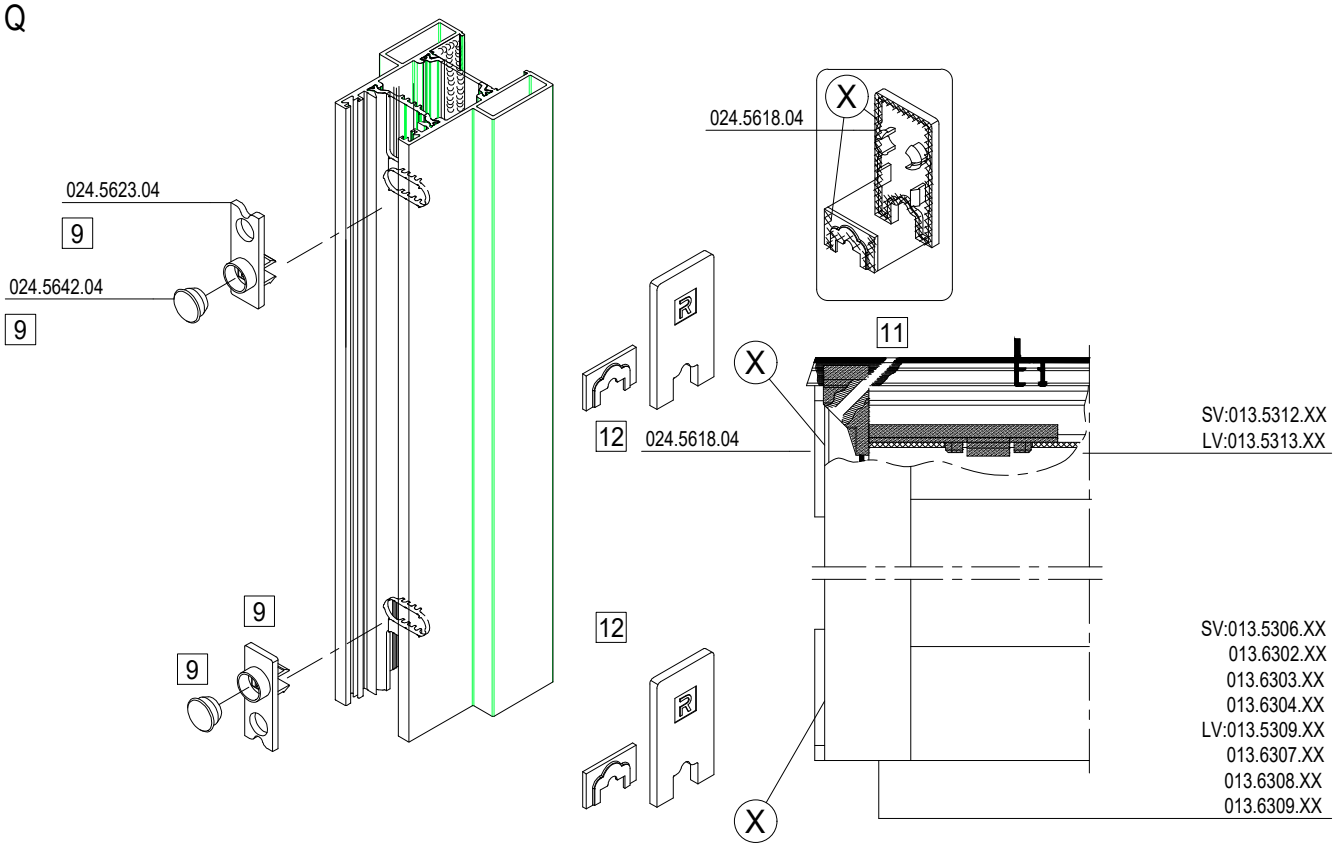

X

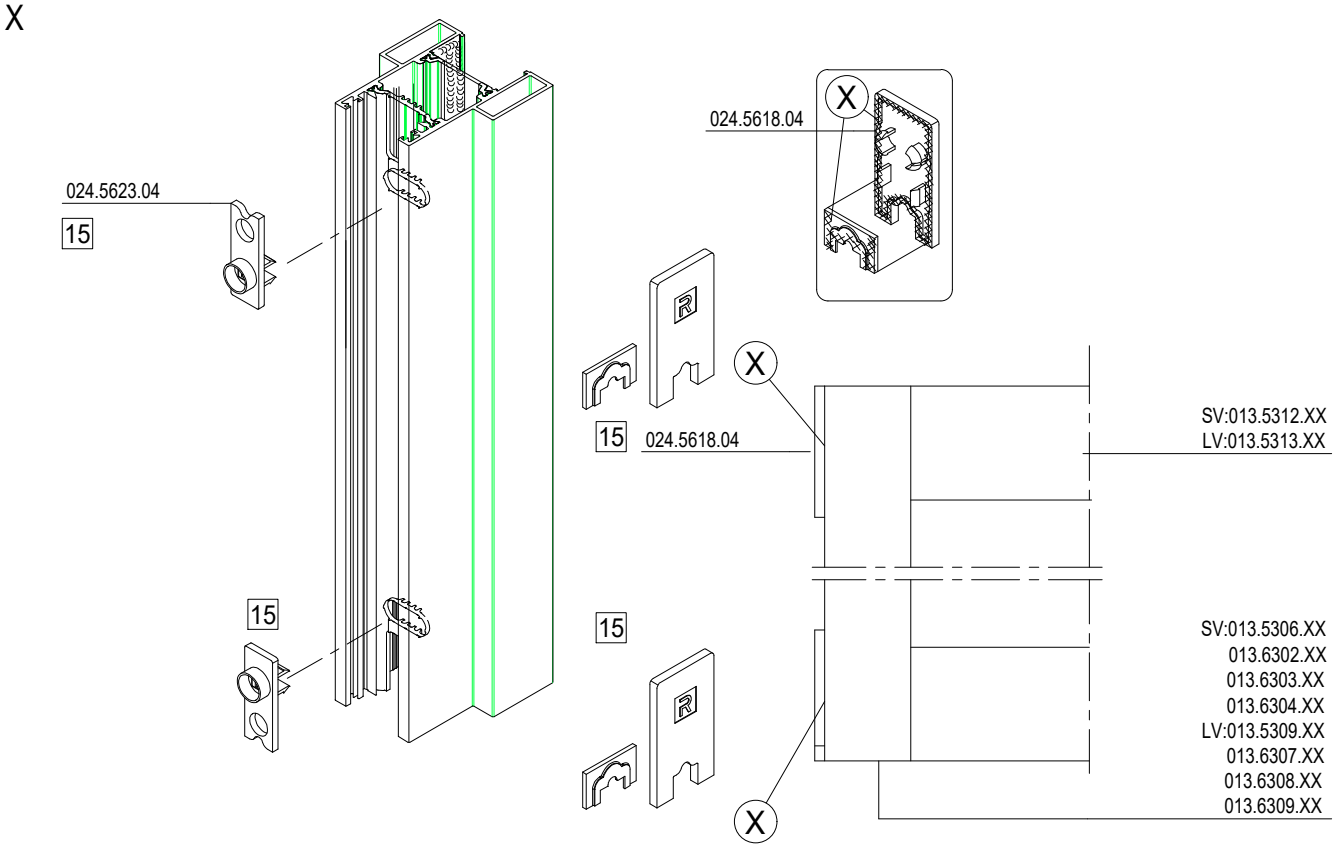

schaal - échelle
scale - Maßstab
1/3

F

SlimPatio 68

PLAATSING VLEUGELS
PLACEMENT DES OUVRANTS
PLACEMENT OF VENTS
PLATZIERUNG FLUEGELS

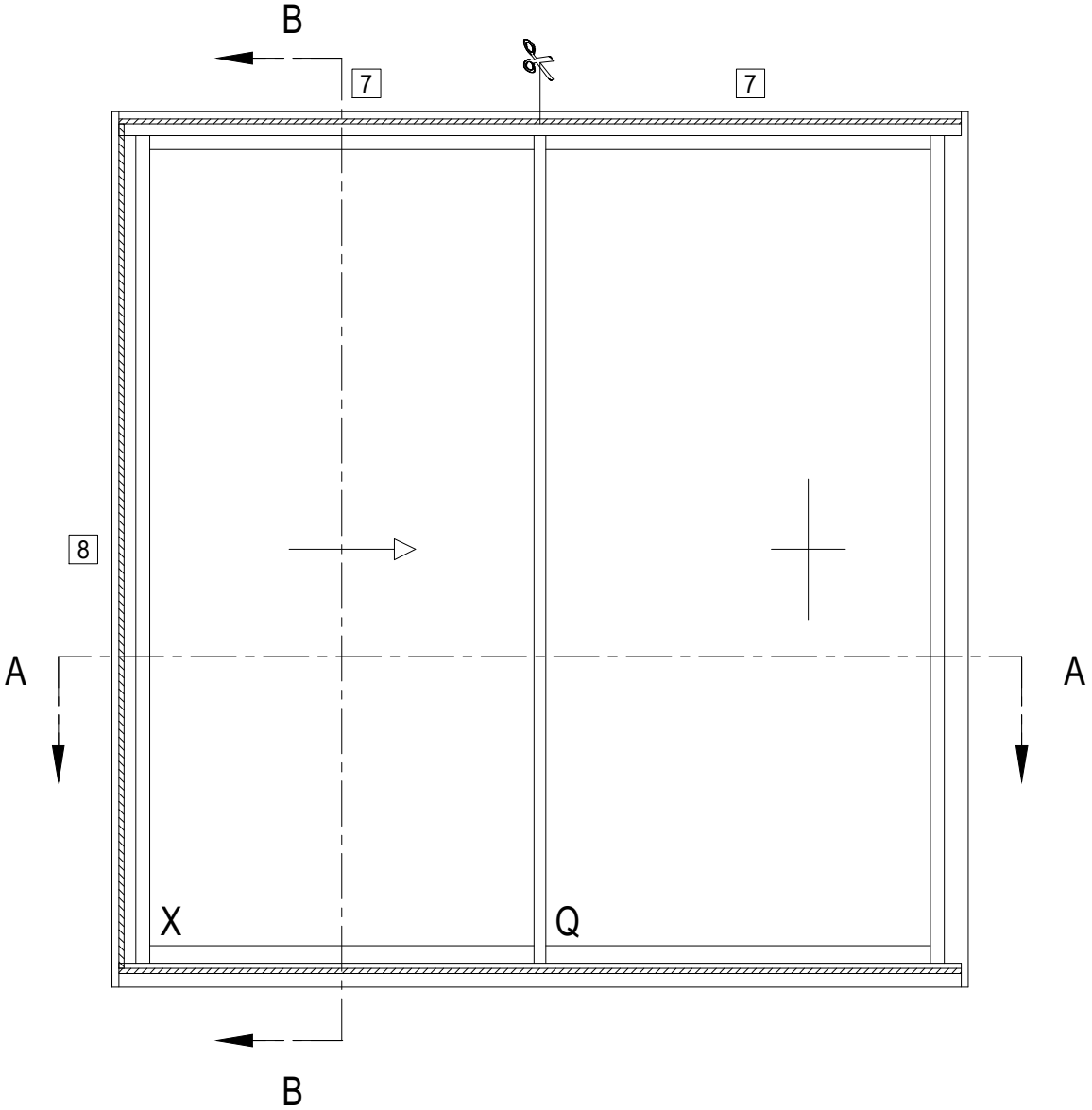

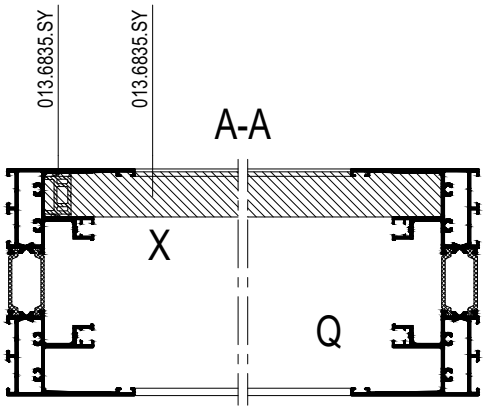

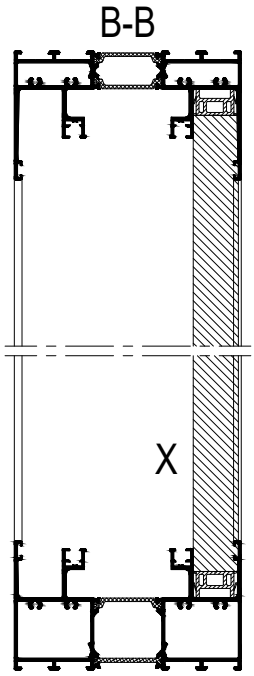

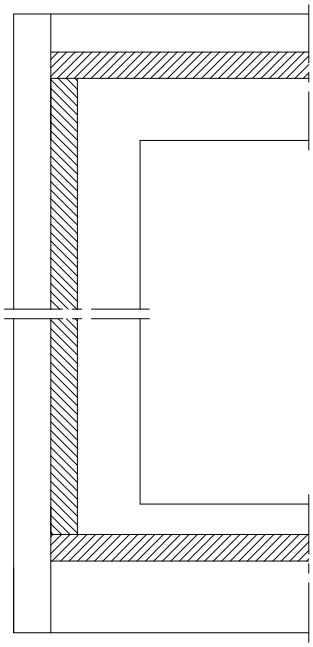

GEBRUIK SILICONESPRAY
UTILISER UN SPRAY DE SILICONE
USE SILICONE SPRAY
SILIKONSPRAY VERWENDEN

schaal - échelle
scale - Maßstab
1/4

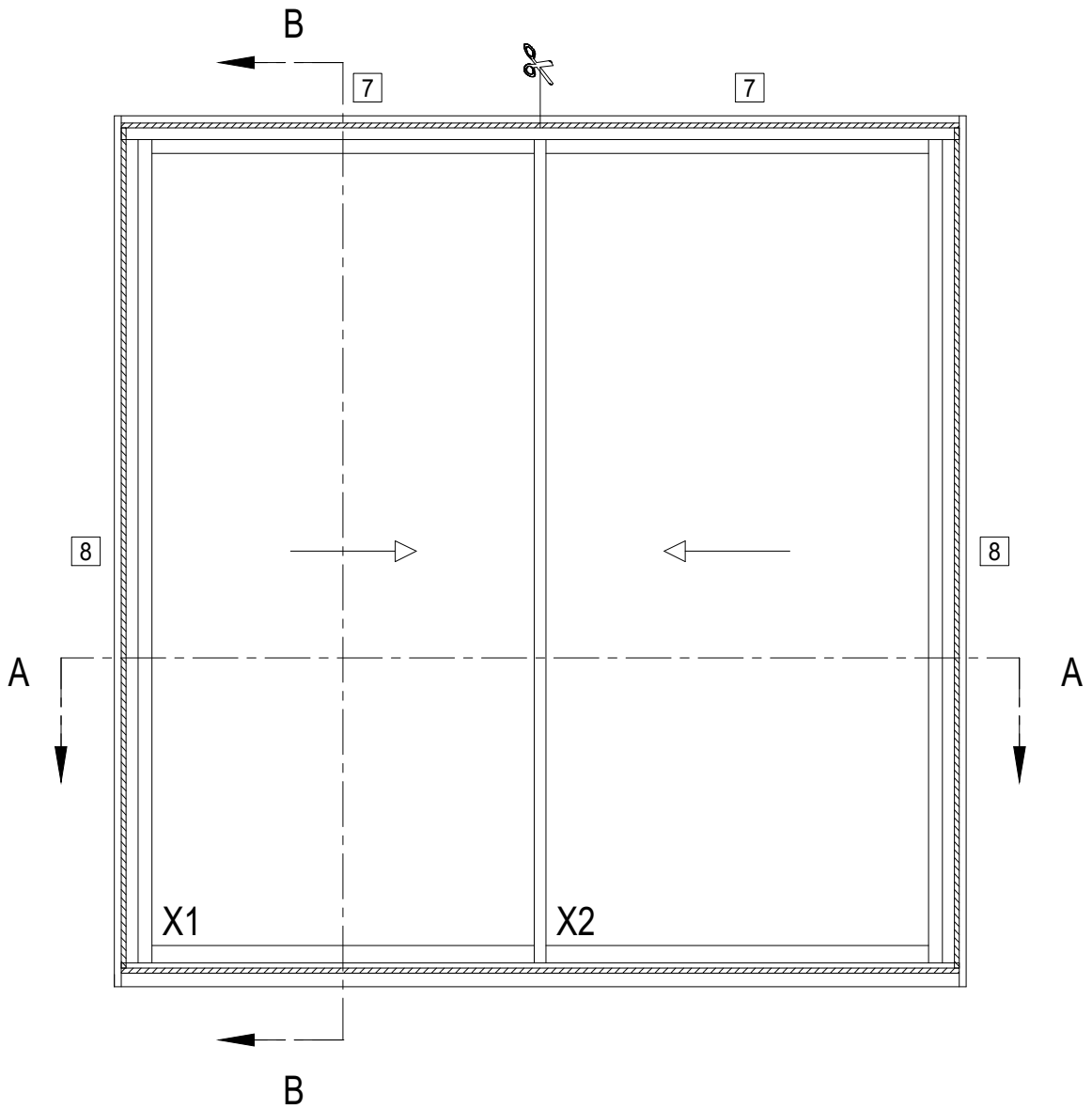

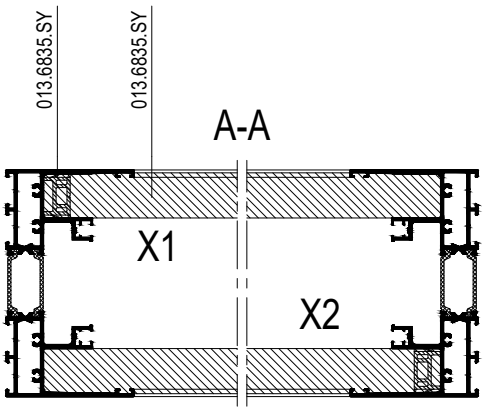

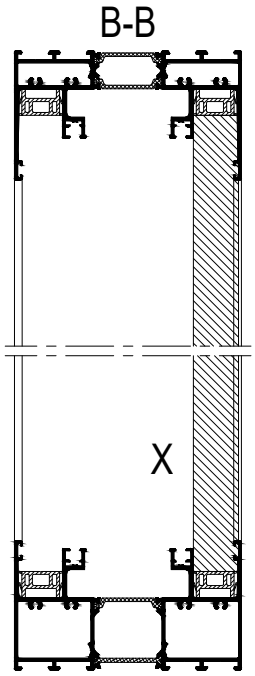

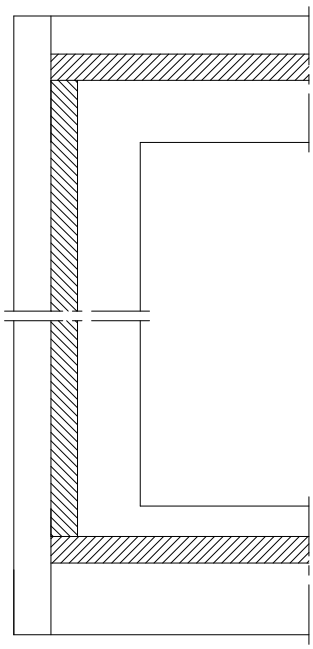

GEBRUIK SILICONESPRAY
UTILISER UN SPRAY DE SILICONE
USE SILICONE SPRAY
SILIKONSPRAY VERWENDEN

schaal - échelle
scale - Maßstab
1/4

F

SlimPatio 68

PLAATSING VLEUGELS
PLACEMENT DES OUVRANTS
PLACEMENT OF VENTS
PLATZIERUNG FLUEGELS

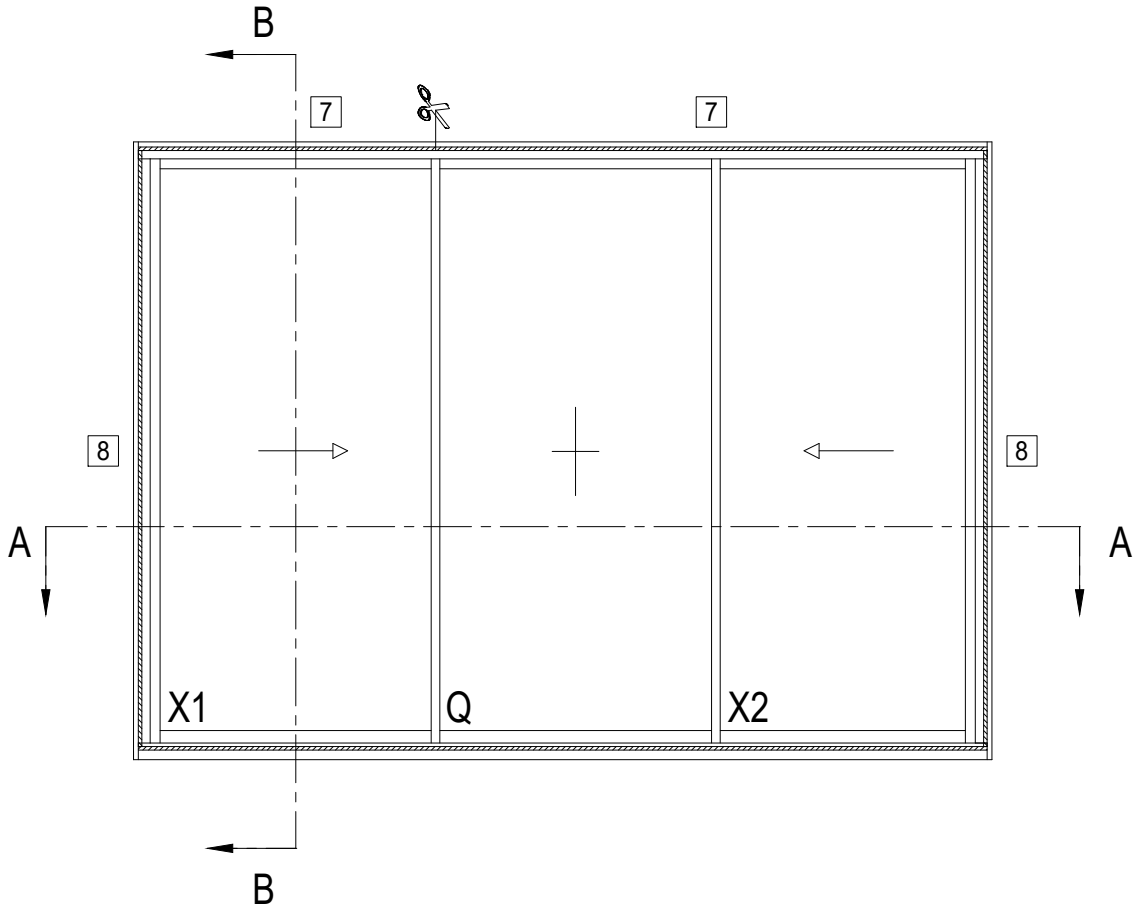

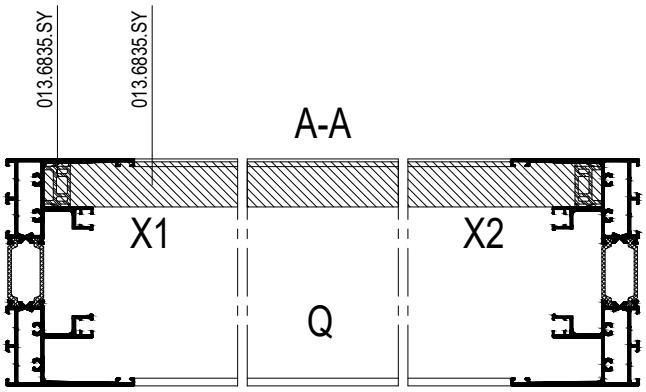

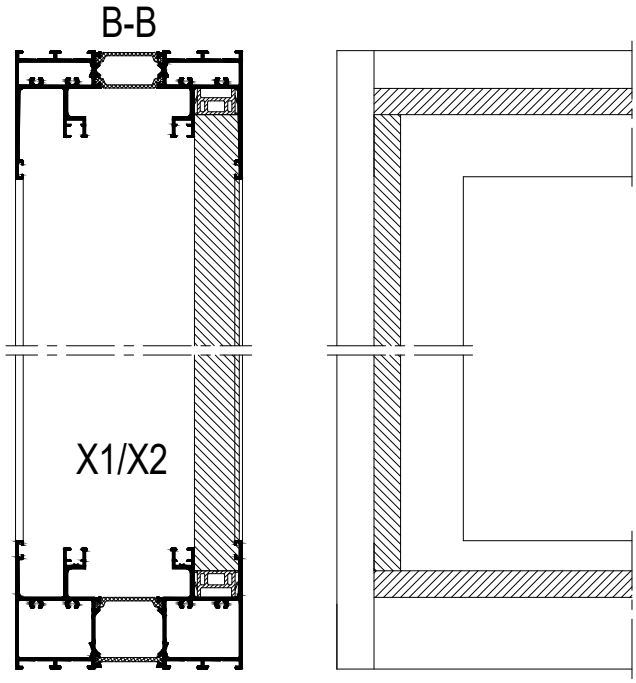

F

GEBRUIK SILICONESPRAY
UTILISER UN SPRAY DE SILICONE
USE SILICONE SPRAY
SILIKONSPRAY VERWENDEN

schaal - échelle
scale - Maßstab
1/4

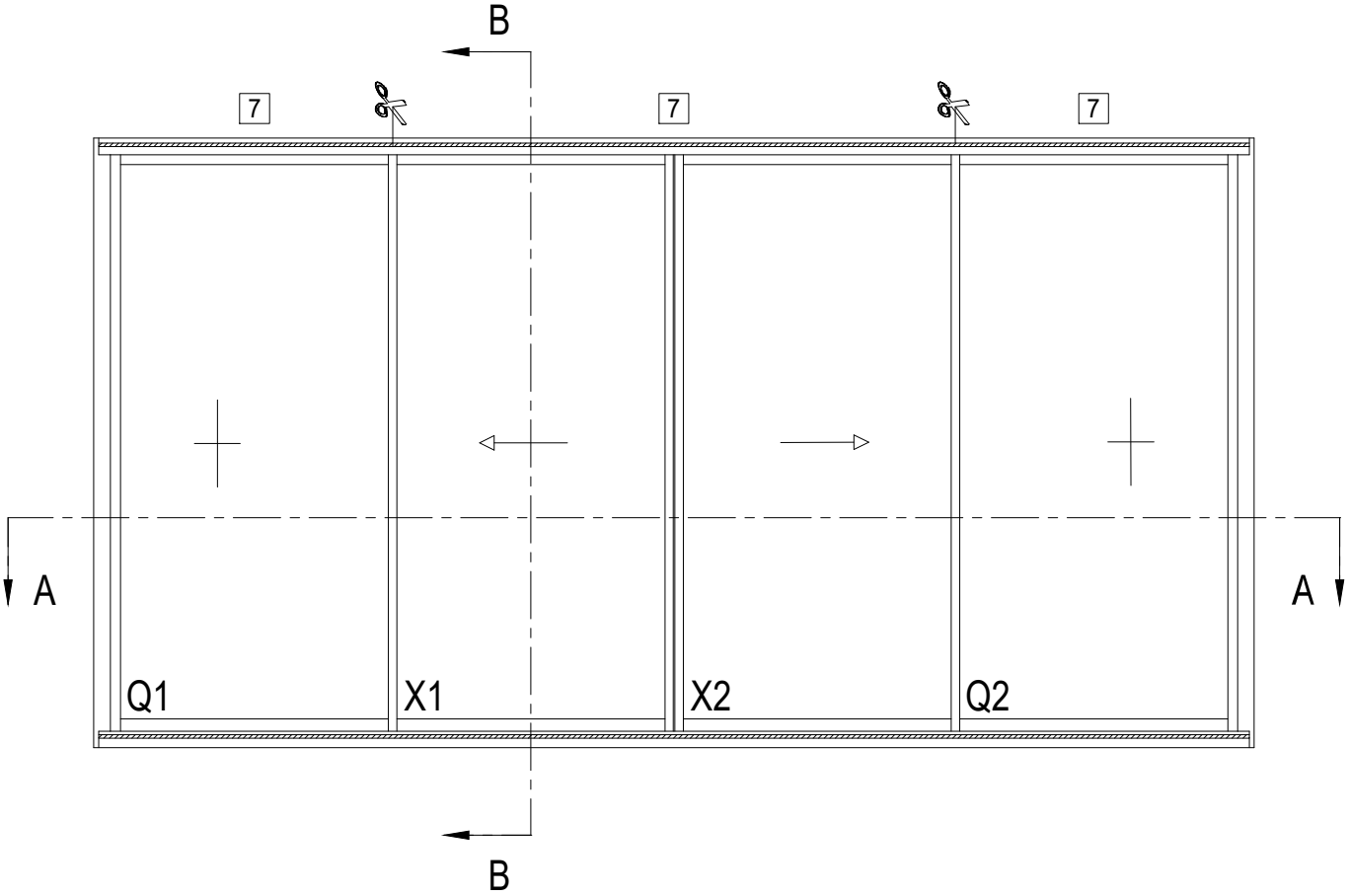

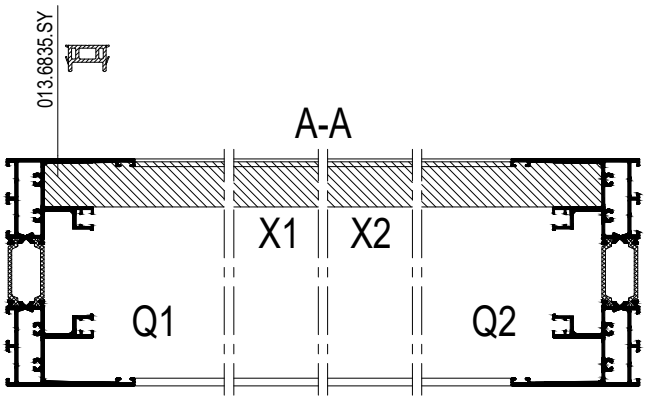

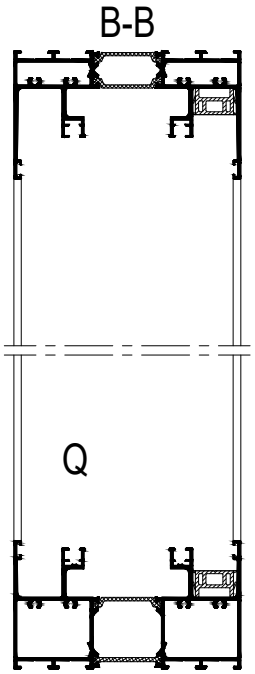

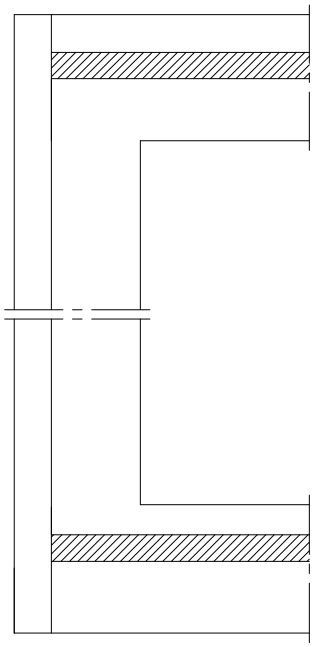

F

GEBRUIK SILICONESPRAY
UTILISER UN SPRAY DE SILICONE
USE SILICONE SPRAY
SILIKONSPRAY VERWENDEN

schaal - échelle
scale - Maßstab
1/4

SlimPatio 68

PLAATSING VLEUGELS
PLACEMENT DES OUVRANTS
PLACEMENT OF VENTS
PLATZIERUNG FLUEGELS

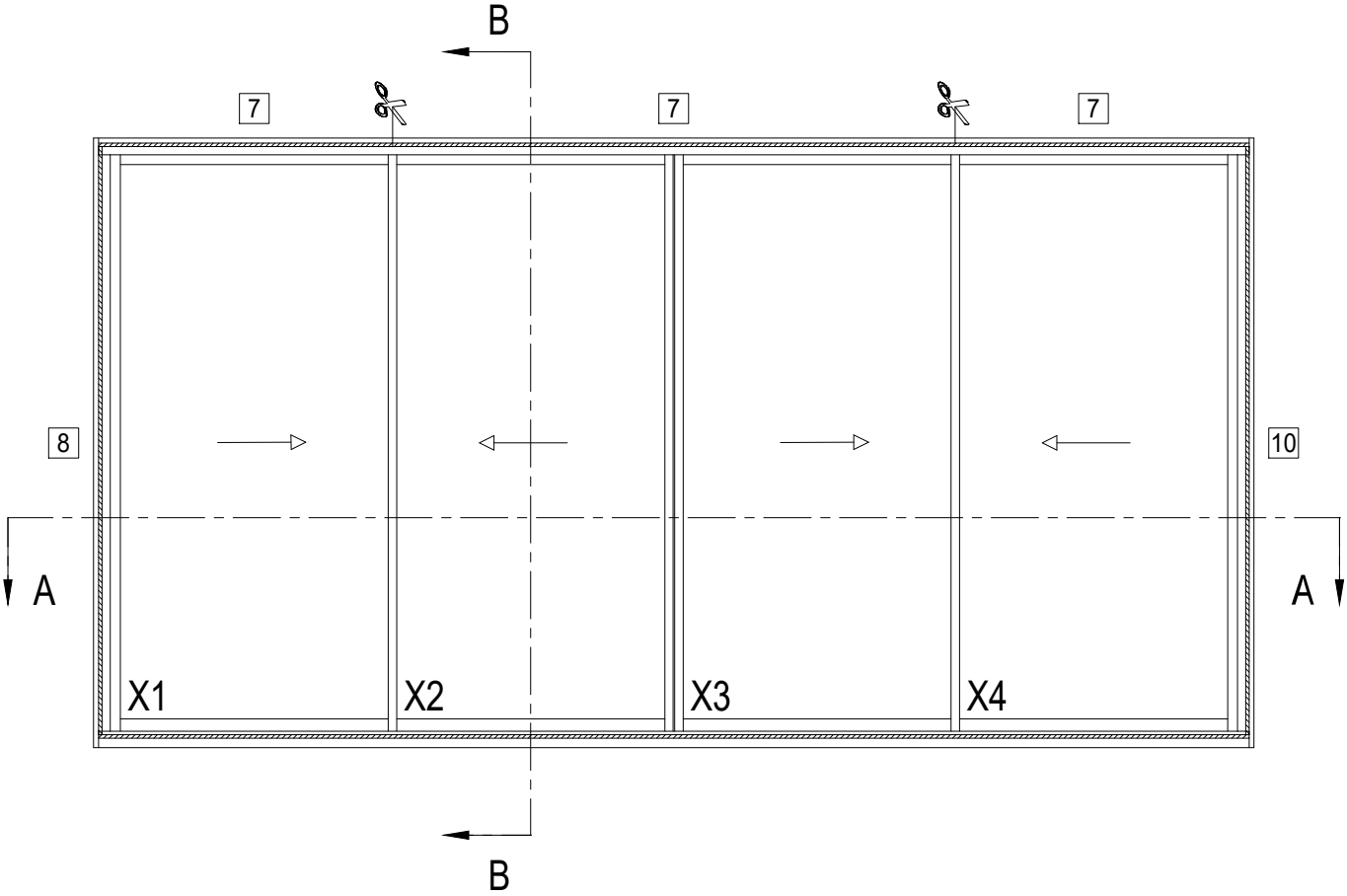

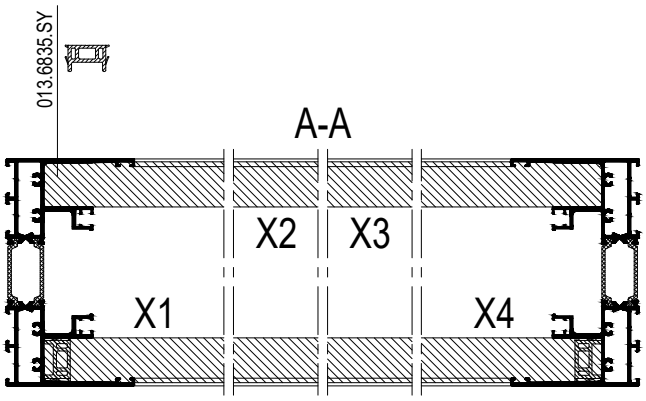

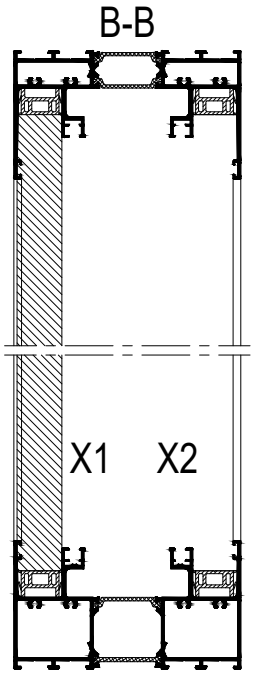

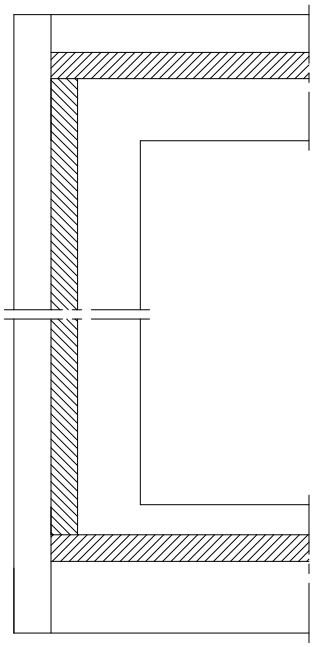

F

GEBRUIK SILICONESPRAY
UTILISER UN SPRAY DE SILICONE
USE SILICONE SPRAY
SILIKONSPRAY VERWENDEN

schaal - échelle
scale - Maßstab
1/4

F

schaal - échelle
scale - Maßstab
1/4

SlimPatio 68

PLAATSING VLEUGELS
PLACEMENT DES OUVRANTS
PLACEMENT OF VENTS
PLATZIERUNG FLUEGELS

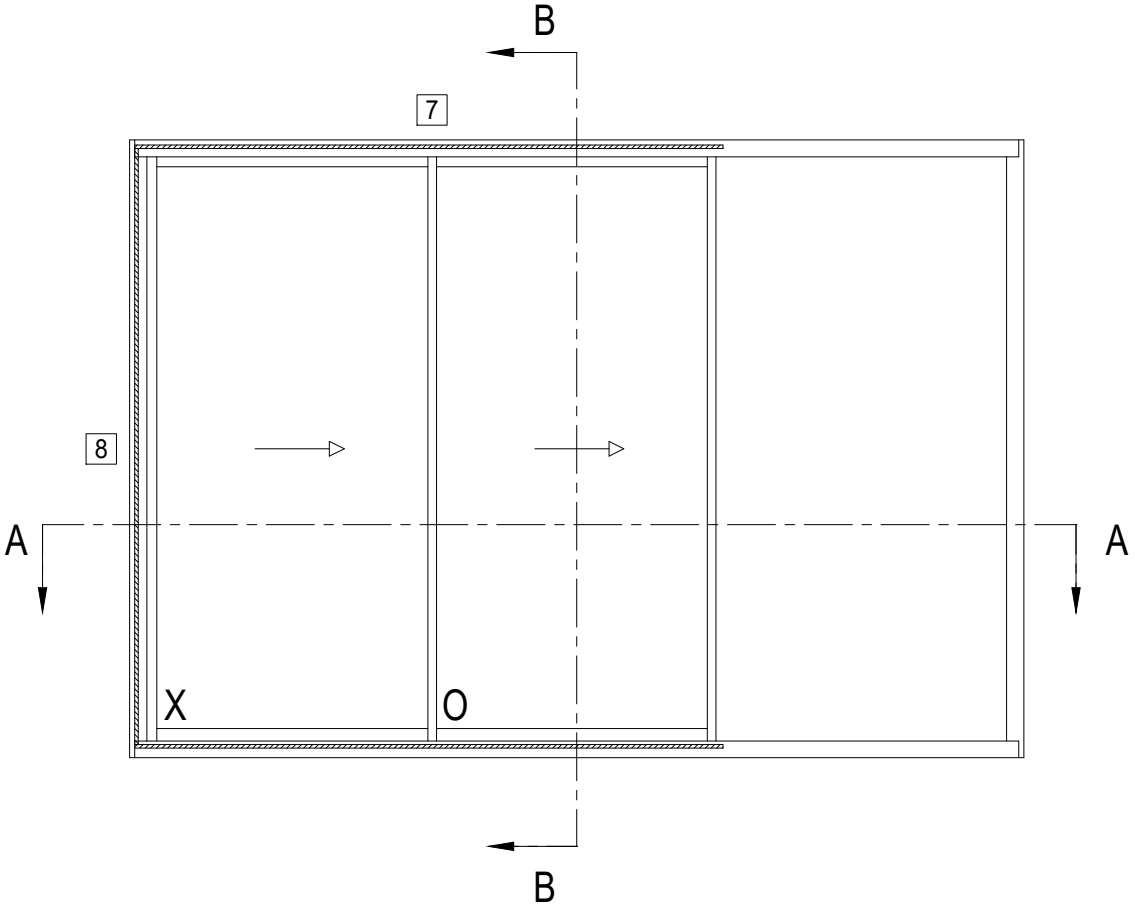

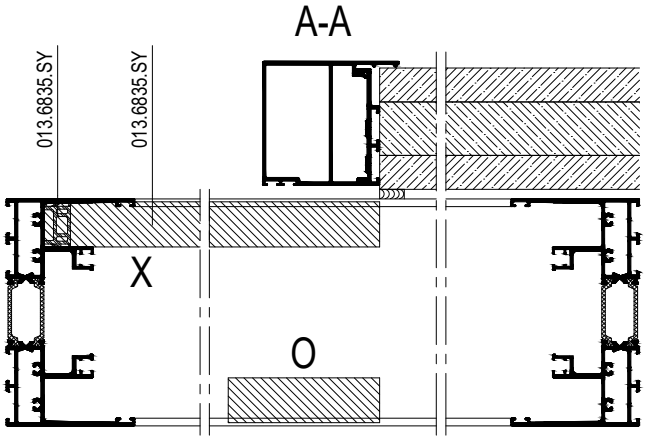

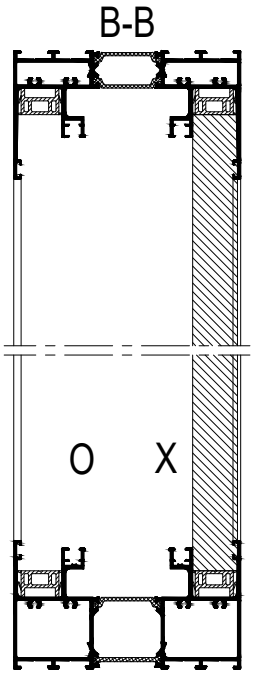

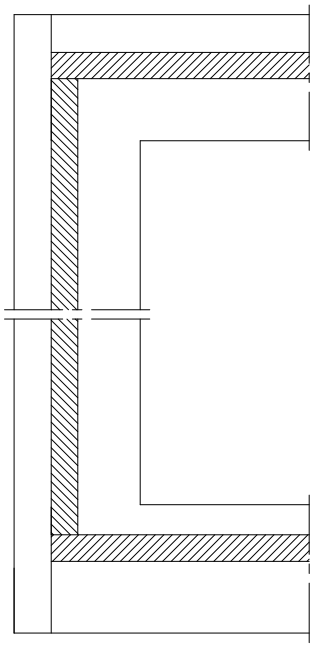

F

GEBRUIK SILICONESPRAY
UTILISER UN SPRAY DE SILICONE
USE SILICONE SPRAY
SILIKONSPRAY VERWENDEN

schaal - échelle
scale - Maßstab
1/4

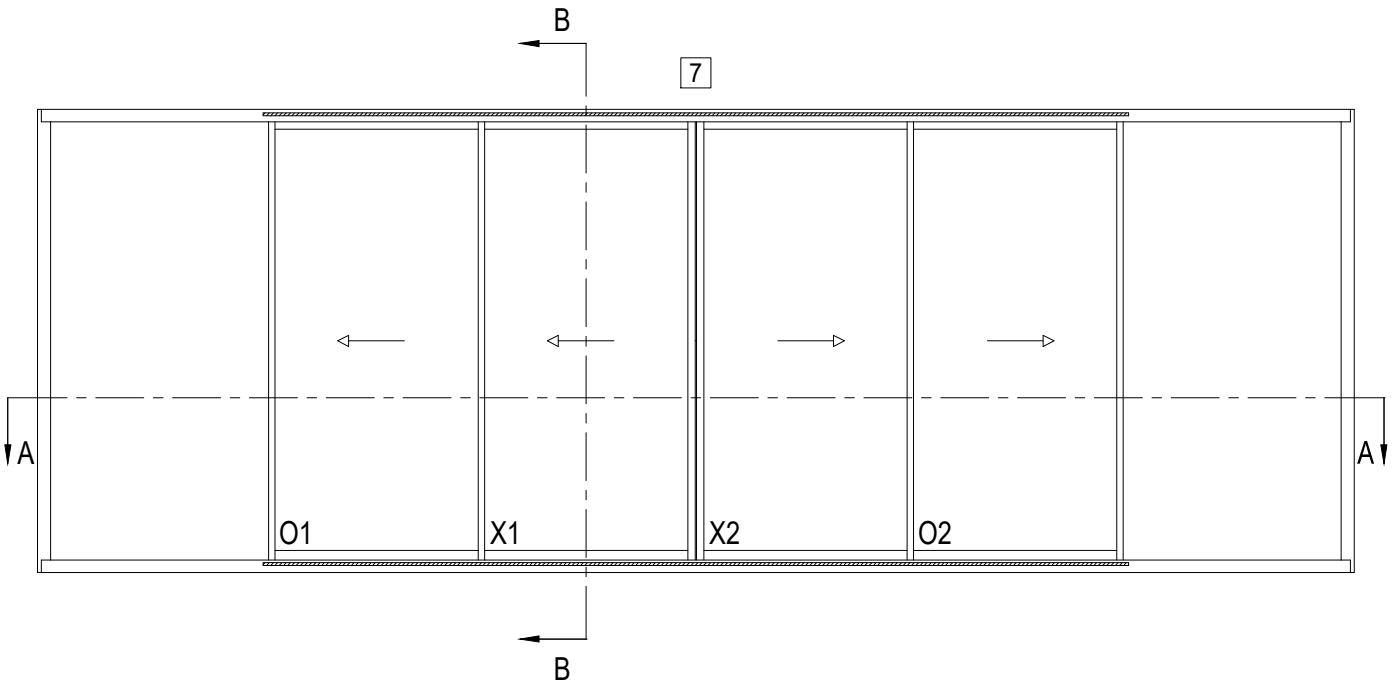

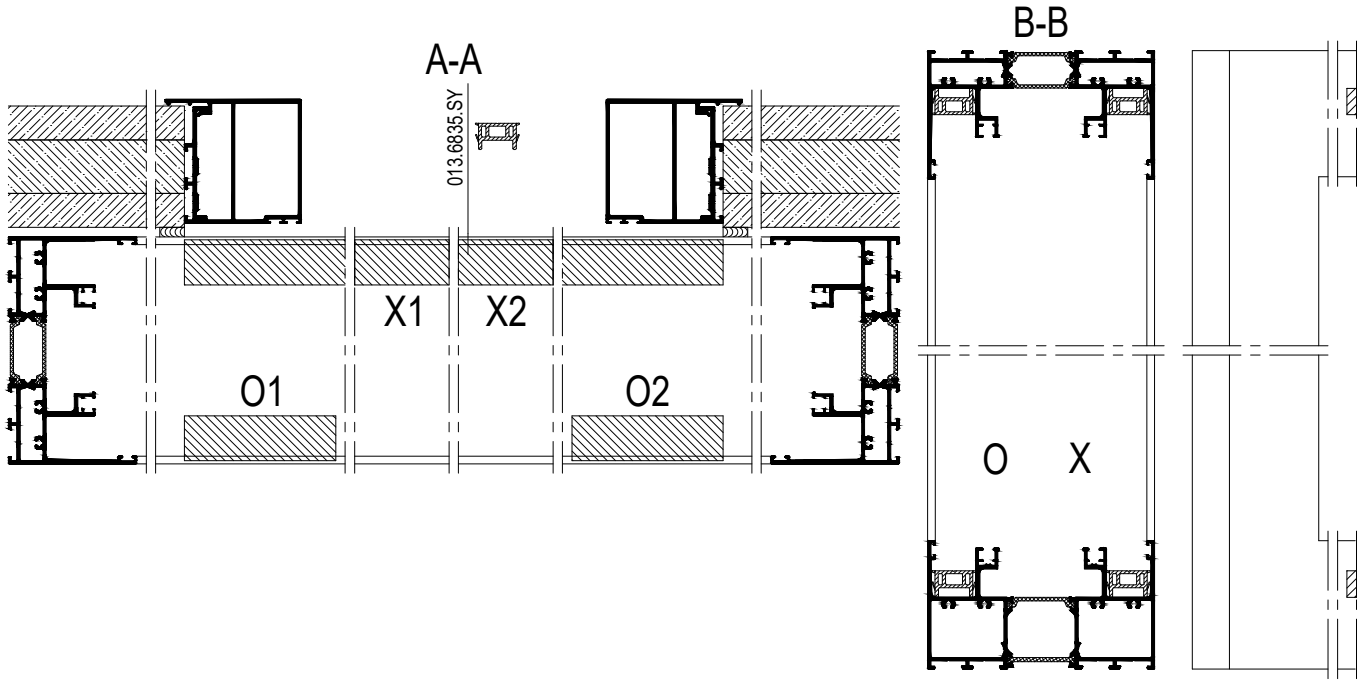

!	GEBRUIK SILICONESPRAY UTILISER UN SPRAY DE SILICONE USE SILICONE SPRAY SILIKONSPRAY VERWENDEN

SlimPatio 68

PLAATSING VLEUGELS
PLACEMENT DES OUVRANTS
PLACEMENT OF VENTS
PLATZIERUNG FLUEGELS

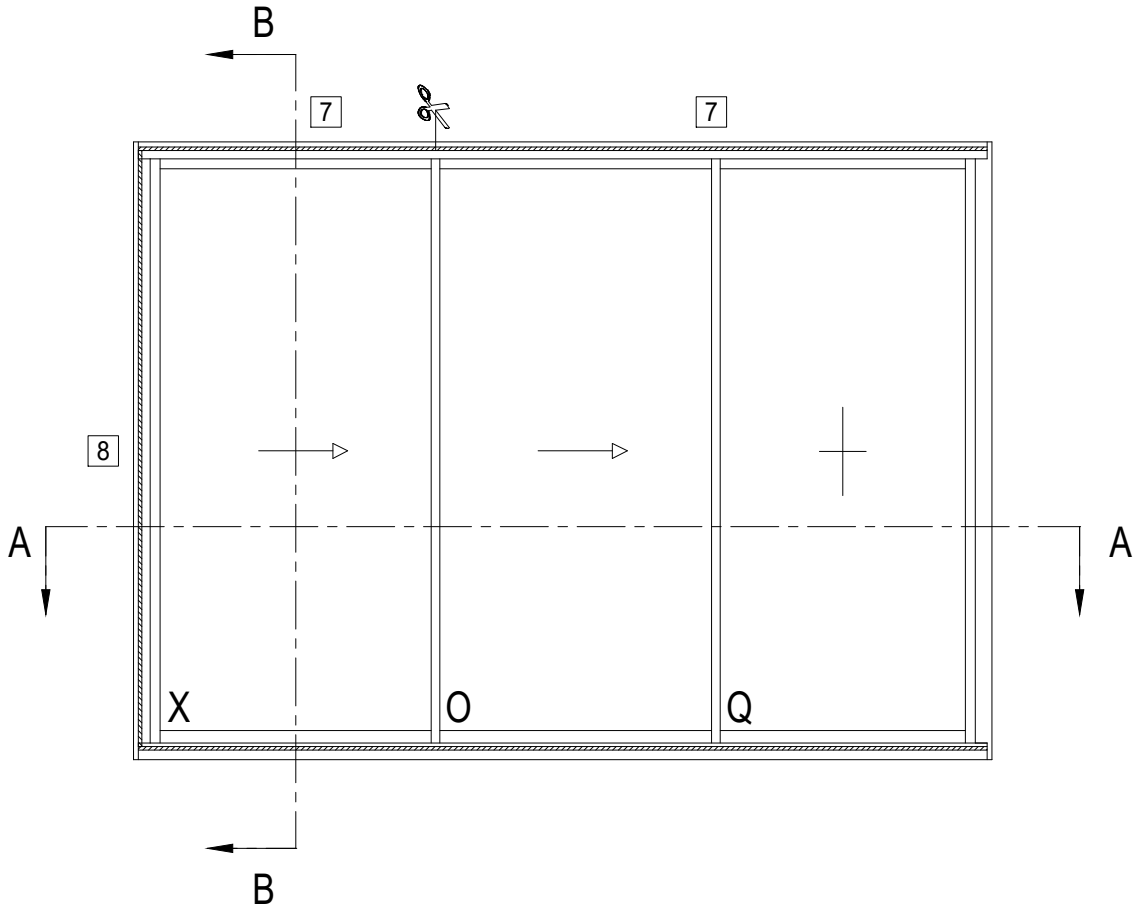

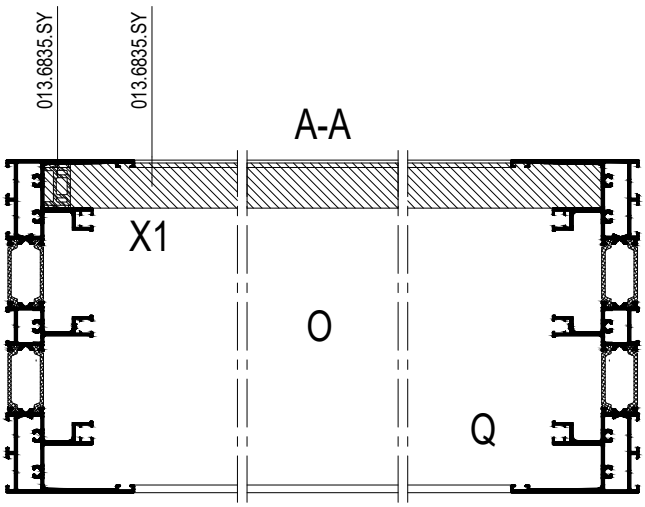

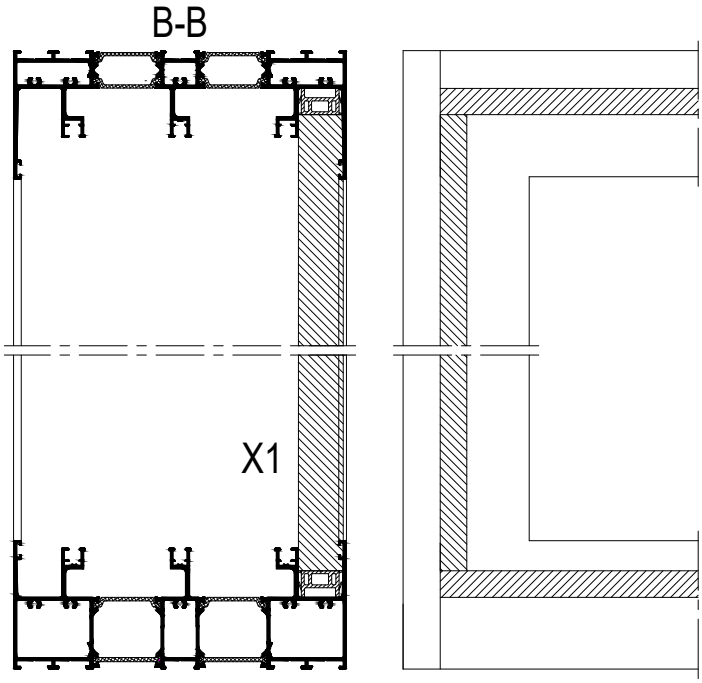

F

GEBRUIK SILICONESPRAY
UTILISER UN SPRAY DE SILICONE
USE SILICONE SPRAY
SILIKONSPRAY VERWENDEN

schaal - échelle
scale - Maßstab
1/4

SlimPatio 68

PLAATSING VLEUGELS
PLACEMENT DES OUVRANTS
PLACEMENT OF VENTS
PLATZIERUNG FLUEGELS

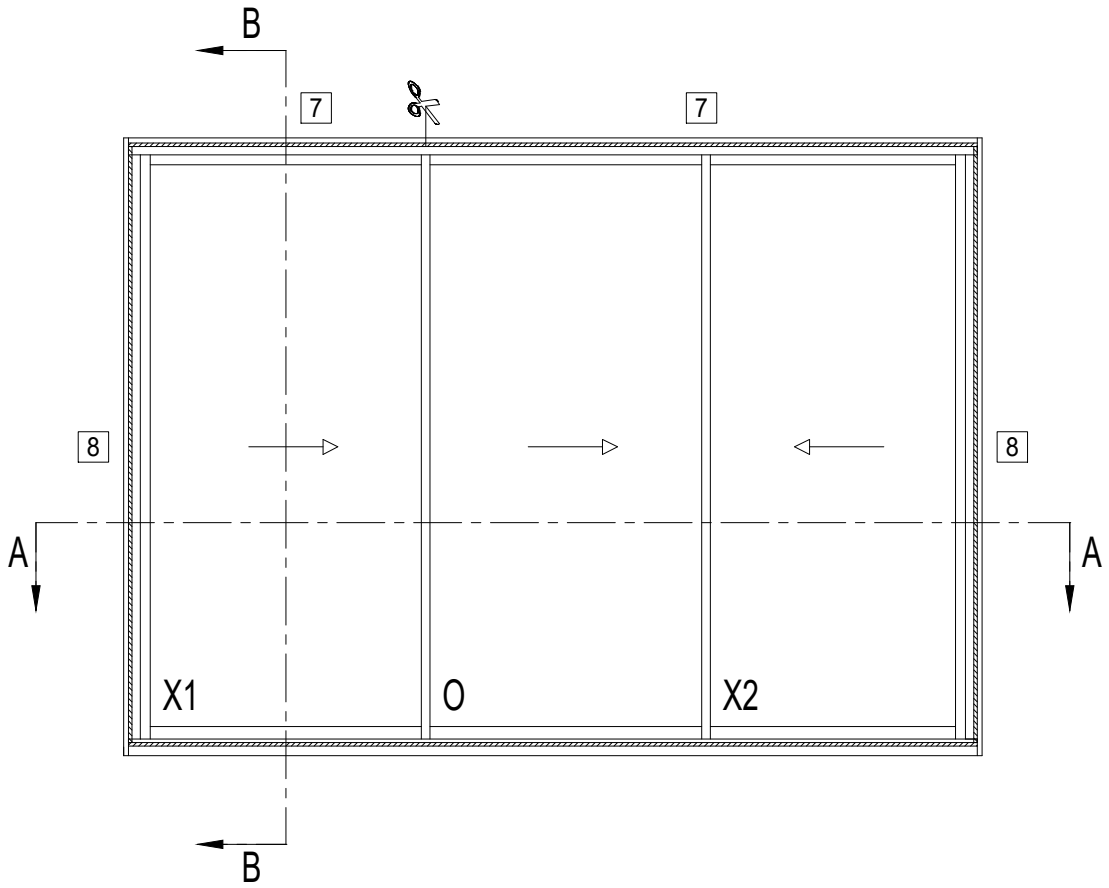

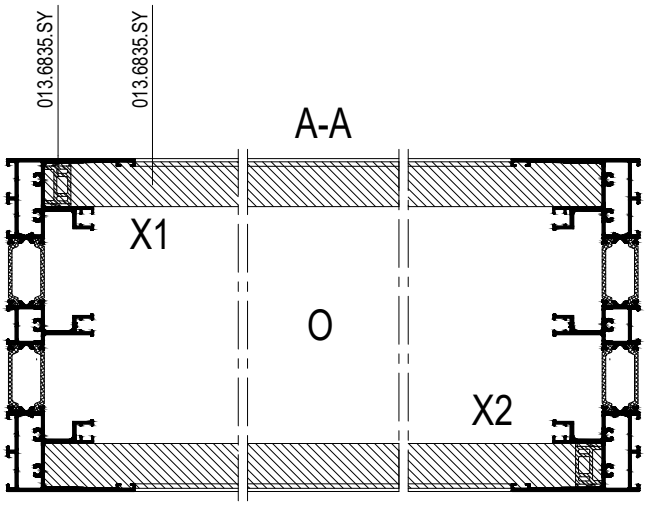

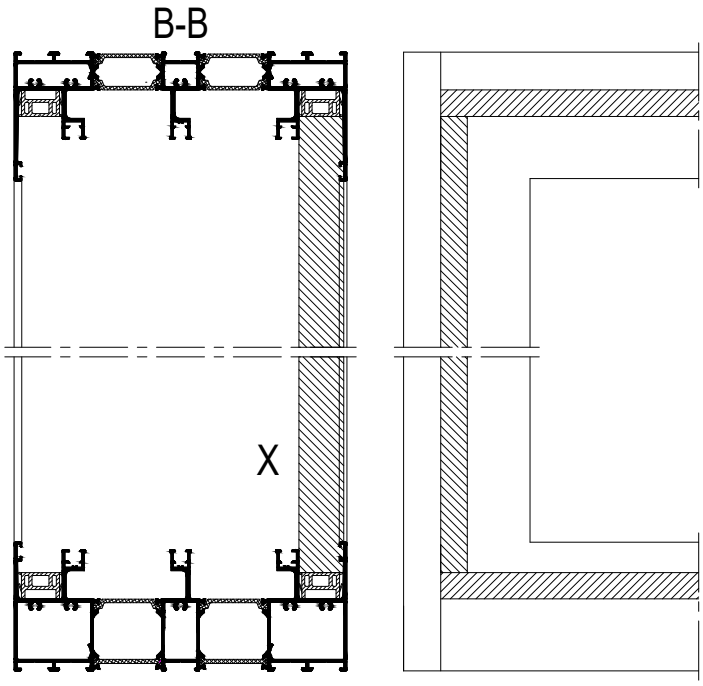

GEBRUIK SILICONESPRAY
UTILISER UN SPRAY DE SILICONE
USE SILICONE SPRAY
SILIKONSPRAY VERWENDEN

schaal - échelle
scale - Maßstab
1/2

F

SlimPatio 68

PLAATSING VLEUGELS
PLACEMENT DES OUVRANTS
PLACEMENT OF VENTS
PLATZIERUNG FLUEGELS

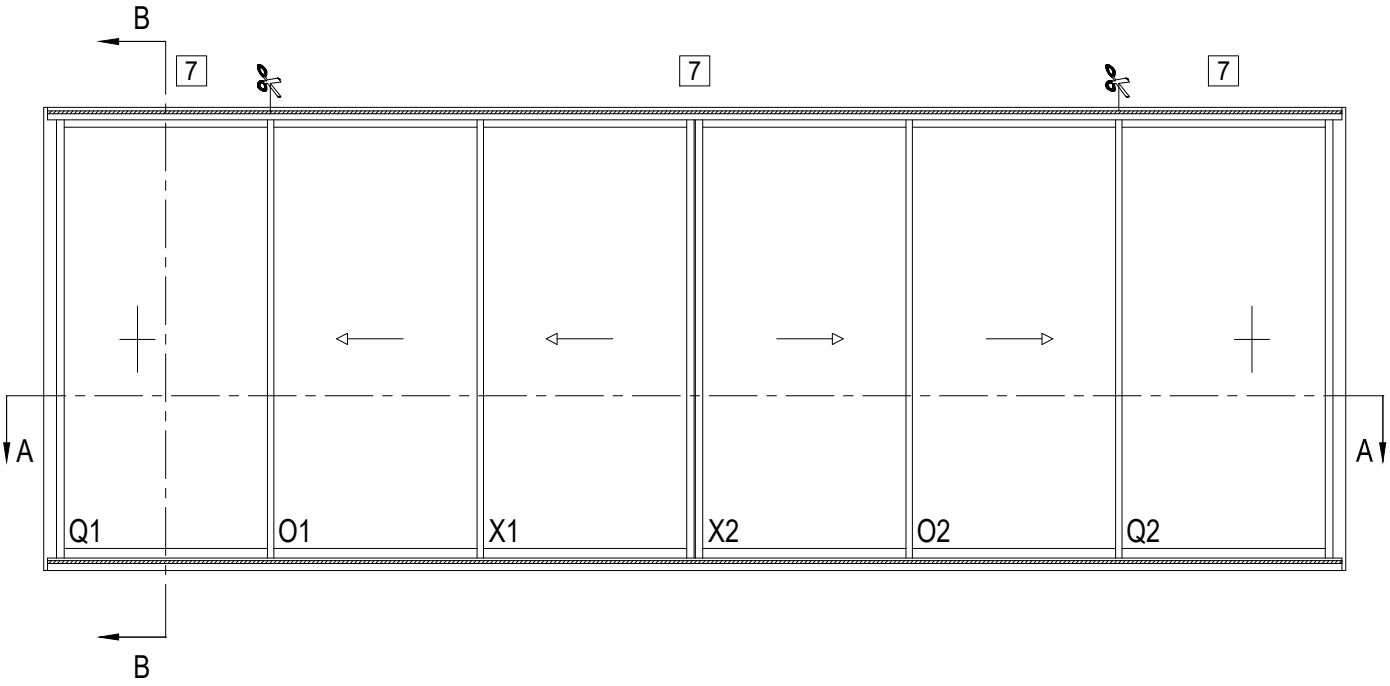

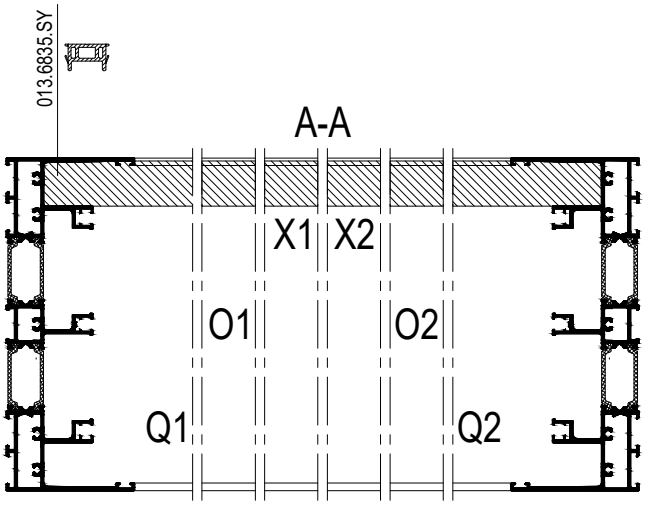

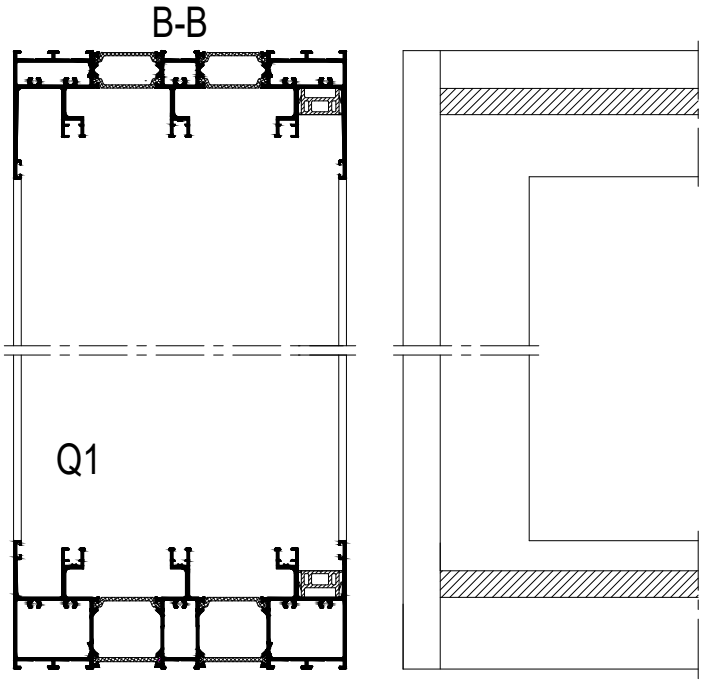

F

GEBRUIK SILICONESPRAY
UTILISER UN SPRAY DE SILICONE
USE SILICONE SPRAY
SILIKONSPRAY VERWENDEN

schaal - échelle
scale - Maßstab
1/4

SlimPatio 68

PLAATSING VLEUGELS
PLACEMENT DES OUVRANTS
PLACEMENT OF VENTS
PLATZIERUNG FLUEGELS

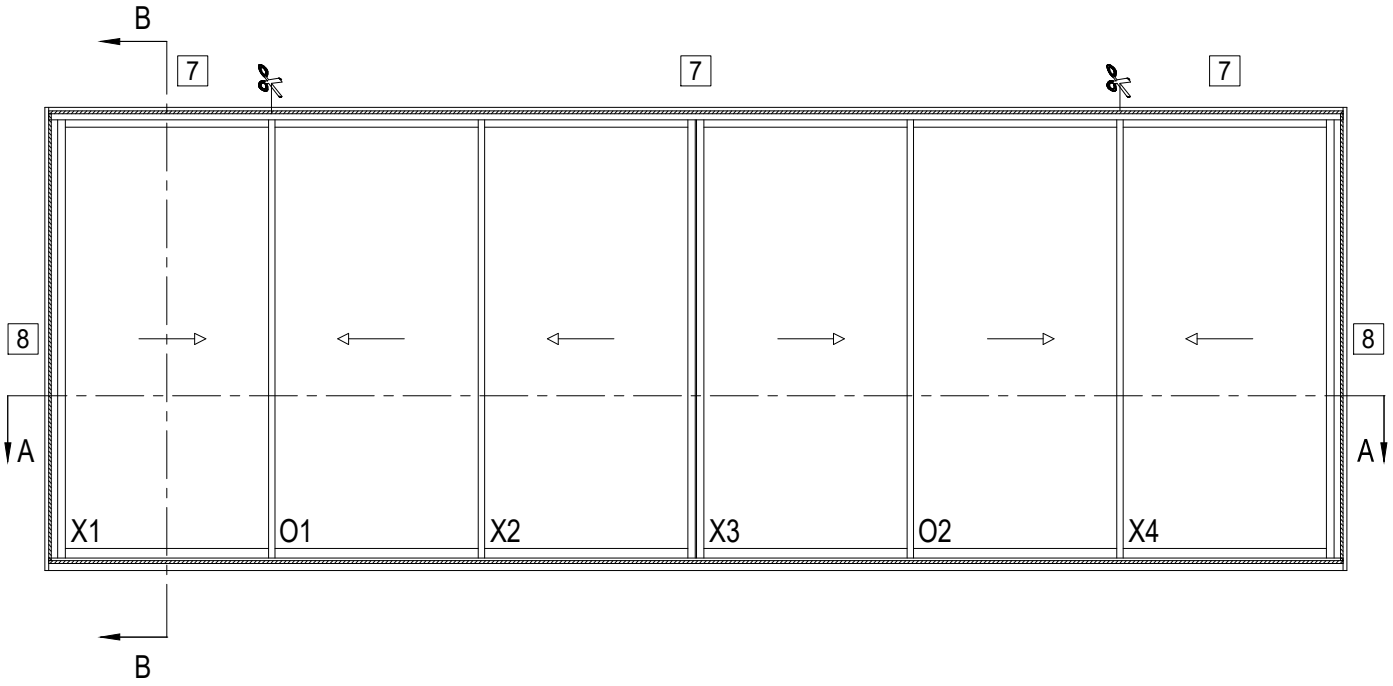

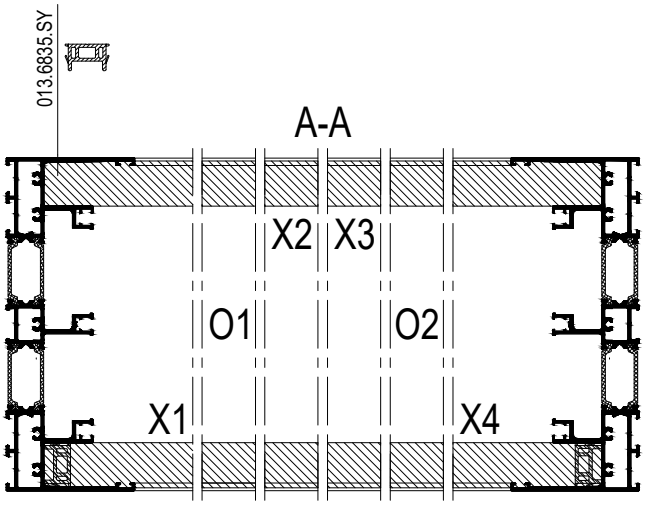

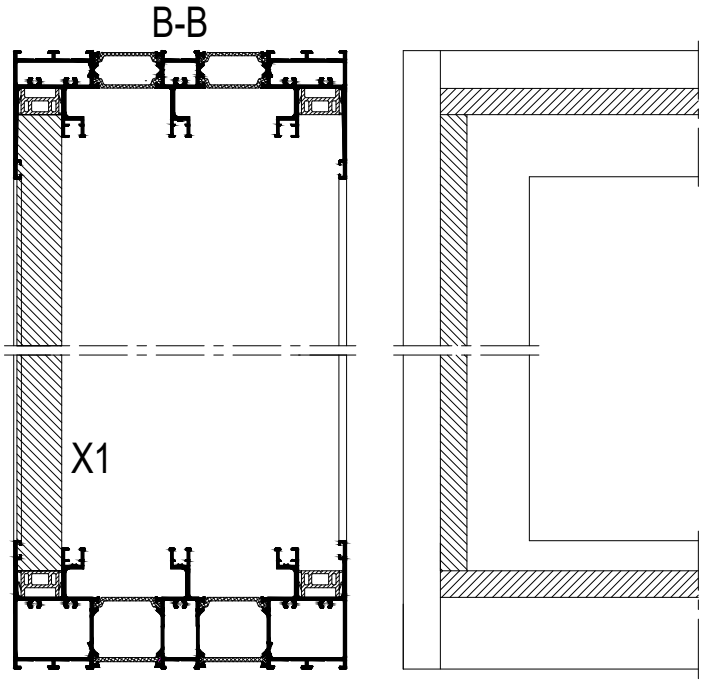

F

GEBRUIK SILICONESPRAY
UTILISER UN SPRAY DE SILICONE
USE SILICONE SPRAY
SILIKONSPRAY VERWENDEN

schaal - échelle
scale - Maßstab
1/4

SlimPatio 68

PLAATSING VLEUGELS
PLACEMENT DES OUVRANTS
PLACEMENT OF VENTS
PLATZIERUNG FLUEGELS

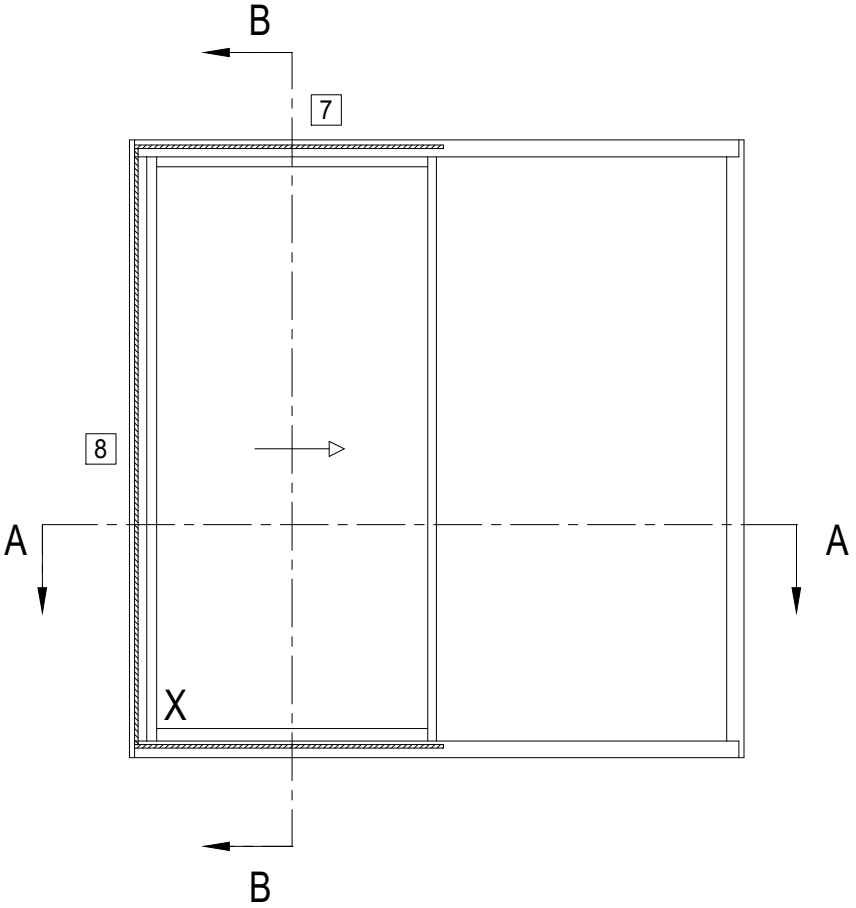

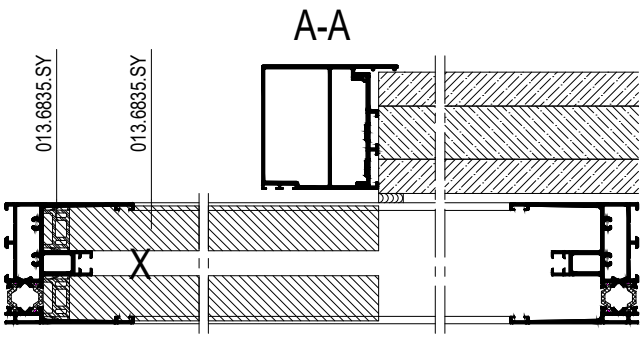

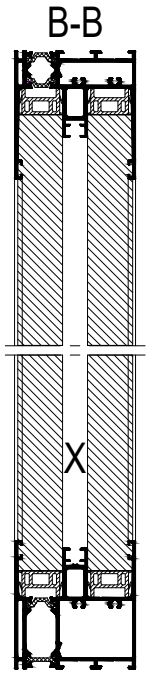

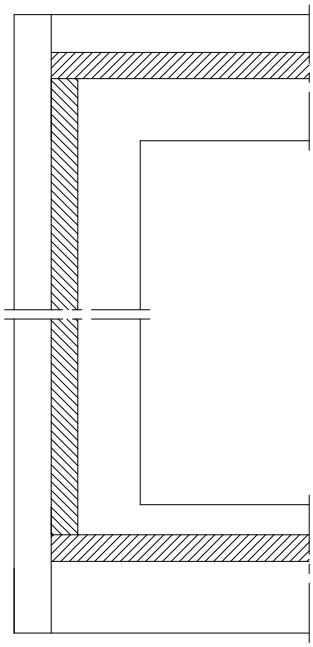

F

GEBRUIK SILICONESPRAY
UTILISER UN SPRAY DE SILICONE
USE SILICONE SPRAY
SILIKONSPRAY VERWENDEN

schaal - échelle
scale - Maßstab
1/4

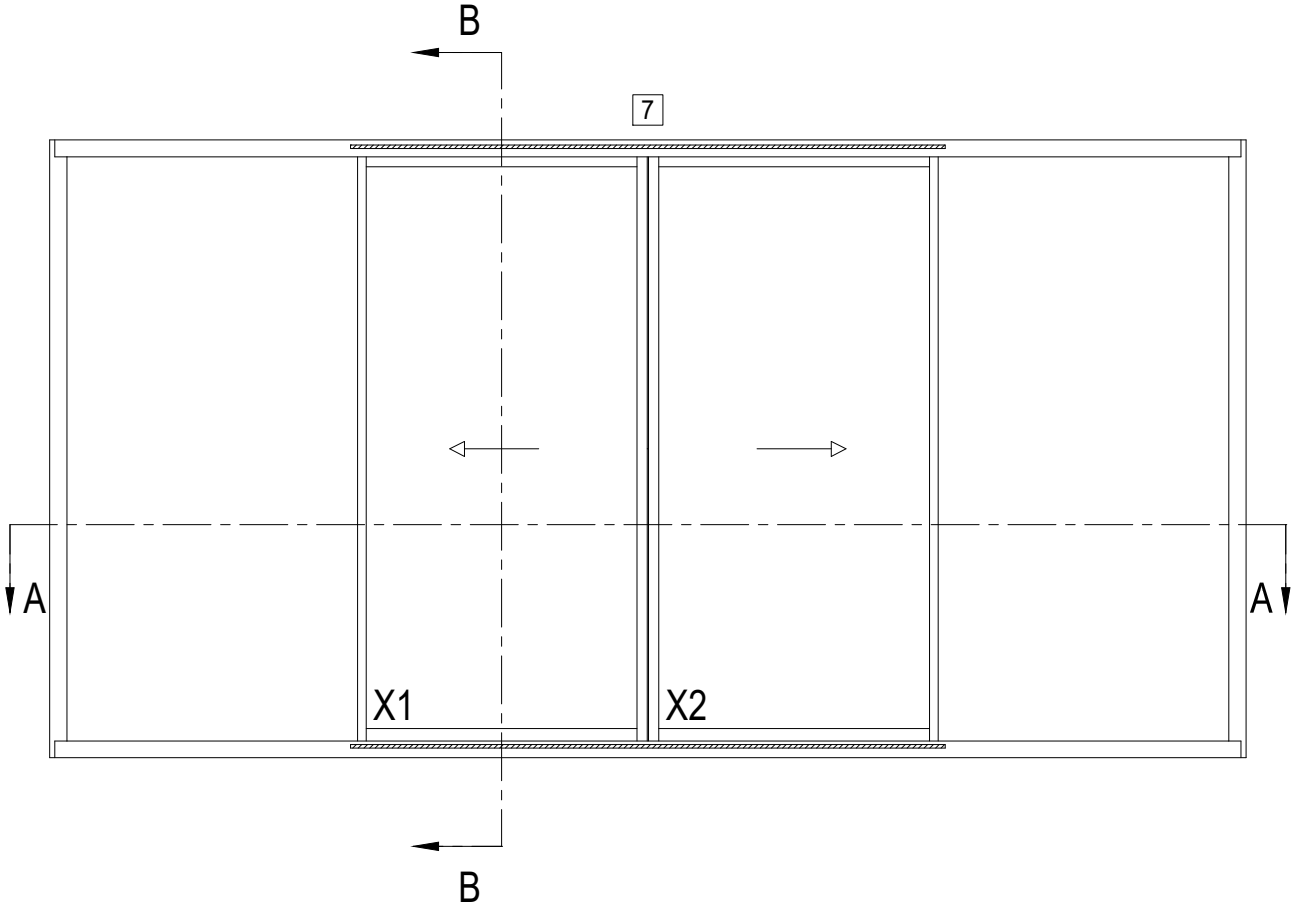

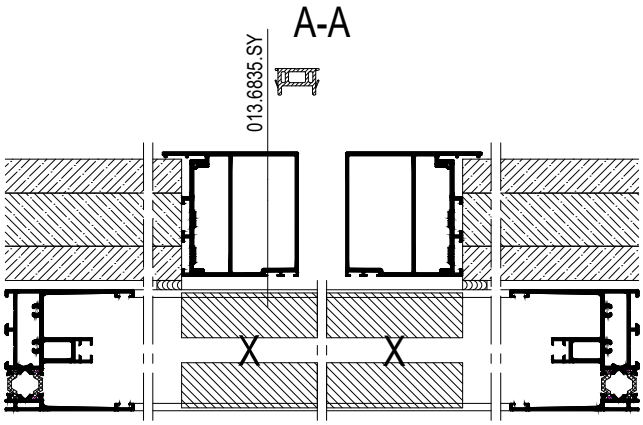

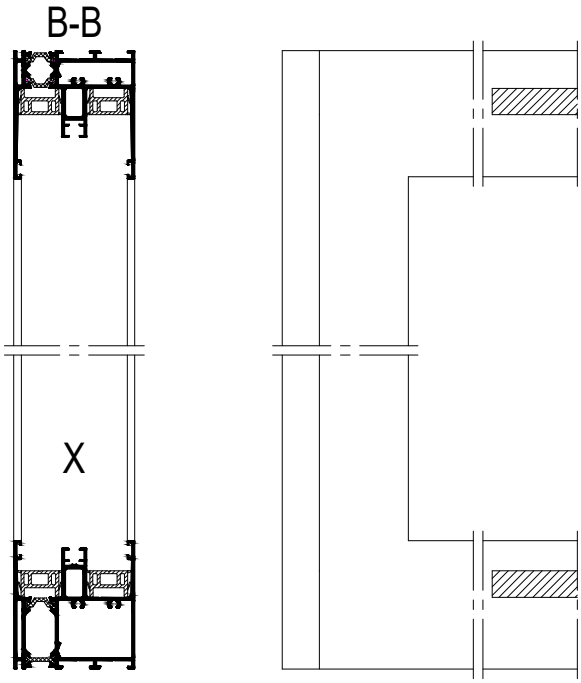

!	GEBRUIK SILICONESPRAY UTILISER UN SPRAY DE SILICONE USE SILICONE SPRAY SILIKONSPRAY VERWENDEN

schaal - échelle
scale - Maßstab
1/4

SlimPatio 68

PLAATSING VLEUGELS
PLACEMENT DES OUVRANTS
PLACEMENT OF VENTS
PLATZIERUNG FLUEGELS

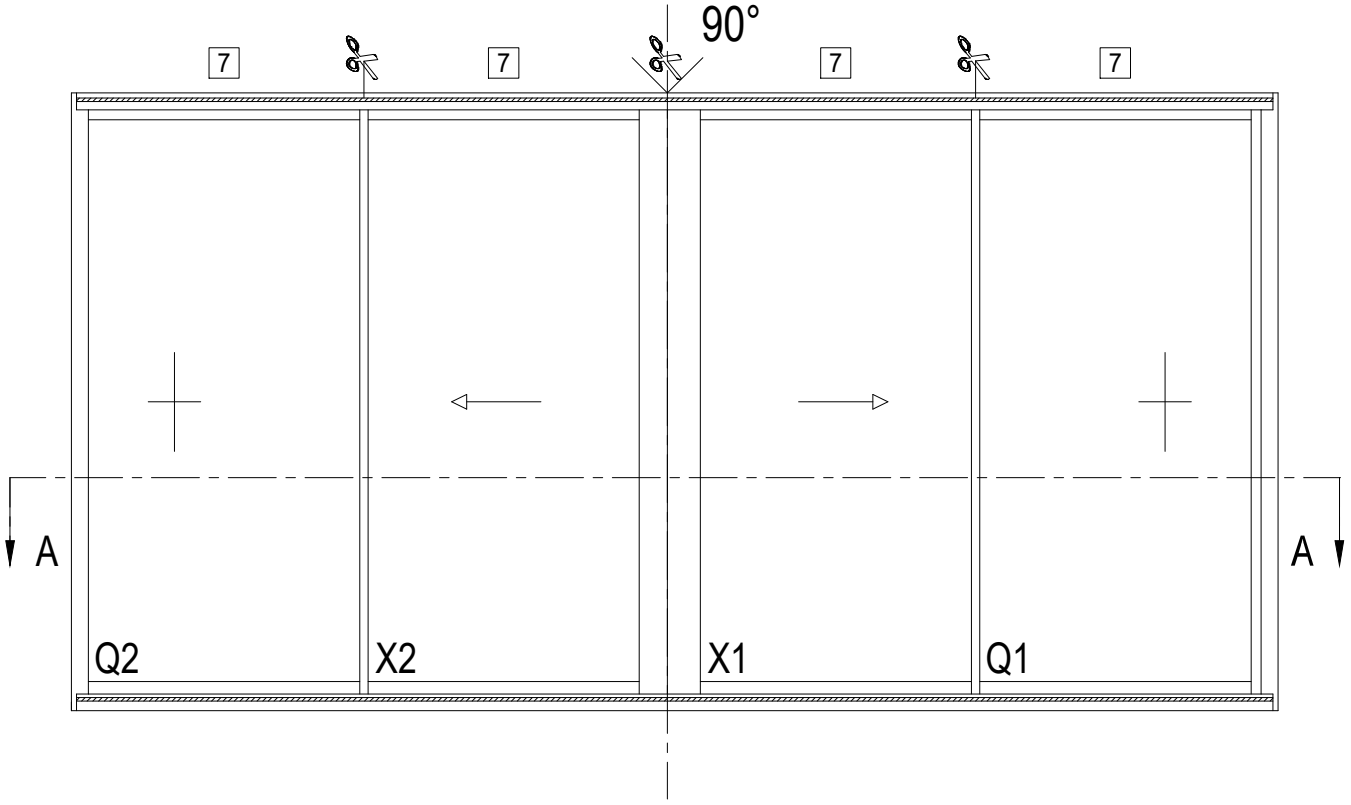

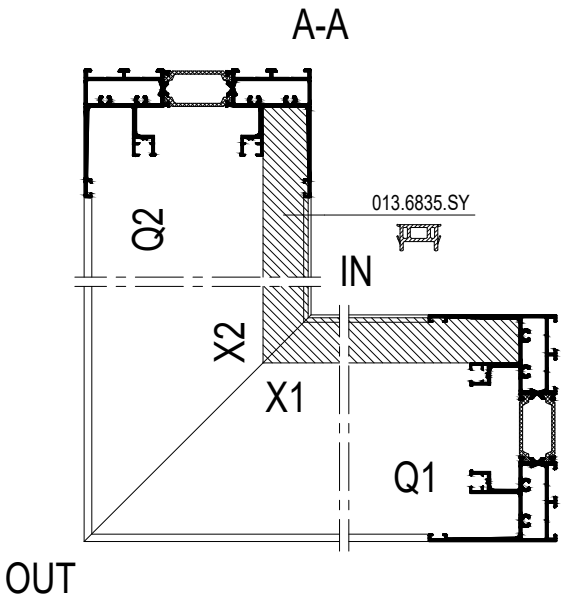

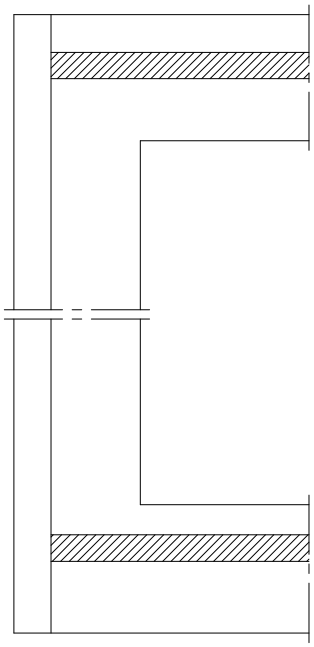

GEBRUIK SILICONESPRAY
UTILISER UN SPRAY DE SILICONE
USE SILICONE SPRAY
SILIKONSPRAY VERWENDEN

schaal - échelle
scale - Maßstab
1/2

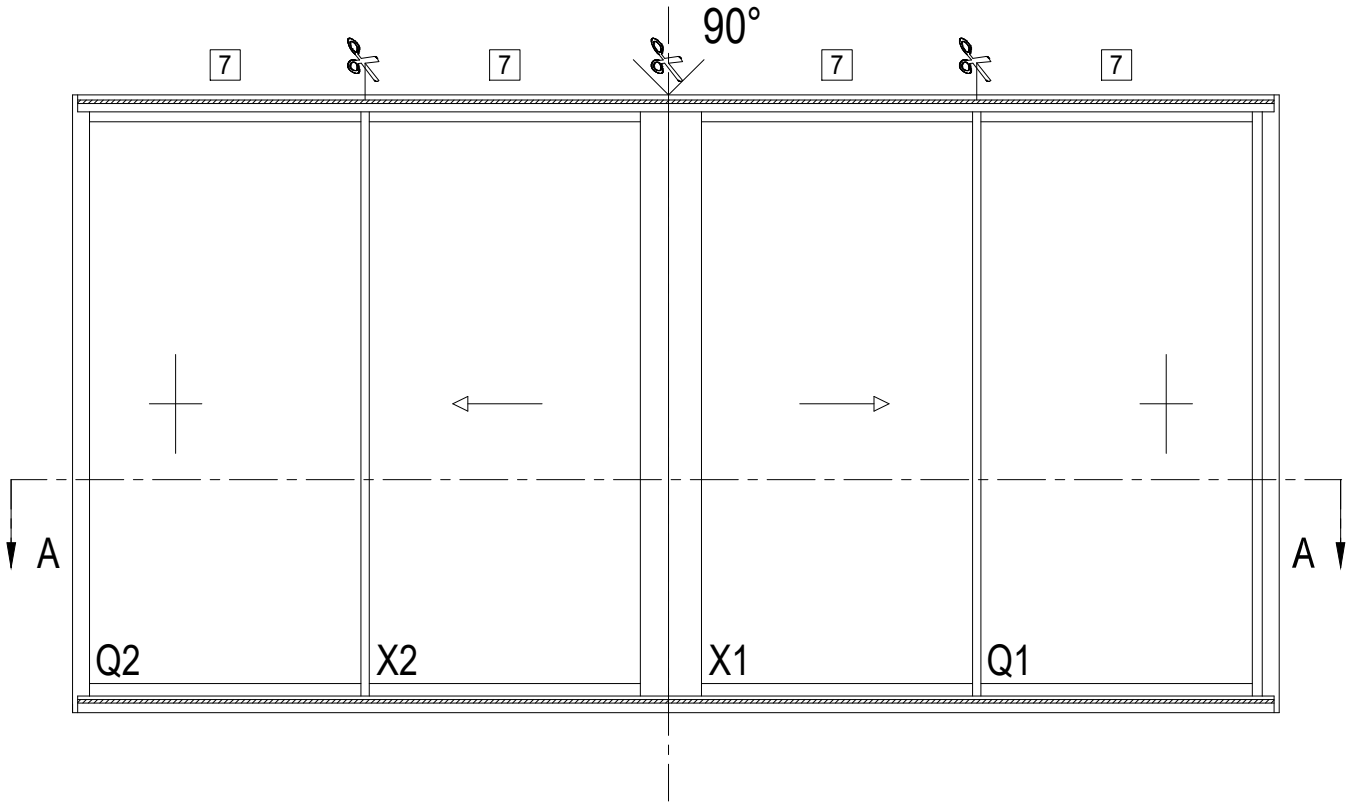

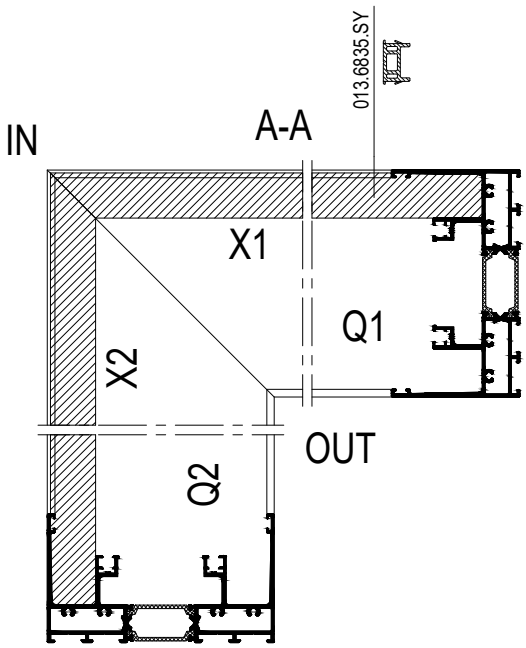

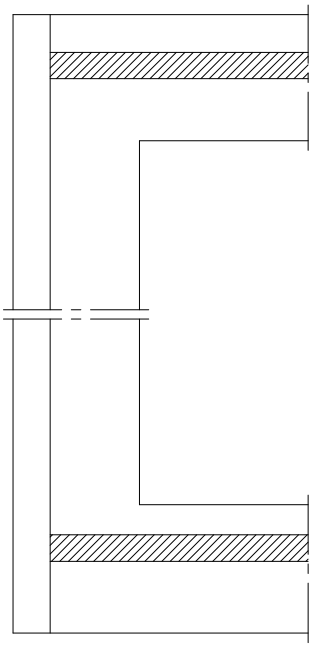

F

GEBRUIK SILICONESPRAY
UTILISER UN SPRAY DE SILICONE
USE SILICONE SPRAY
SILIKONSPRAY VERWENDEN

schaal - échelle
scale - Maßstab
1/2

SlimPatio 68

PLAATSING VLEUGELS
PLACEMENT DES OUVRANTS
PLACEMENT OF VENTS
PLATZIERUNG FLUEGELS

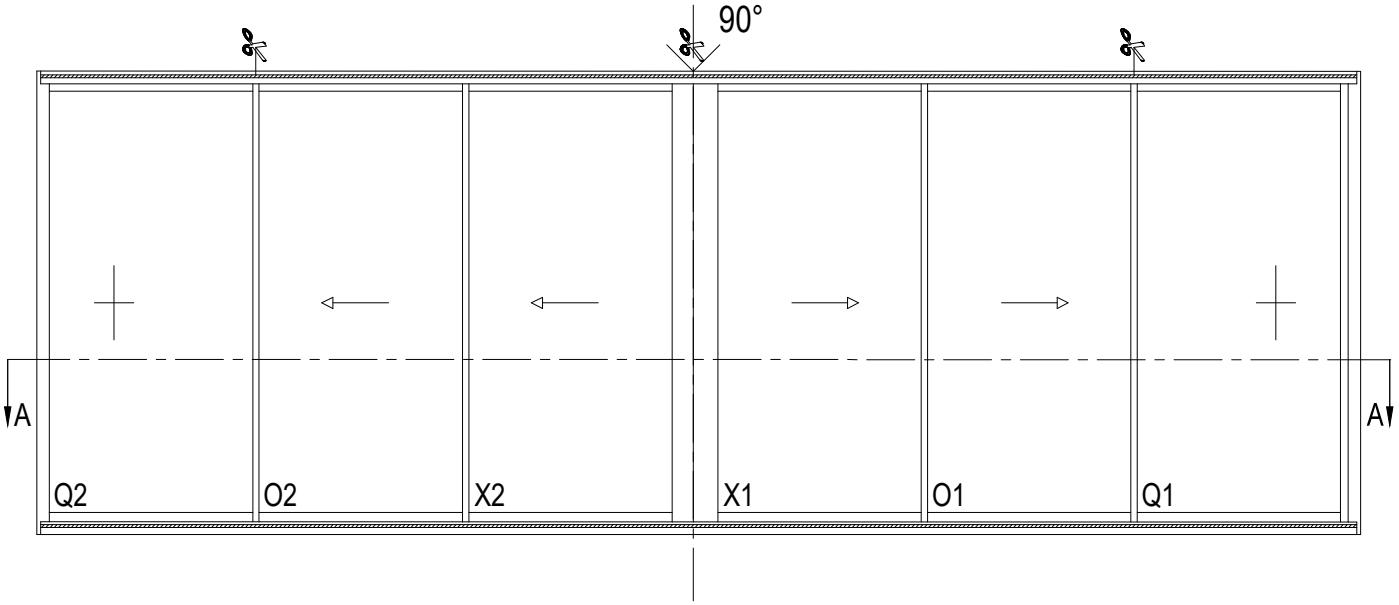

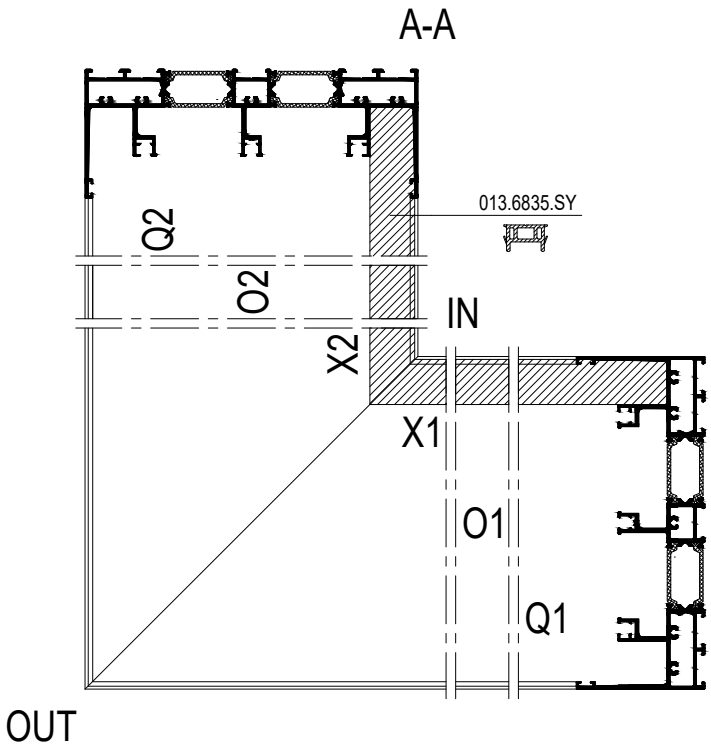

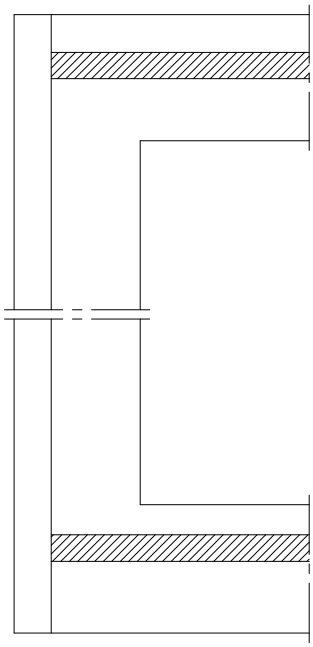

schaal - échelle
scale - Maßstab
1/2

PLAATSING VLEUGELS
PLACEMENT DES OUVRANTS
PLACEMENT OF VENTS
PLATZIERUNG FLUEGELS

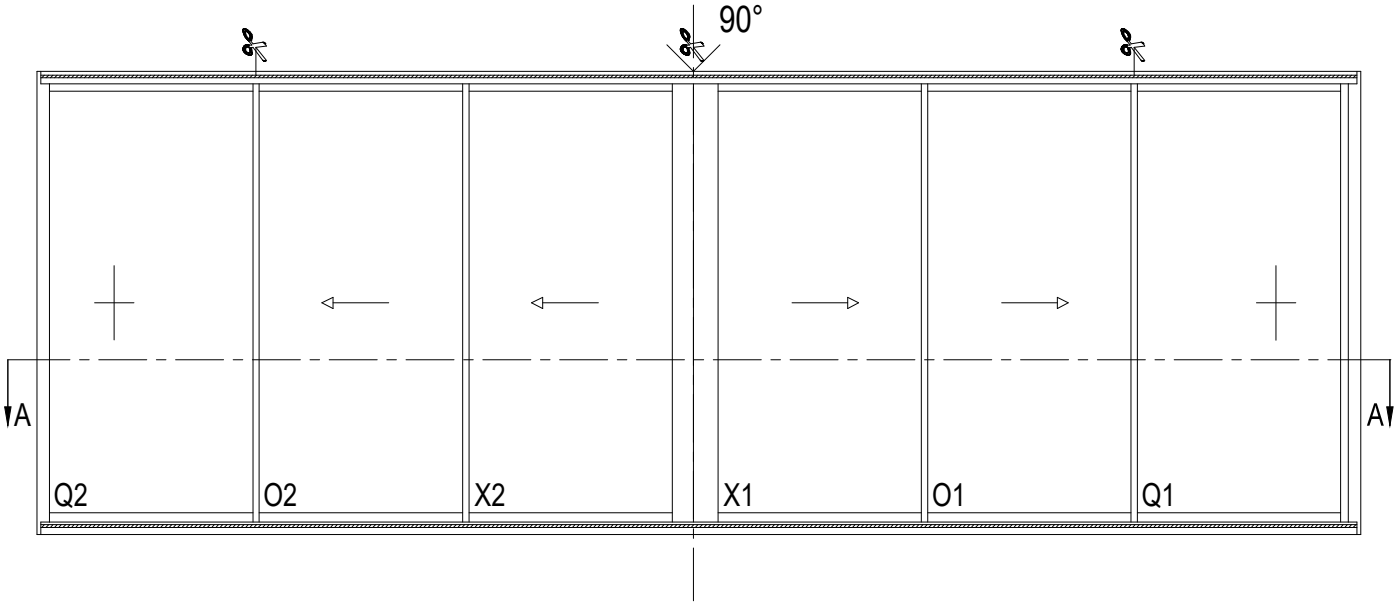

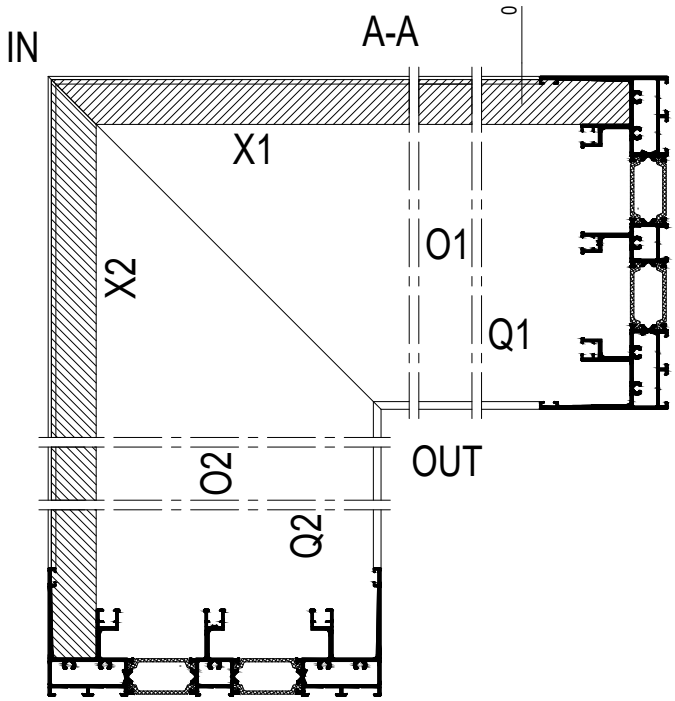

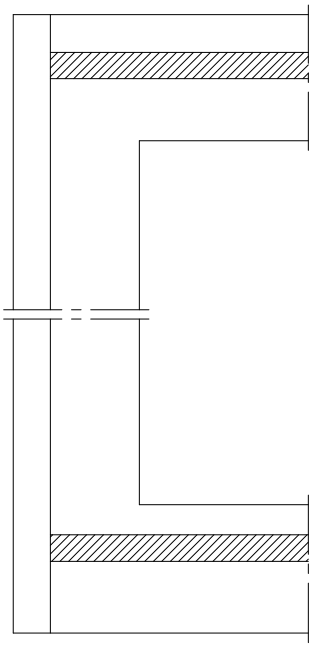

F

schaal - échelle
scale - Maßstab
1/2

SlimPatio 68

PLAATSING HORIZONTAAL AFDEKPROFIEL
PLACEMENT PROFILE DE RECOUVREMENT HORIZONTAL
PLACEMENT HORIZONTAL COVERING PROFILE
PLATZIERUNG HORIZONTAL ABDECKPROFIL

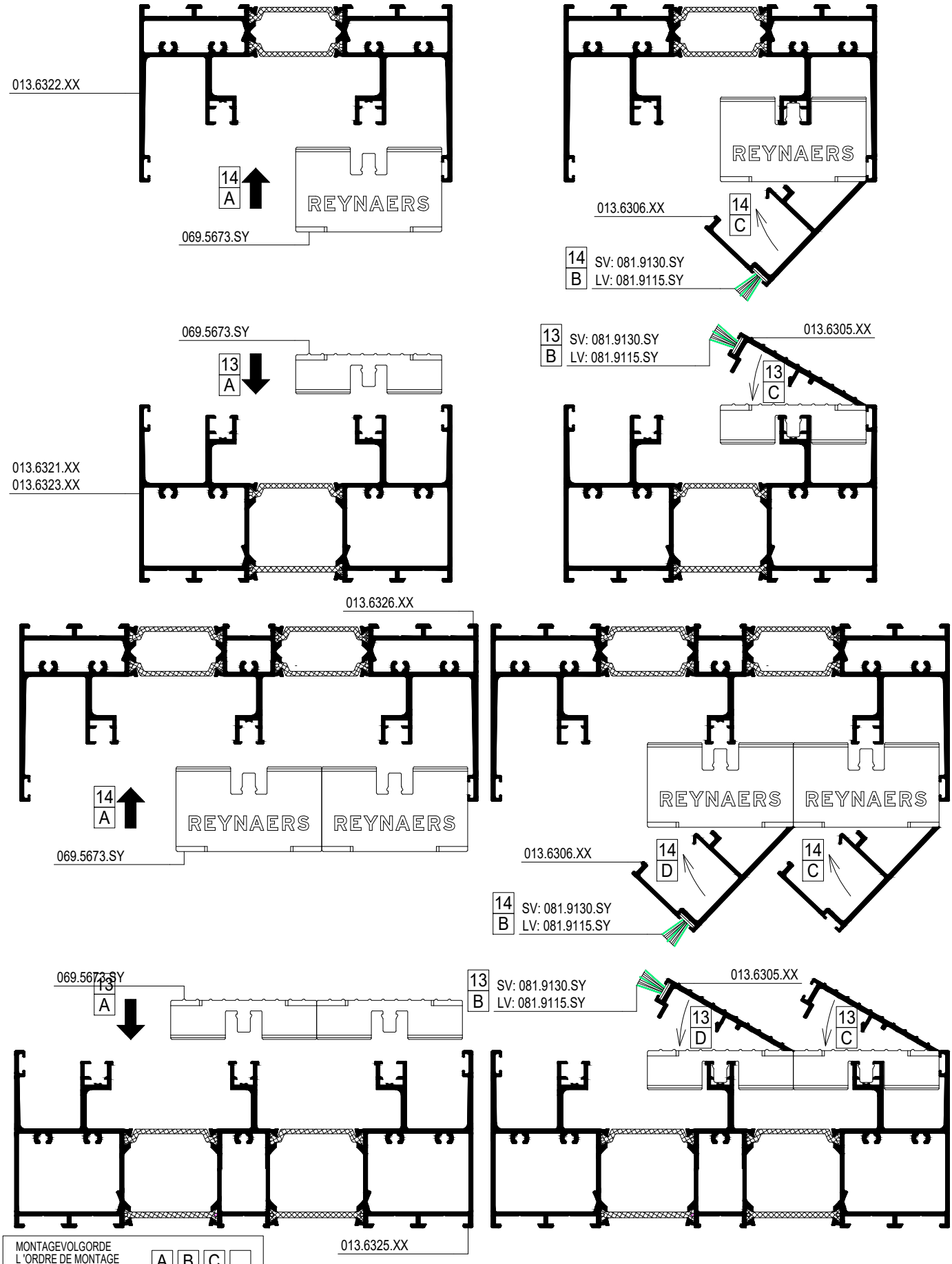

MONTAGEVOLGORDE
L'ORDRE DE MONTAGE
THE ORDER OF ASSEMBLY
MONTAGEREIHENFOLGE

A B C .

schaal - échelle
scale - Maßstab
1/2

F

16

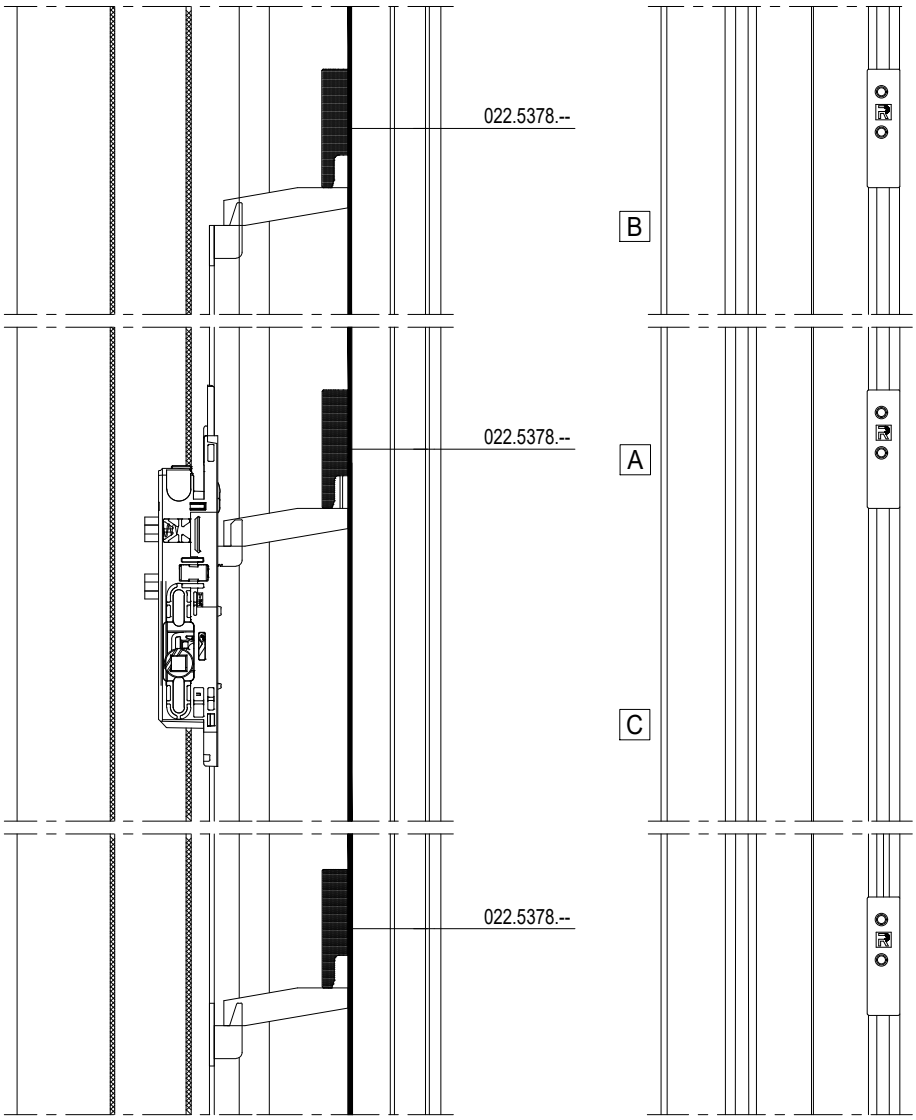

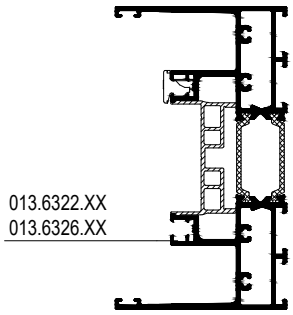

F

!	REGEL DE SLOTPADEN MET HET SLOT IN DE OPEN POSITIE REGLEGE DES GACHES AVEC COULISSEAU EN POSITION OUVERTE ADJUST RECEIVERS WITH THE LOCK IN OPEN POSITION REGULIEREN SIE DIE SCHLIESSBLECHE MIT DAS SCHLOSS IN GEOFFNETER POSITION

schaal - échelle
scale - Maßstab
1/3

VLEUGELGELEIDER
GUIDE A VANTAIL
VENT GUIDE
FUEHRUNGSSCHIENE FLUEGEL

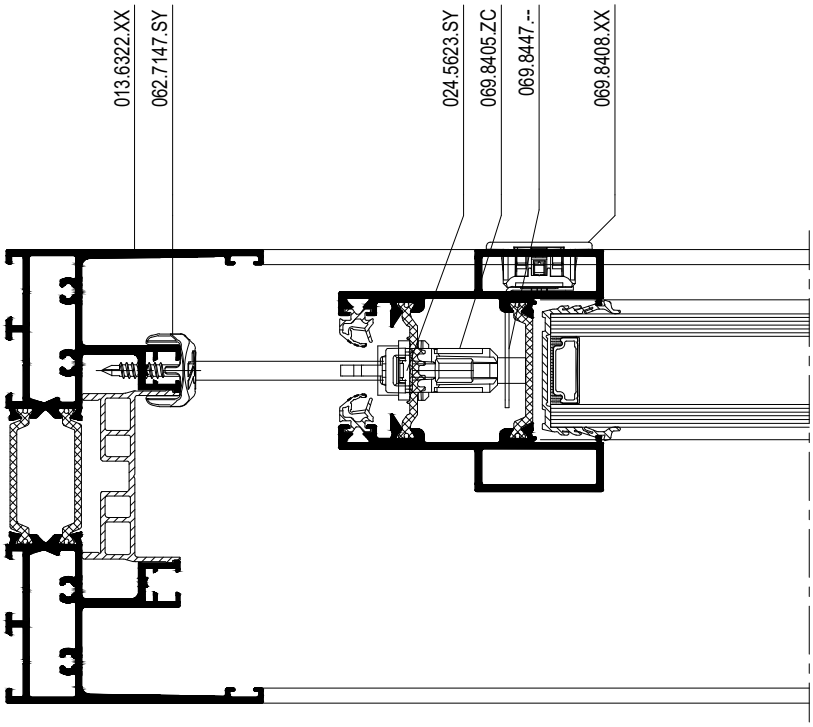

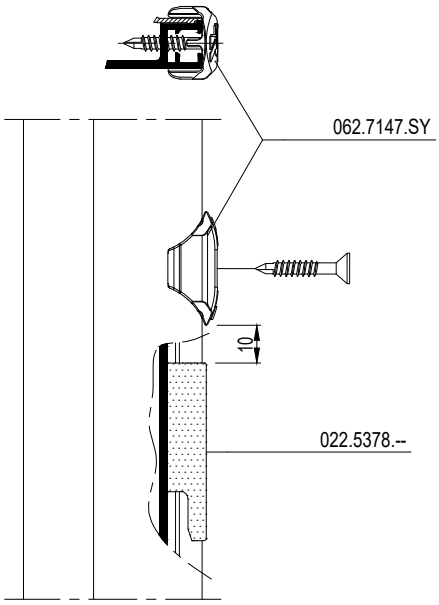

F

schaal - échelle
scale - Maßstab
1/2

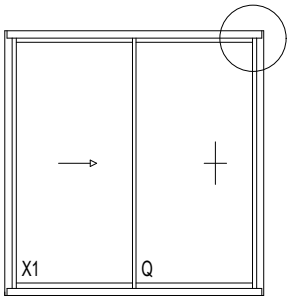

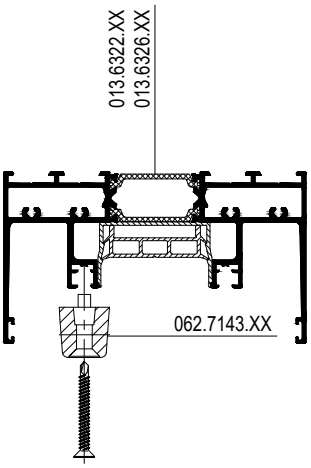

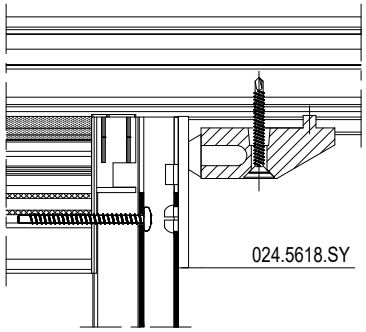

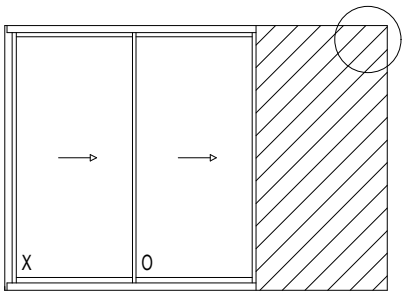

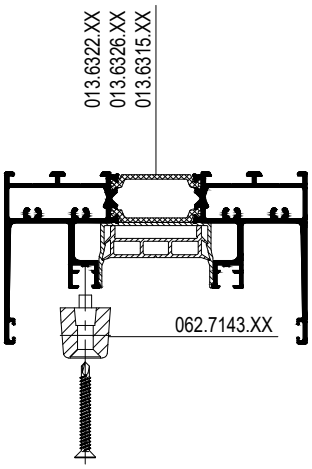

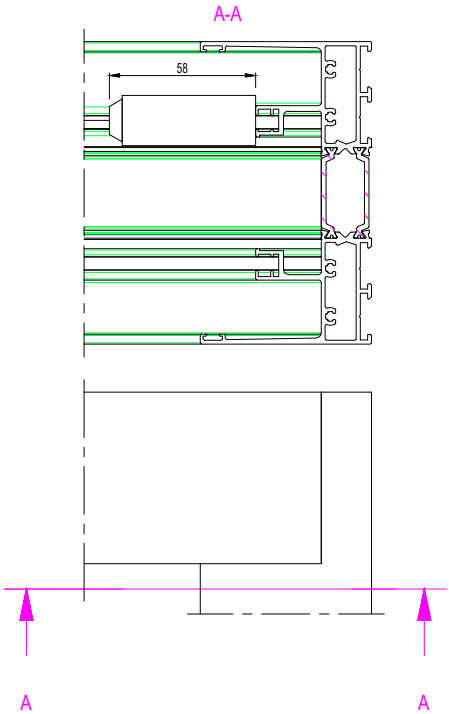

F

schaal - échelle
scale - Maßstab
1/2

SlimPatio 68

MONTAGE AFWERKINGSPROFIEL POCKET
MONTAGE PROFILE DE FINITION POCKET
ASSEMBLY FINISHING PROFILE POCKET
MONTAGE AUSFUEHRUNGSPROFIL POCKET

1 BOOR GATEN IN DE PROFIELEN 013.6332.XX EN 013.6328.XX
PERCER DES TROUS DANS LES PROFILES 013.6332.XX ET 013.6328.XX
DRILL HOLES IN THE PROFILES 013.6332.XX and 013.6328.XX
BOHREN SIE LOCHER IM PROFILEN 013.6332.XX UND 013.6328.XX

2 PLAATS BORSTEL 081.9098.07 IN PROFIEL 013.6328.XX
MONTER BROSSE 081.9098.07 DANS LE PROFILE 013.6328.XX
PLACE BRUSH 081.9098.07 IN PROFILE 013.6328.XX
MONTIEREN SIE BURSTE 081.9098.07 IN PROFILE 013.6328.XX

3 SCHROEF DE PROFIELEN 013.6328.XX EN 013.6332.XX OP DE WAND
VISSER LES PROFILES 013.6328.XX ET 013.6332.XX SUR LE MUR
SCREW PROFILES 013.6328.XX AND 013.6332.XX TO THE WALL
SCHRAUBEN SIE DIE PROFILEN 013.6328.XX UND 013.6332.XX AUF DER WAND

4 KLIK 069.8422.04 IN PROFIEL 013.6328.XX
CLIP 069.8422.04 DANS LE PROFILE 013.6328.XX
CLIP 069.8422.04 IN PROFILE 013.6328.XX
CLIP 069.8422.04 IN PROFILE 013.6328.XX

5 KLIK PROFIEL 013.6333.XX OP PROFIEL 013.6328.XX
CLIP PROFILE 013.6333.XX SUR PROFILE 013.6328.XX
CLIP PROFILE 013.6333.XX ON PROFILE 013.6328.XX
CLIP PROFILE 013.6333.XX AUF PROFILE 013.6328.XX

6 PLAATS BORSTELS 081.9130.SY IN PROFIEL 013.6330.XX/013.6331.XX
MONTER BROSSES 081.9130.SY DANS LE PROFILE 013.6330.XX/013.6331.XX
PLACE BRUSHES 081.9130.SY IN PROFILE 013.6330.XX/013.6331.XX
MONTIEREN SIE DIE BURSTE 081.9130.SY IM PROFILE 013.6330.XX/013.6331.XX

7 KLIK PROFIEL 013.6330.XX/013.6331.XX OP PROFIEL 013.6332.XX
CLIP PROFILE 013.6330.XX/013.6331.XX SUR PROFILE 013.6332.XX
CLIP PROFILE 013.6330.XX/013.6331.XX ON PROFILE 013.6332.XX
CLIP PROFILE 013.6330.XX/013.6331.XX AUF PROFILE 013.6332.XX

SV

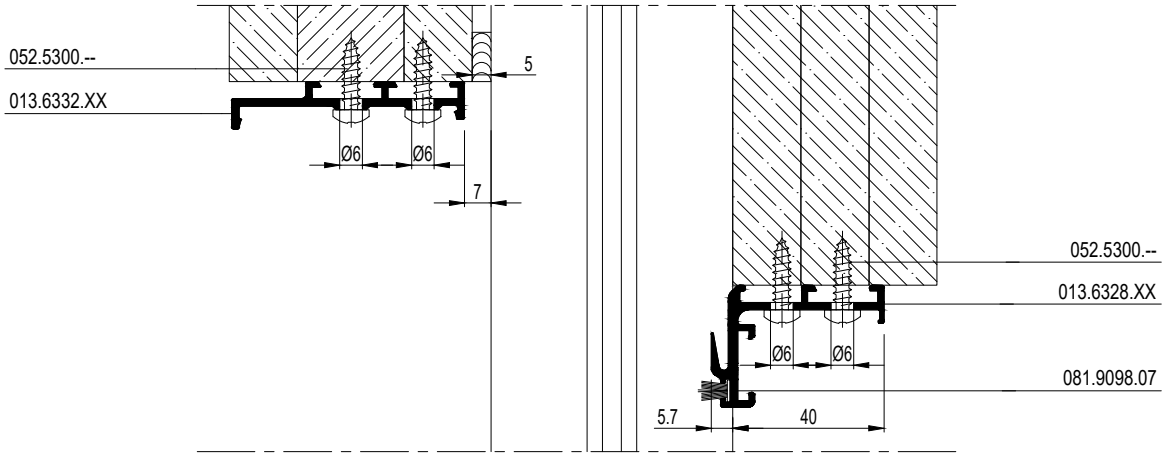

LV

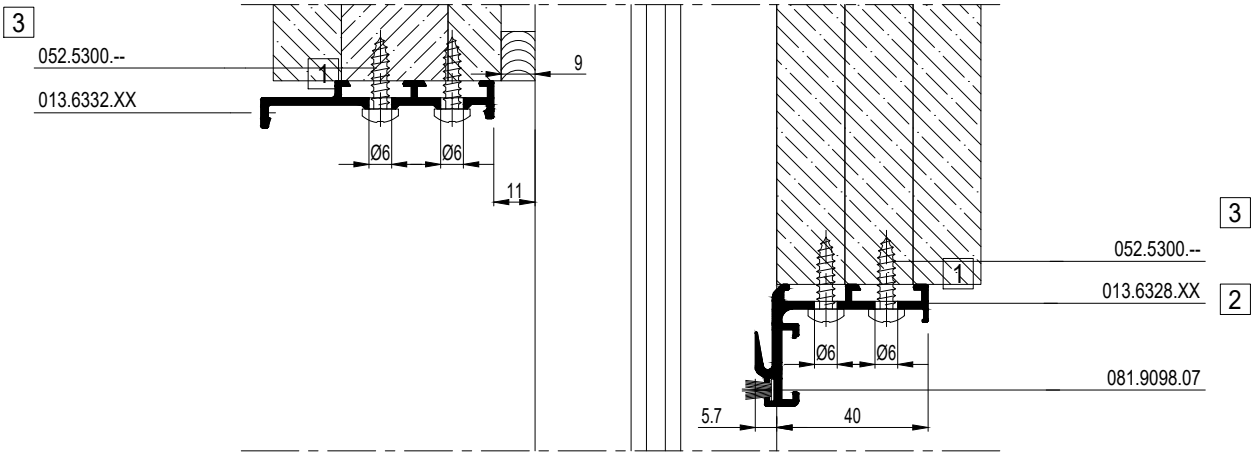

F

MONTAGEVOLGORDE
L'ORDRE DE MONTAGE
THE ORDER OF ASSEMBLY
MONTAGEREIHENFOLGE
1 2 3 .

schaal - échelle
scale - Maßstab
1/2

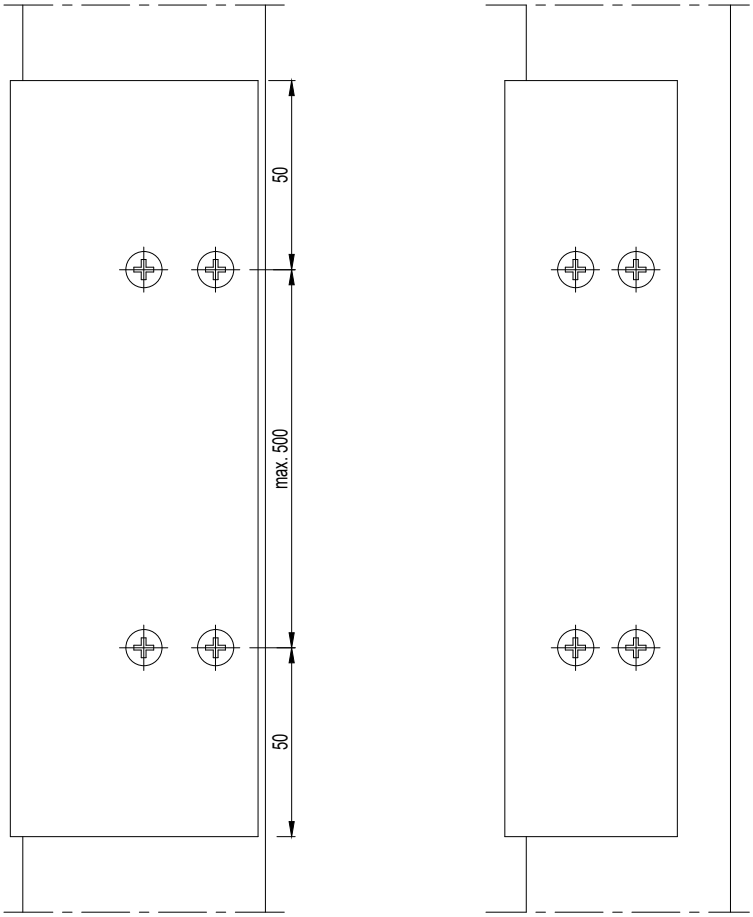

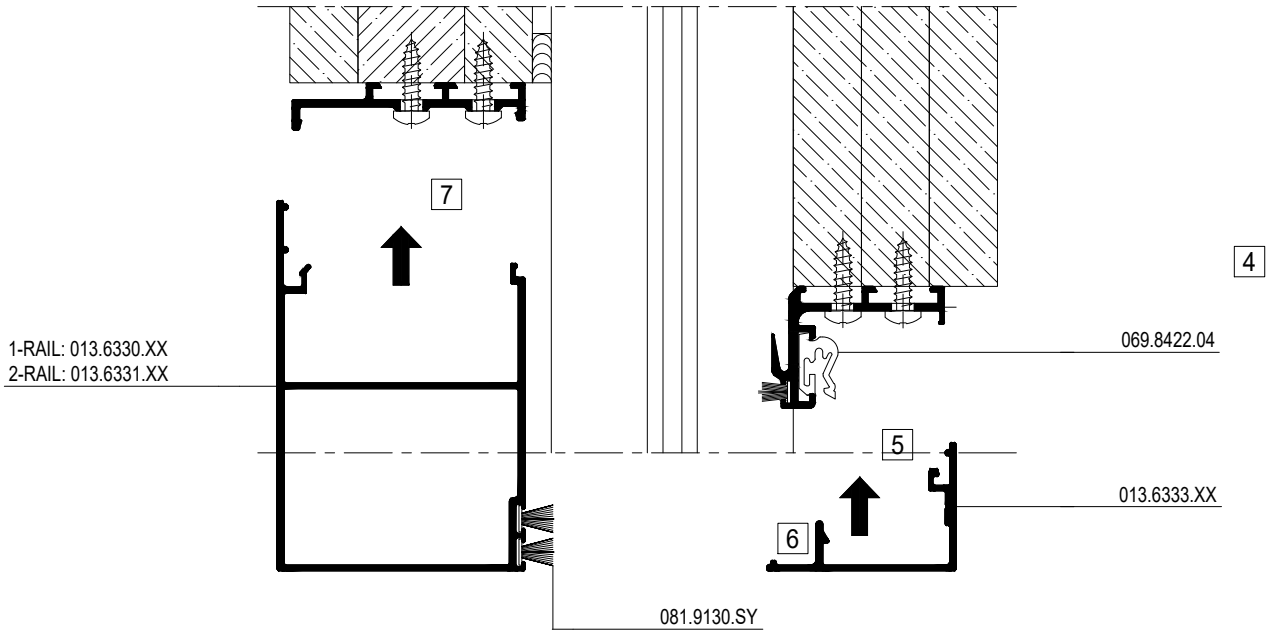

schaal - échelle
scale - Maßstab
1/2

SlimPatio 68

PLAATSING BORSTELS POCKET SECTIE
PLACEMENT BROSSES POCKET SECTION
PLACEMENT BRUSHES POCKET SECTION
PLATZIERUNG BURSTEN POCKET SEKTION

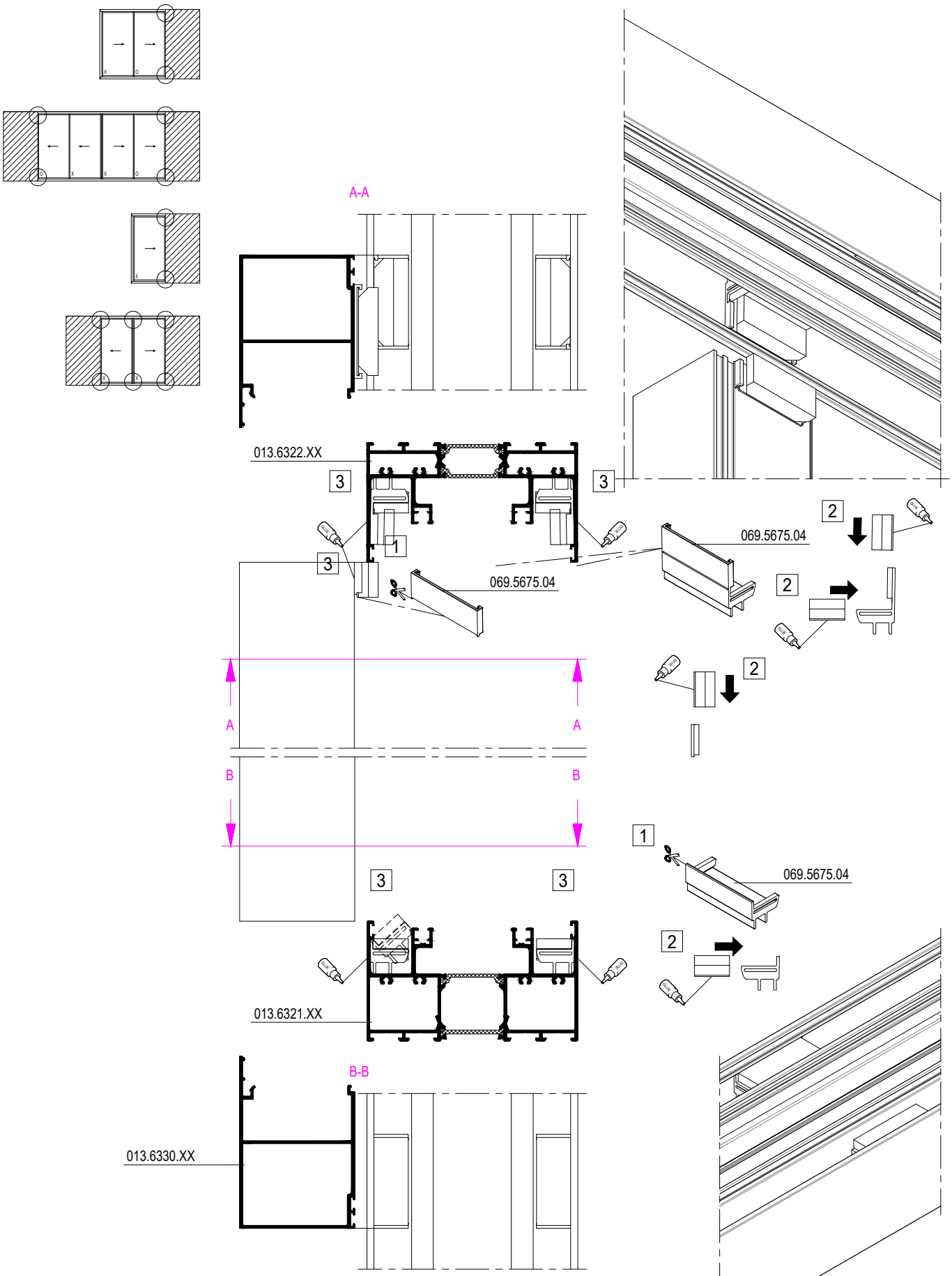

MONTAGEVOLGORDE
L'ORDRE DE MONTAGE
THE ORDER OF ASSEMBLY
MONTAGEREIHENFOLGE

1 2 3 .

schaal - échelle
scale - Maßstab
1/3

F

SlimPatio 68

PLAATSING BORSTELS POCKET SECTIE
PLACEMENT BROSSES POCKET SECTION
PLACEMENT BRUSHES POCKET SECTION
PLATZIERUNG BURSTEN POCKET SEKTION

1 SNIJD 069.5675.04
COUPE 069.5675.04
CUT 069.5675.04
SCHNEIDEN SIE 069.5675.04

2 LIJM DE BORSTELS IN HET KUNSTSTOF STUK
COLLAGE LES BROSSES DANS LA PIECE PLASTIQUE
GLUE THE BRUSHES TO THE PLASTIC PIECE
KLEBEN SIE DIE BURSTEN IN DAS KUNSTSTUFF STUCK

3 PLAATS DE STUKKEN OP DE PROFIELEN
MONTER LES PIECES SUR LES PROFILES
PLACE THE PIECES ON THE PROFILES
MONTIEREN SIE DIE STUCKEN AUF DIE PROFILE

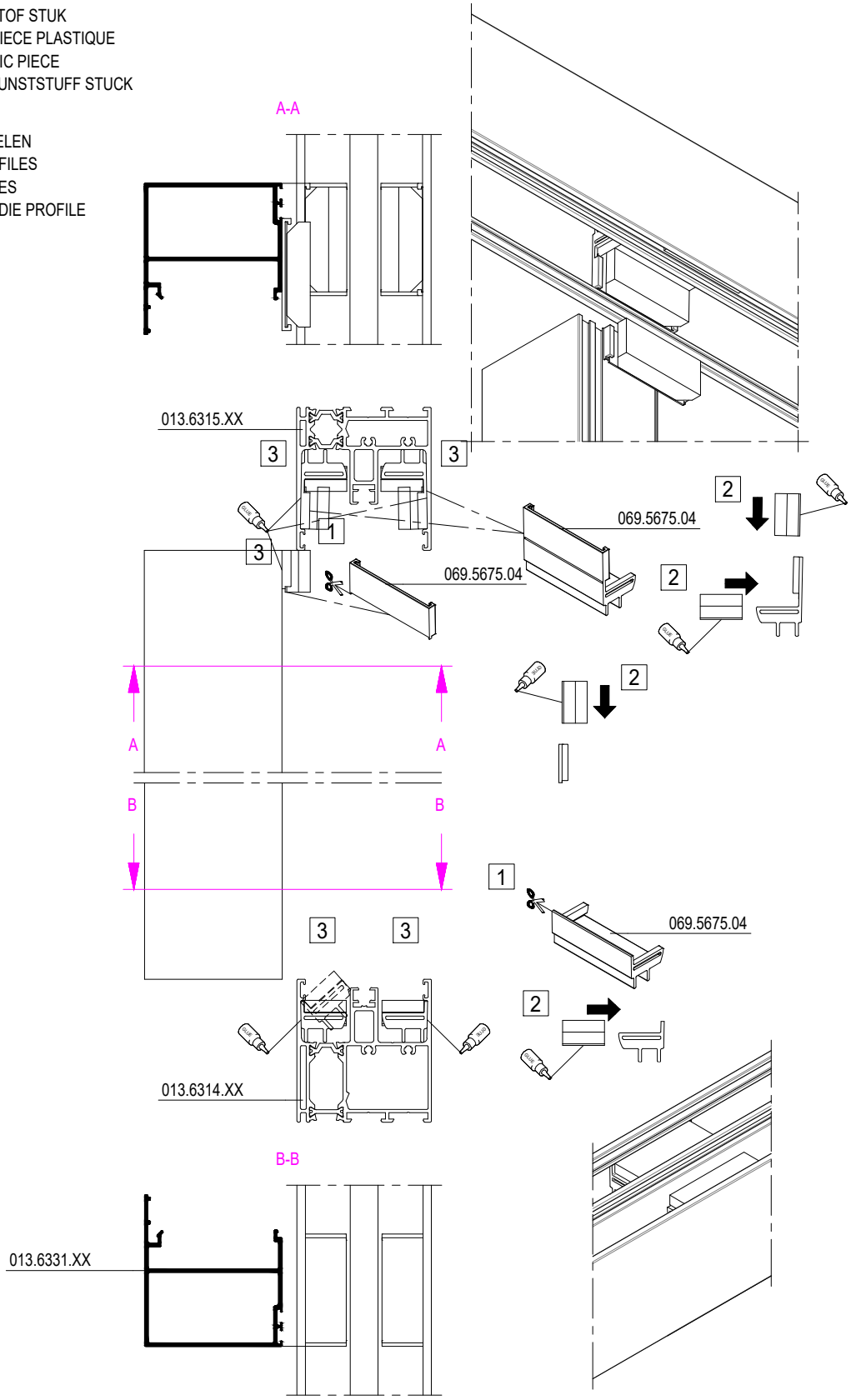

MONTAGEVOLGORDE L 'ORDRE DE MONTAGE THE ORDER OF ASSEMBLY MONTAGEREIHENFOLGE	1	2	3	.

schaal - échelle
scale - Maßstab
1/3

F

SlimPatio 68

HOEKOPLOSSING
SOLUTION ANGULAIRE
CORNER SOLUTION
ECKLOSUNG

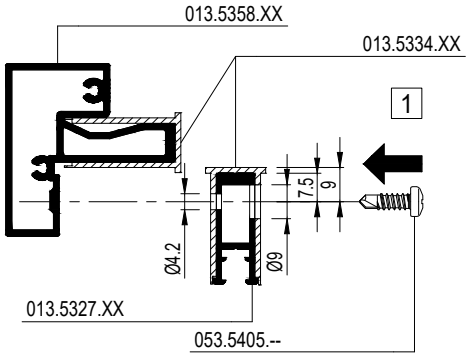

SV: 013.6300.XX LV: 013.6310.XX
013.6301.XX 013.6311.XX
013.6400.XX 013.6410.XX
013.6401.XX 013.6411.XX

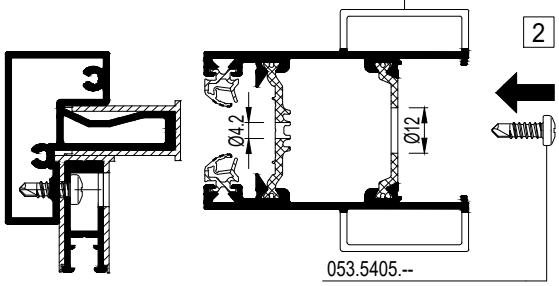

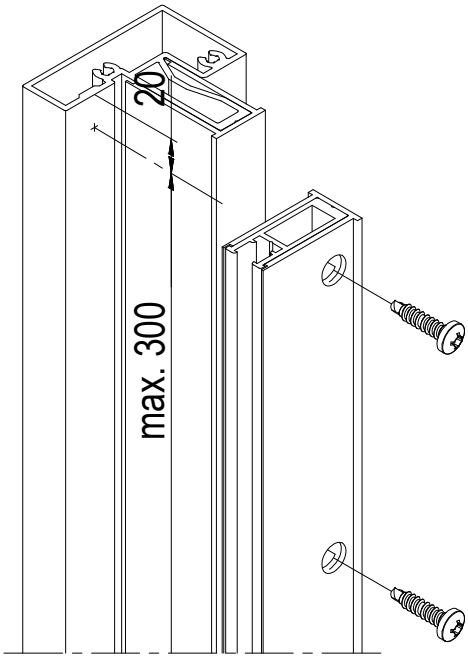

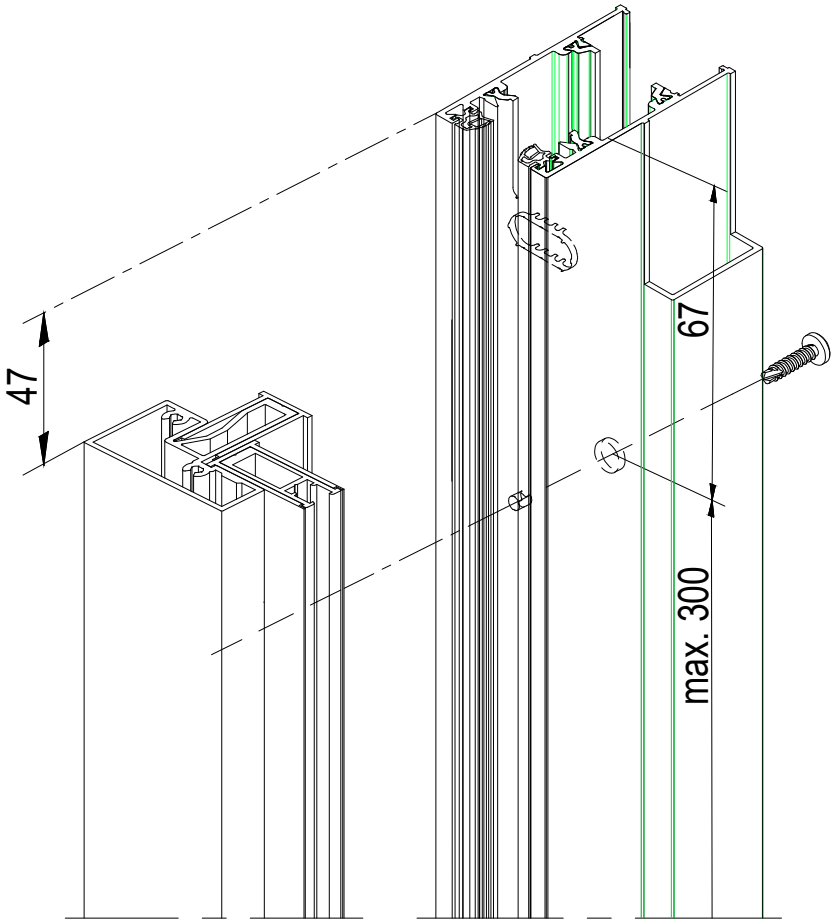

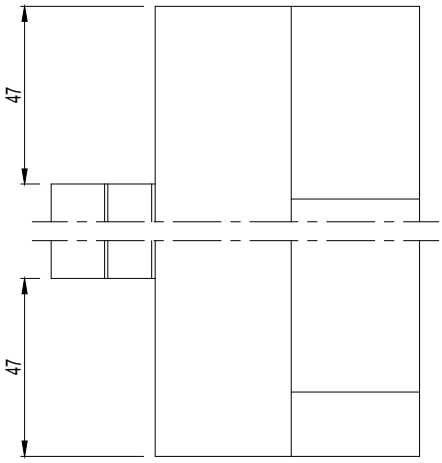

F

MONTAGEVOLGORDE
L'ORDRE DE MONTAGE
THE ORDER OF ASSEMBLY
MONTAGEREIHENFOLGE
1 2 3 .

schaal - échelle
scale - Maßstab
1/2

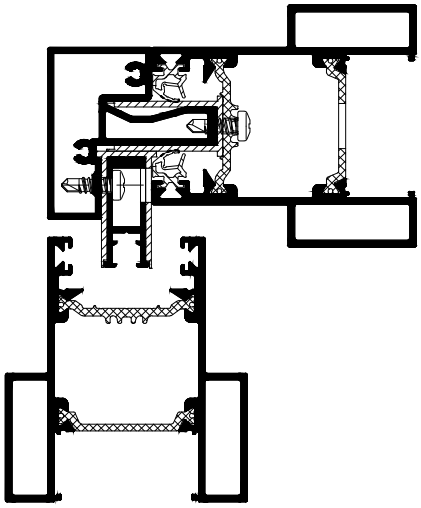

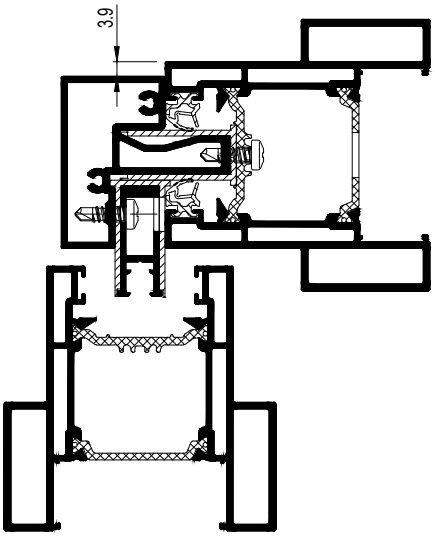

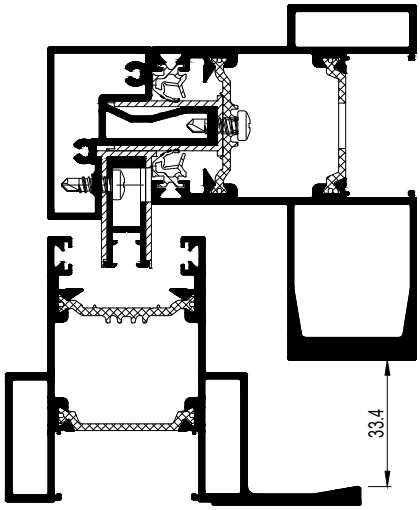

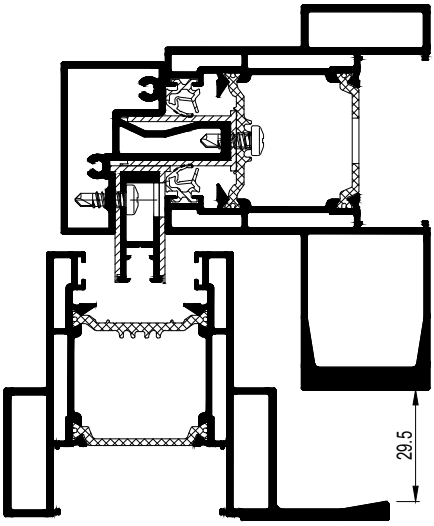

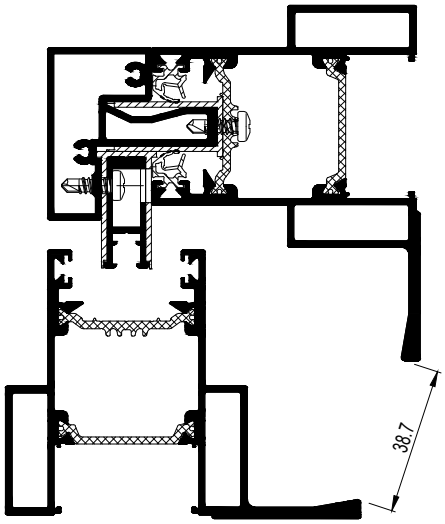

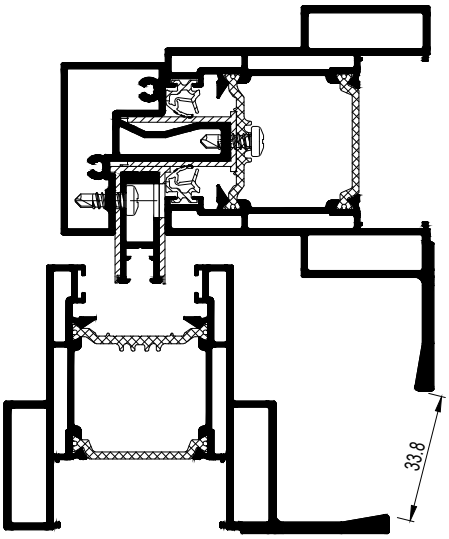

schaal - échelle
scale - Maßstab
1/2

F

SlimPatio 68

MONTAGE EINDSTUK HOEKOPLOSSING
MONTAGE PIECE FINALE SOLUTION ANGULAIRE
ASSEMBLY END PIECE CORNER SOLUTION
MONTAGE ENDSTUECK ECKLOSUNG

PLAATS BOVENSTE EINDSTUK NA PLAATSING VLEUGEL
MONTER PIECE FINALE SUPERIEUR APRES PLACEMNT OUVRANTS
MONTIEREN SIE OBERE ENDSTUECK NACH PLATZIERUNG FLUEGELS
PLACE UPPER END PIECE AFTER PLACEMENT OF VENTS

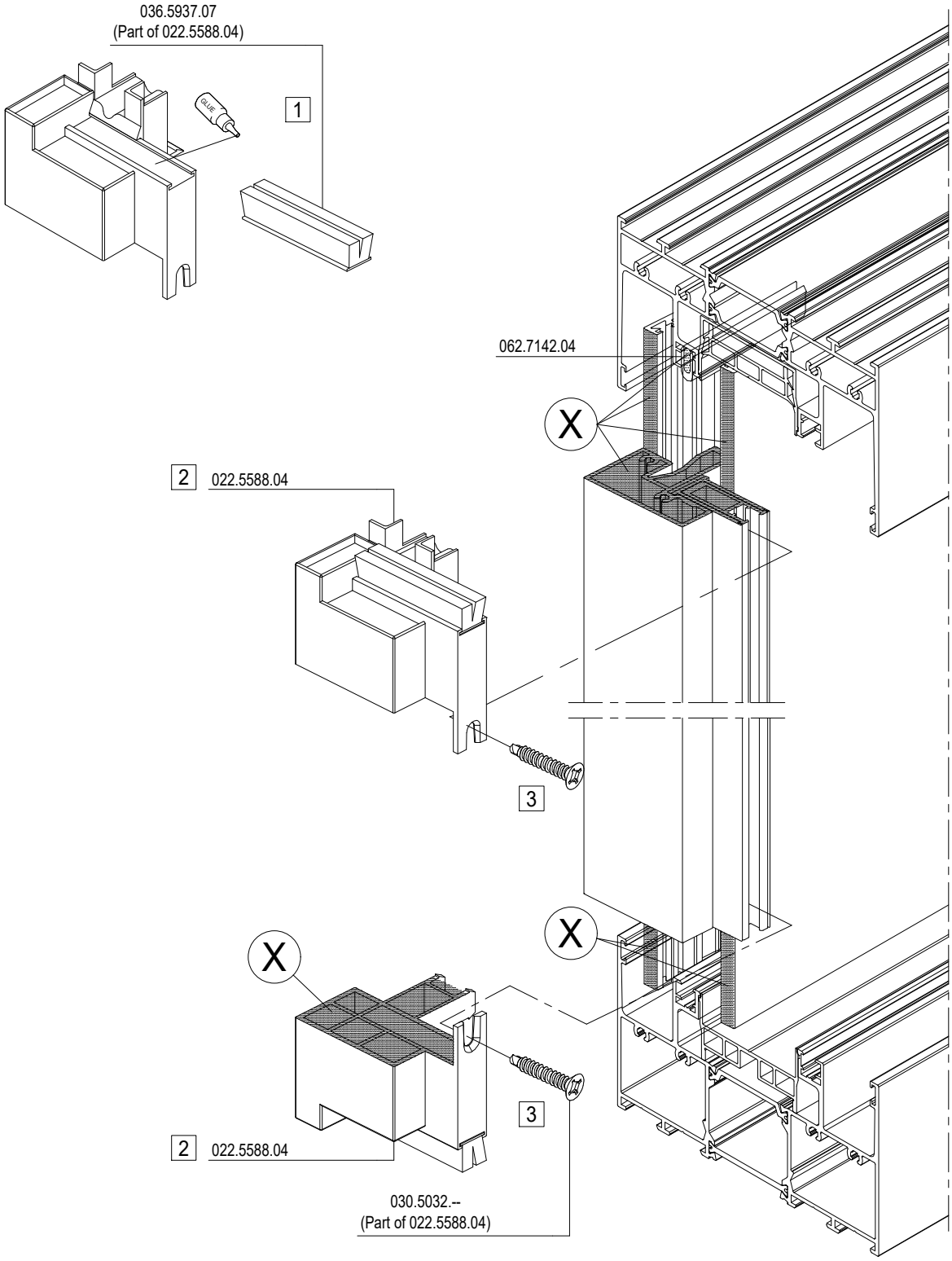

F

MONTAGEVOLGORDE
L 'ORDRE DE MONTAGE
THE ORDER OF ASSEMBLY
MONTAGEREIHENFOLGE
1 2 3 .

schaal - échelle
scale - Maßstab
1/2

MONTAGE EINDSTUK HOEKOPLOSSING
MONTAGE PIECE FINALE SOLUTION ANGULAIRE
ASSEMBLY END PIECE CORNER SOLUTION
MONTAGE ENDSTUECK ECKLOSUNG

schaal - échelle
scale - Maßstab
1/2

KOPPELSTUKKEN HOEK
PIECES DE RACCORDEMENT COIN
CONNECTION PIECES CORNER
OPPLUNGSSTUECKE WINKEL

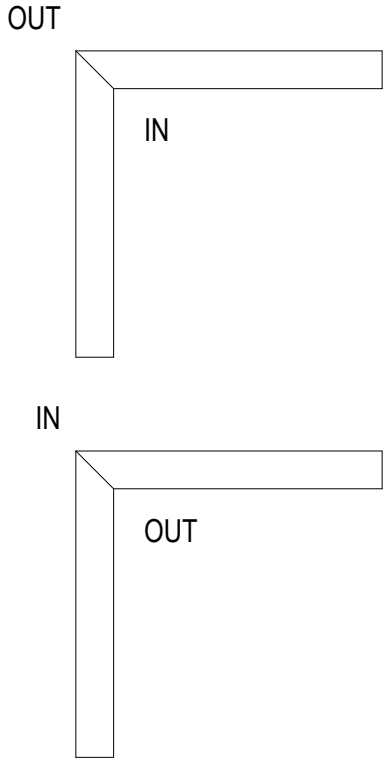

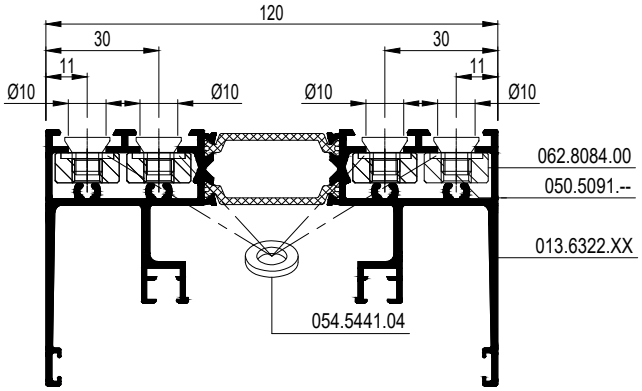

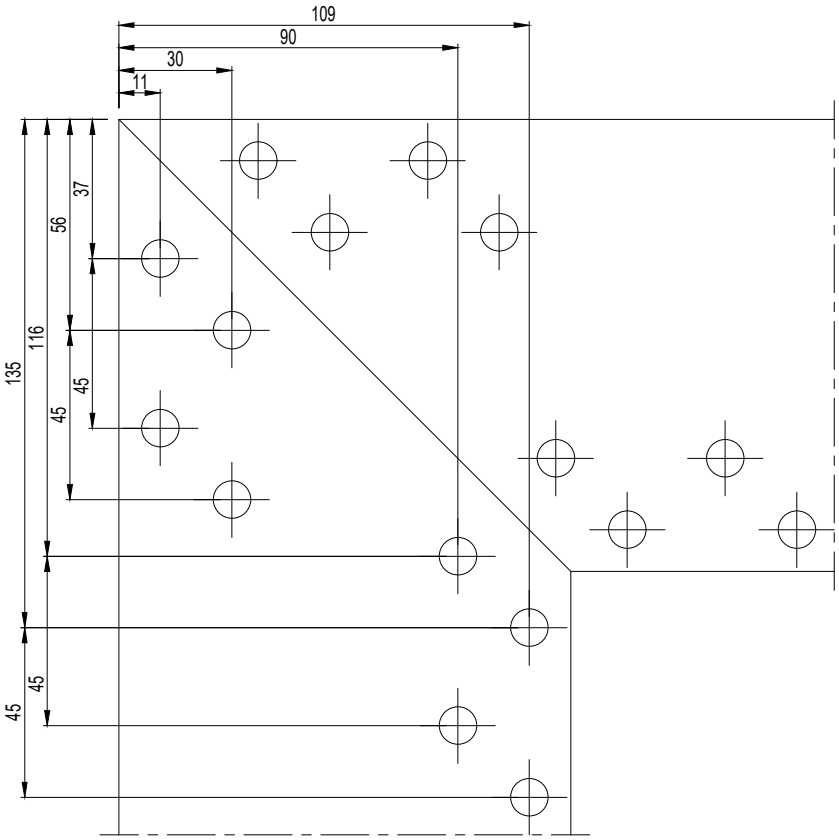

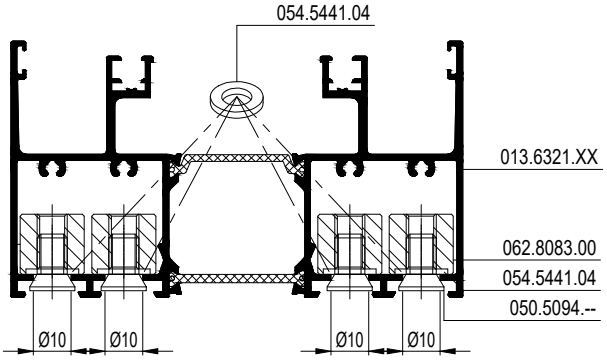

schaal - échelle
scale - Maßstab
1/2

KOPPELSTUKKEN HOEK
PIECES DE RACCORDEMENT COIN
CONNECTION PIECES CORNER
OPPLUNGSSTUECKE WINKEL

!	SILICONE AANBRENGEN OM LEKKEN BIJ DE KOPPELING TE VOORKOMEN APPLIQUER DE SILICONE POUR EVITER LES FUITES A L'ACCOUPPLEMENT APPLY SILICONE TO PREVENT LEAKAGE AT THE COUPLING SILIKON ANWENDEN ZUR VERHINDERUNG VON LECKAGEN AN DER KUPPLUNG

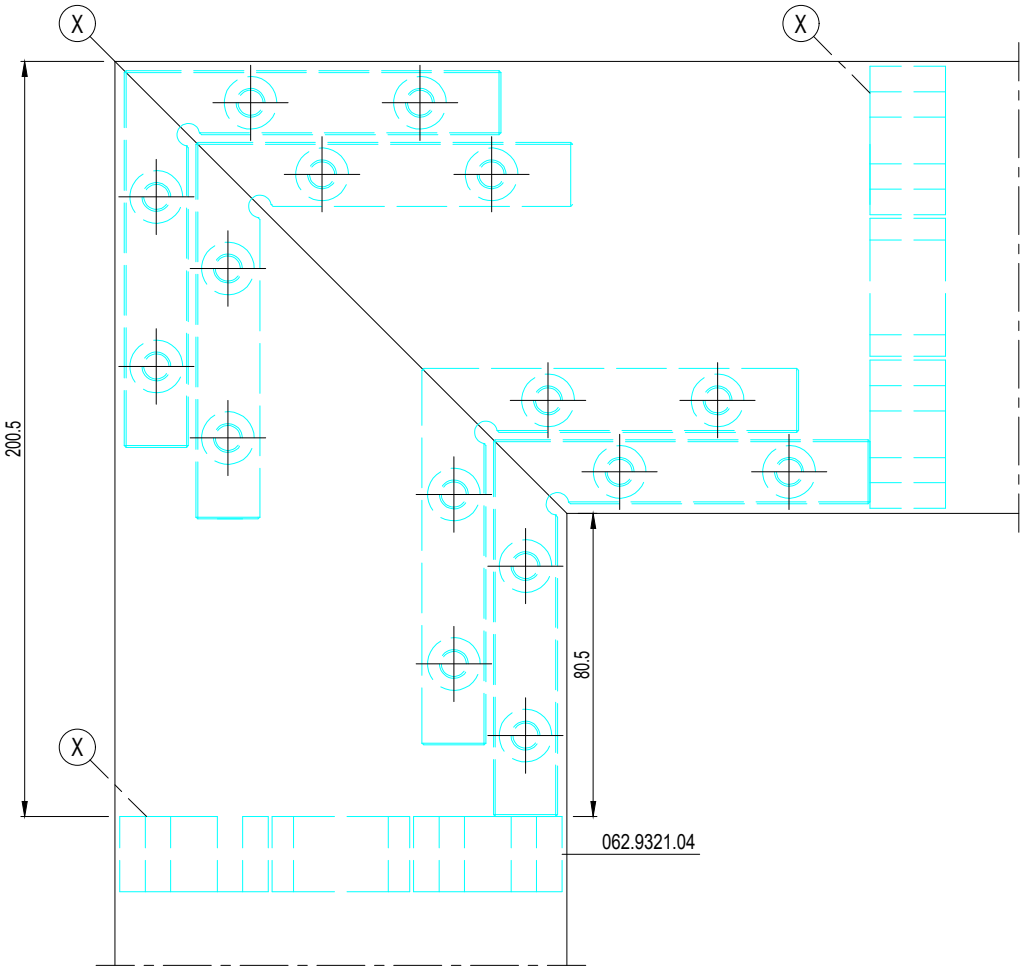

F

schaal - échelle
scale - Maßstab
1/2

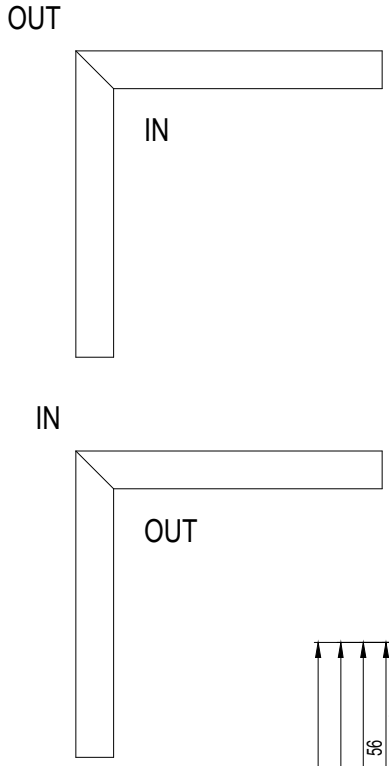

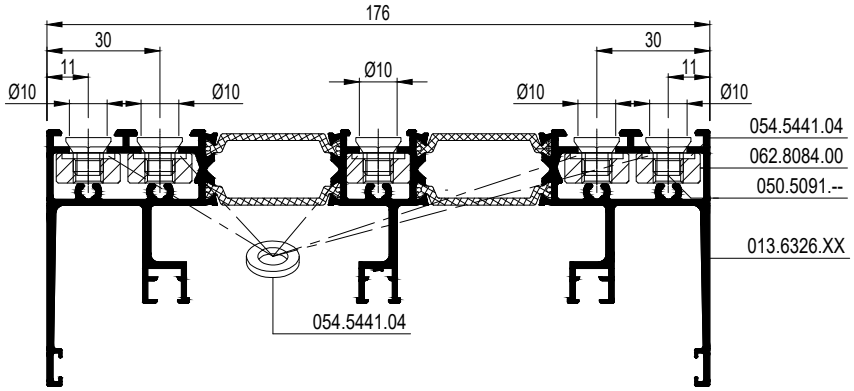

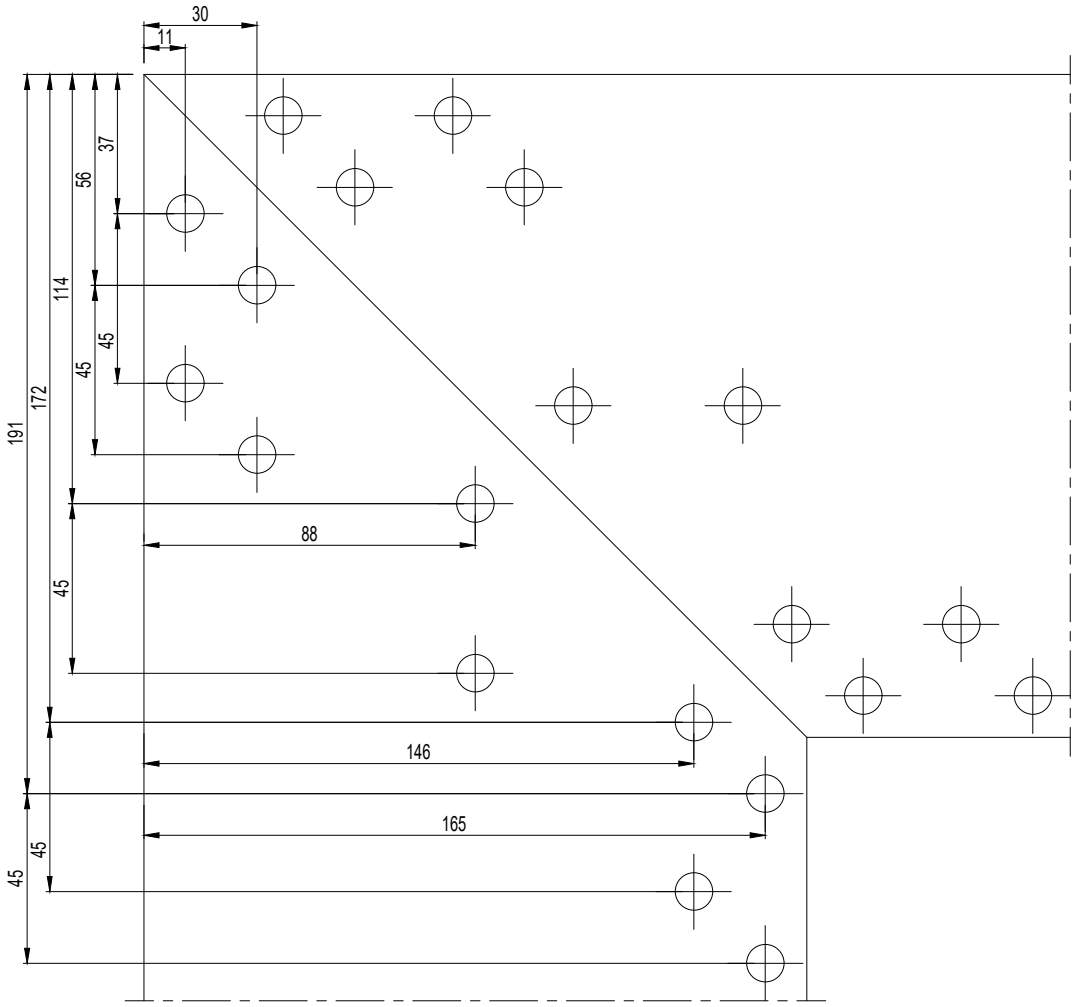

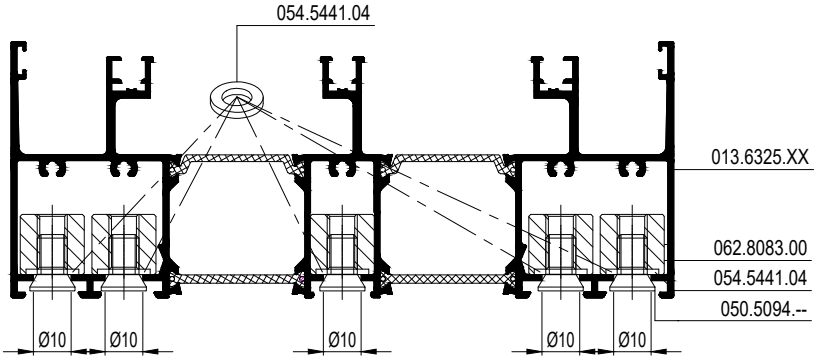

schaal - échelle
scale - Maßstab
1/2

F

KOPPELSTUKKEN HOEK
PIECES DE RACCORDEMENT COIN
CONNECTION PIECES CORNER
OPPLUNGSSTUECKE WINKEL

!	SILICONE AANBRENGEN OM LEKKEN BIJ DE KOPPELING TE VOORKOMEN APPLIQUER DE SILICONE POUR EVITER LES FUITES A L'ACCOUPPLEMENT APPLY SILICONE TO PREVENT LEAKAGE AT THE COUPLING SILIKON ANWENDEN ZUR VERHINDERUNG VON LECKAGEN AN DER KUPPLUNG

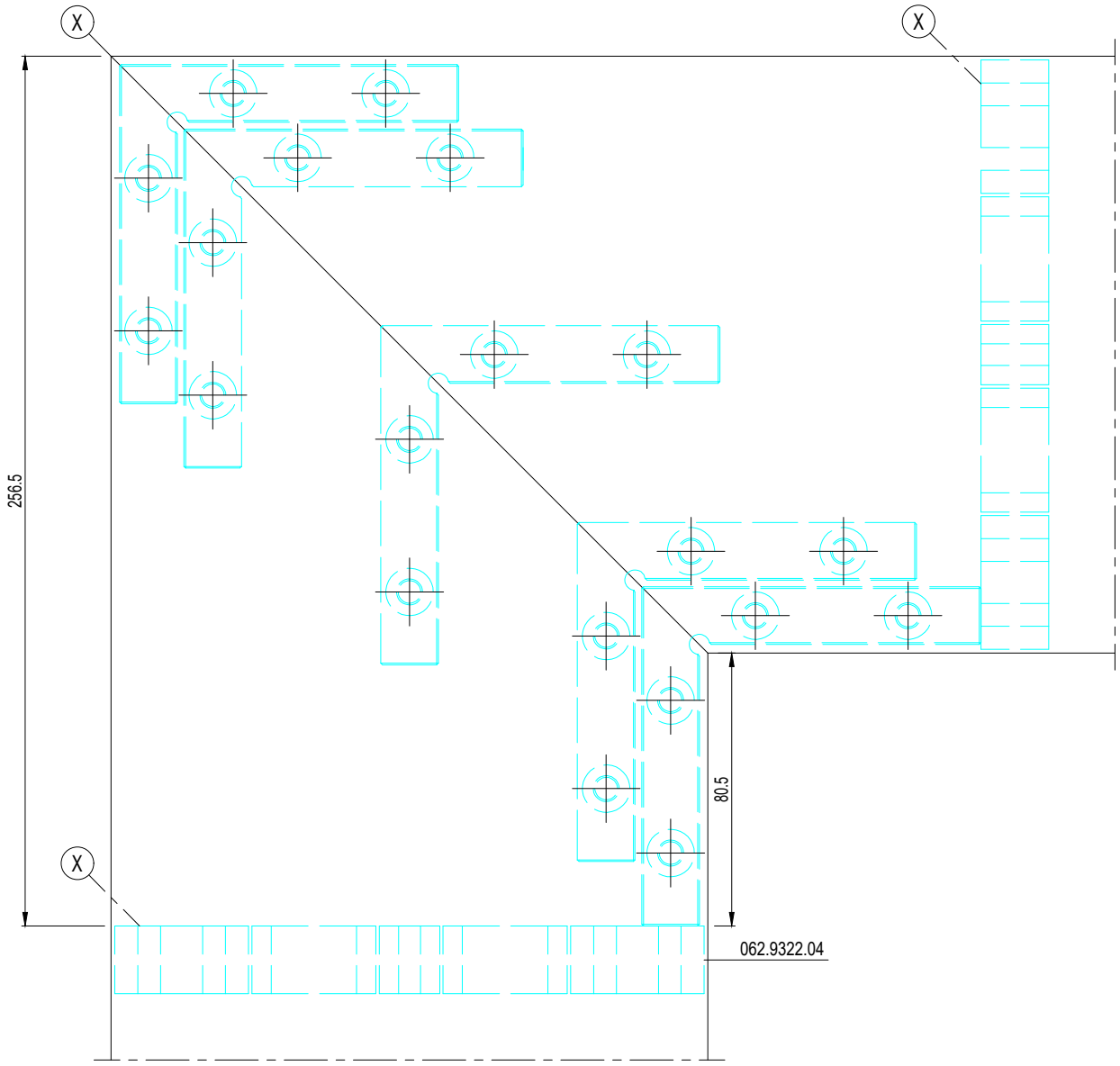

schaal - échelle
scale - Maßstab
1/2

KOPPELSTUKKEN
PIECES DE RACCORDEMENT
CONNECTION PIECES
KOPPLUNGSSTUECKE

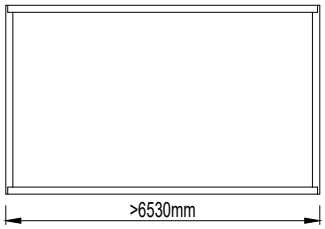

SILICONE AANBRENGEN OM LEKKEN BIJ DE KOPPELING TE VOORKOMEN
APPLIQUER DE SILICONE POUR EVITER LES FUITES A L'ACCOUPPLEMENT
APPLY SILICONE TO PREVENT LEAKAGE AT THE COUPLING
SILIKON ANWENDEN ZUR VERHINDERUNG VON LECKAGEN AN DER KUPPLUNG

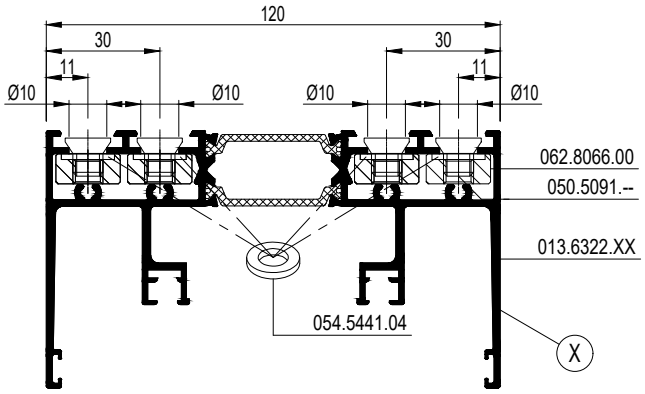

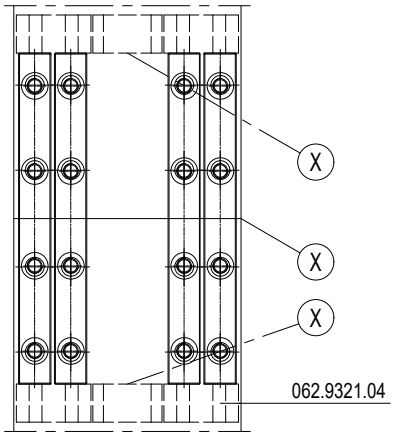

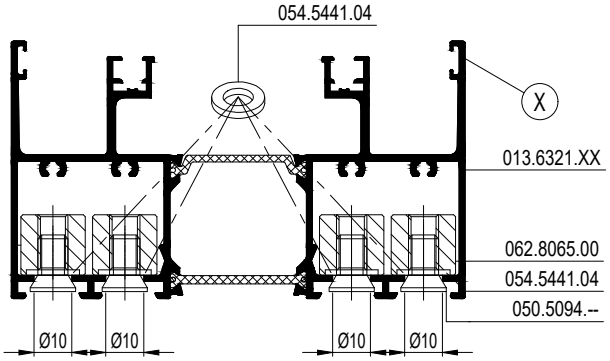

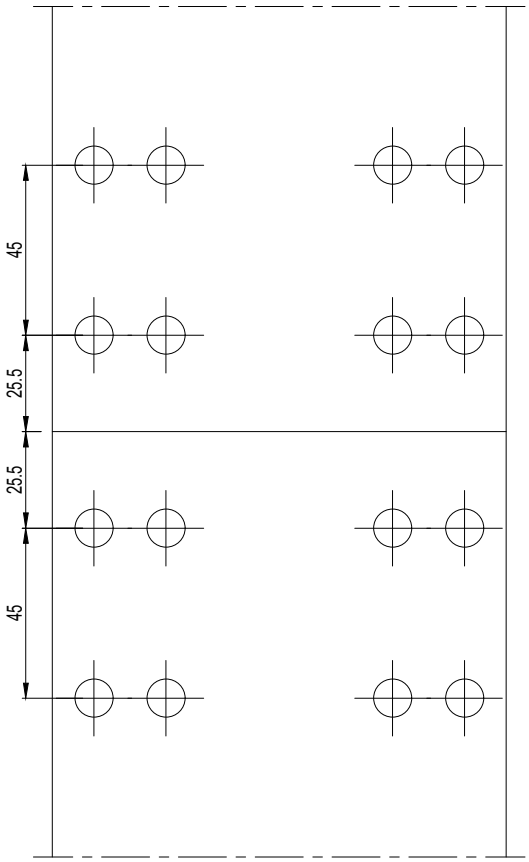

schaal - échelle
scale - Maßstab
1/2

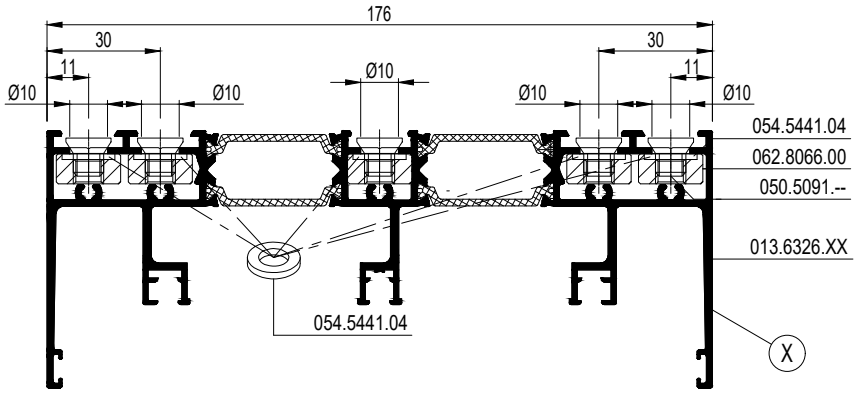

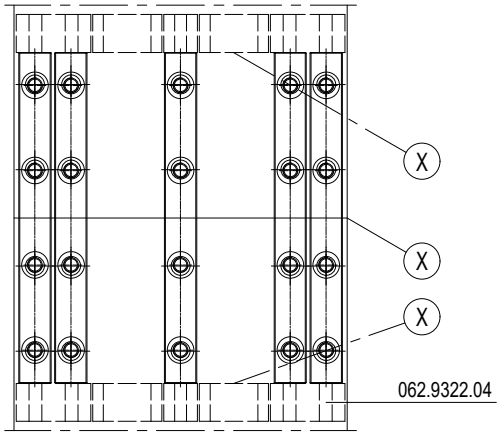

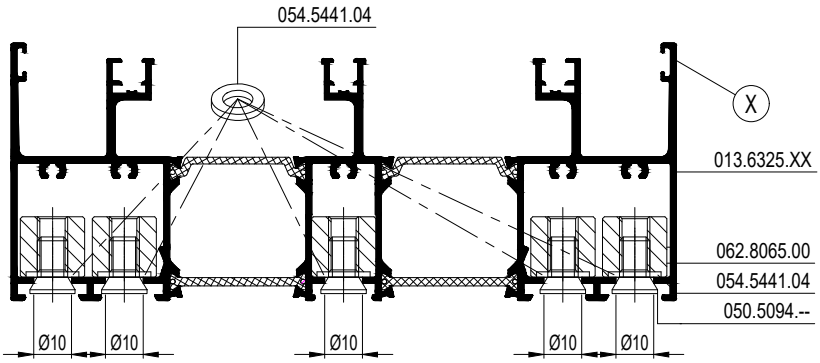

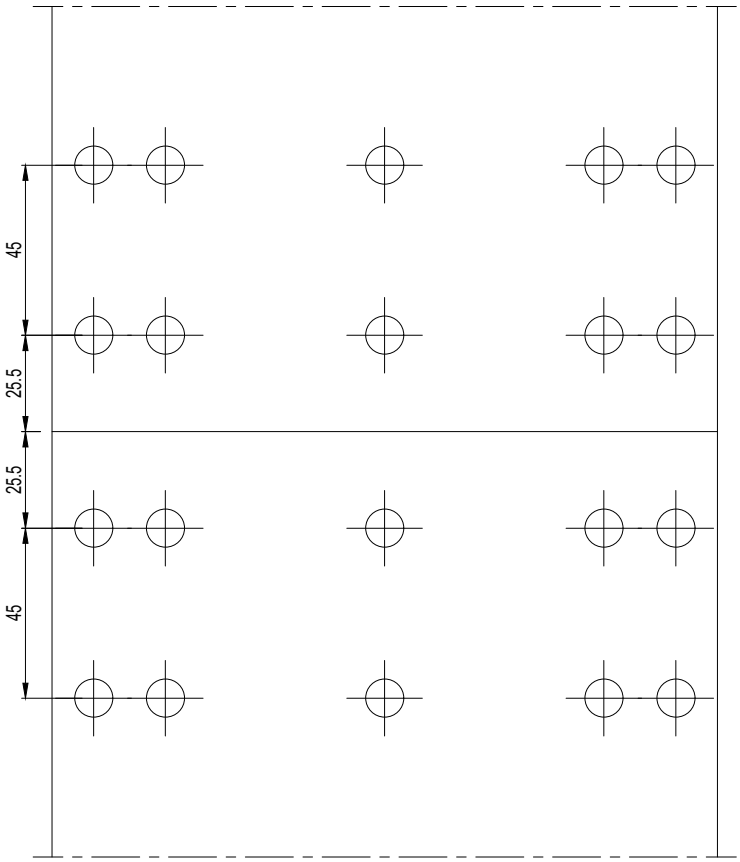

schaal - échelle
scale - Maßstab
1/2

SlimPatio 68

KOPPELSTUKKEN
PIECES DE RACCORDEMENT
CONNECTION PIECES
KOPPLUNGSSTUECKE

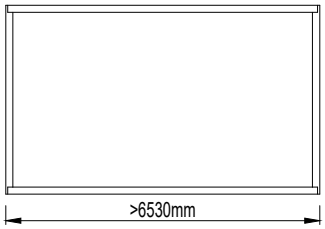

SILICONE AANBRENGEN OM LEKKEN BIJ DE KOPPELING TE VOORKOMEN
APPLIQUER DE SILICONE POUR EVITER LES FUITES A L'ACCOUPPLEMENT
APPLY SILICONE TO PREVENT LEAKAGE AT THE COUPLING
SILIKON ANWENDEN ZUR VERHINDERUNG VON LECKAGEN AN DER KUPPLUNG

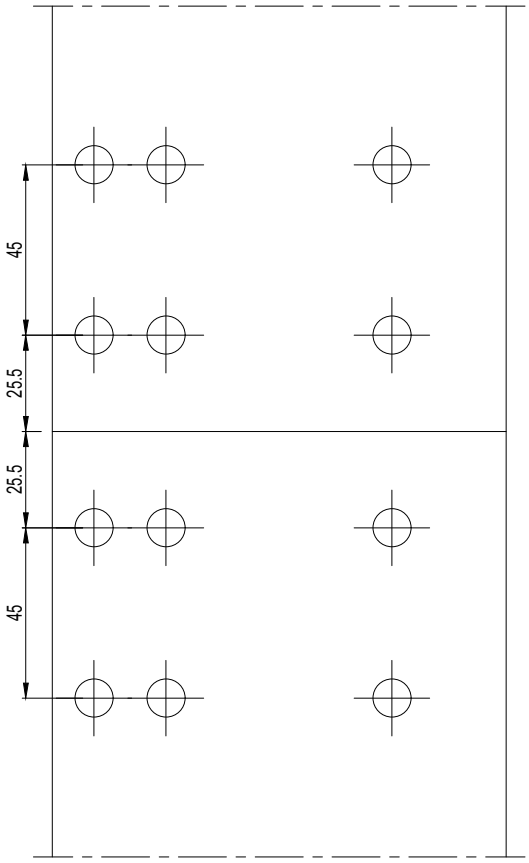

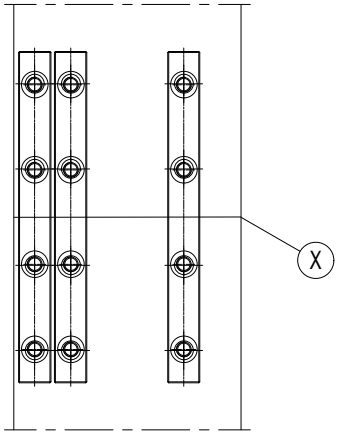

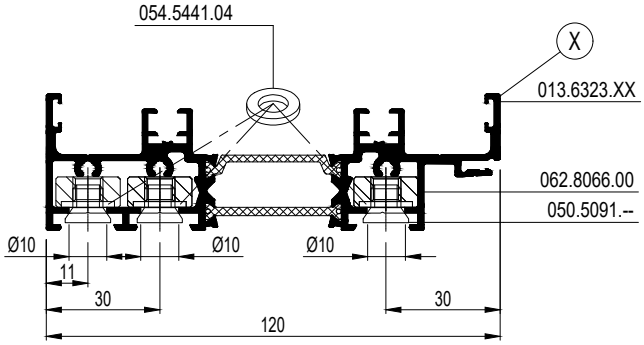

F

schaal - échelle
scale - Maßstab
1/2

F

schaal - échelle
scale - Maßstab
1/2

SlimPatio 68

INSTALLATIE AFDEKPROFIEL
D'INSTALLATION PROFILE DE RECOUVREMENT
INSTALLATION COVERING PROFILE
INSTALLATION ABDECKPROFIL

			#	Lm
013.6327.XX			1	B-144
POCKET				
013.6327.XX			1	TB-42

		#
052.5200.--		1/500mm
052.5311.--		4
068.6351.04		1/500mm
069.5676.SY		2

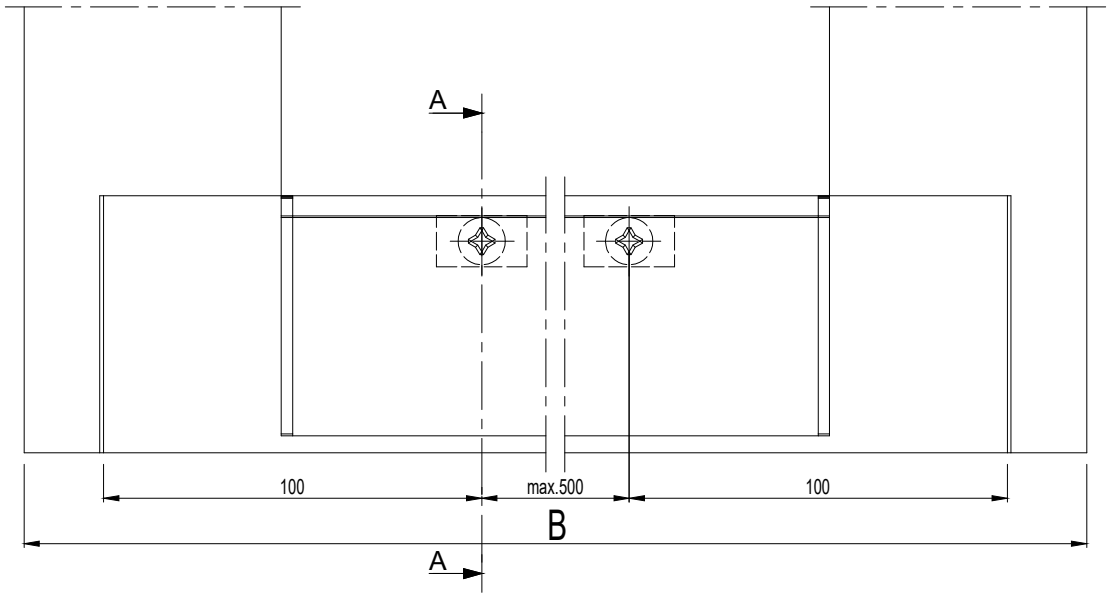

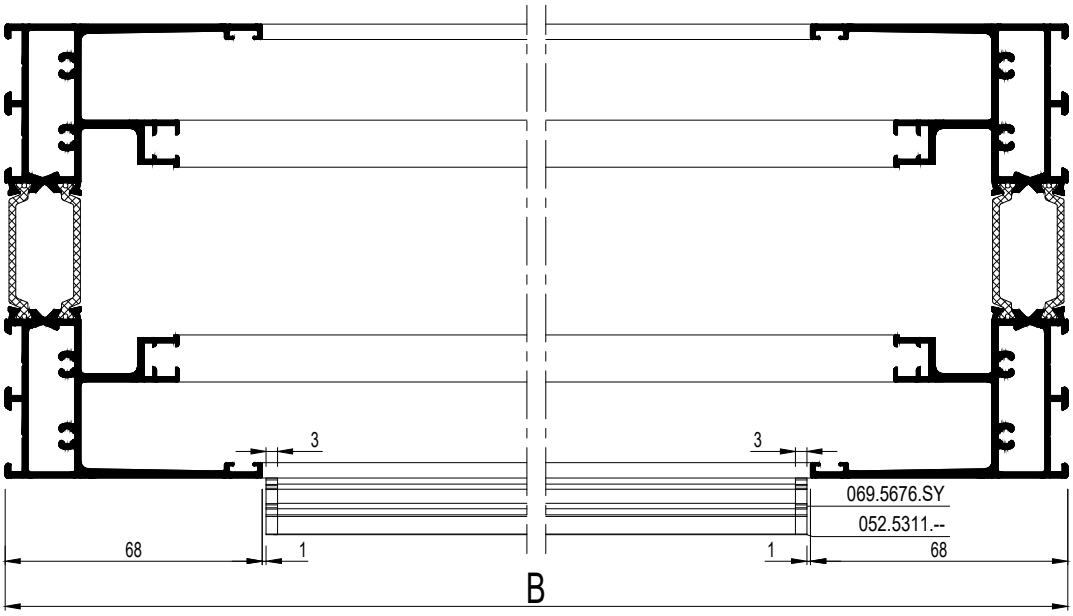

F

!	ALLEEN AFDEKKAP WATERAFVOERSLEUVEN 069.6830.04 INSTALLEREN INSTALLER SEULEMNT DES CAPUCHON DRAINAGE D'EAU 069.6830.04 ONLY INSTALL WEEP HOLE COVER 069.6830.04 NUR ABDECKKAPPE ENTWAESSERUNG 069.6830.04 INSTALLIEREN

!	NA DEMONTAGE 013.6327.XX KLEMSTUK 068.6351.04 VERVANGEN APRES DEMONTAGE 013.6327.XX REMPLACER CLIP 068.51.04 AFTER DISASSEMBLING 013.6327.XX REPLACE CLIP 068.6351.04 NACH DEMONTIEREN 013.6327.XX ERSETZEN SIE 068.6351.04

schaal - échelle
scale - Maßstab
1/2

INSTALLATIE AFDEKPROFIEL
D'INSTALLATION PROFILE DE RECOUVREMENT
INSTALLATION COVERING PROFILE
INSTALLATION ABDECKPROFIL

!	OPTIE OPTIONNEL OPTIONAL OPTION

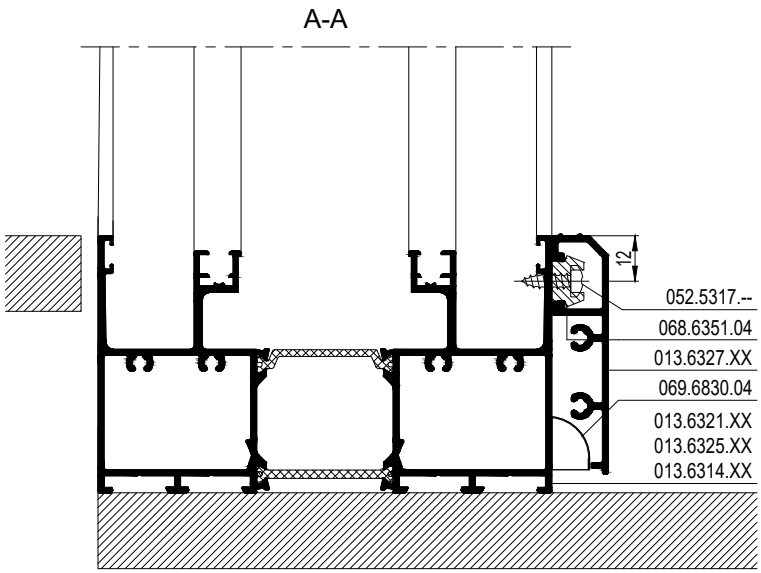

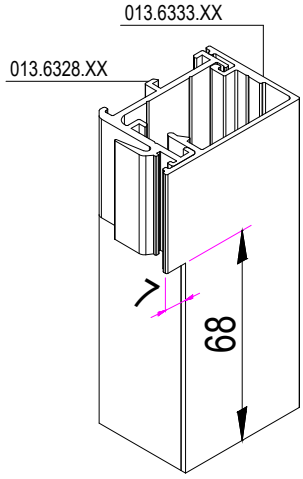

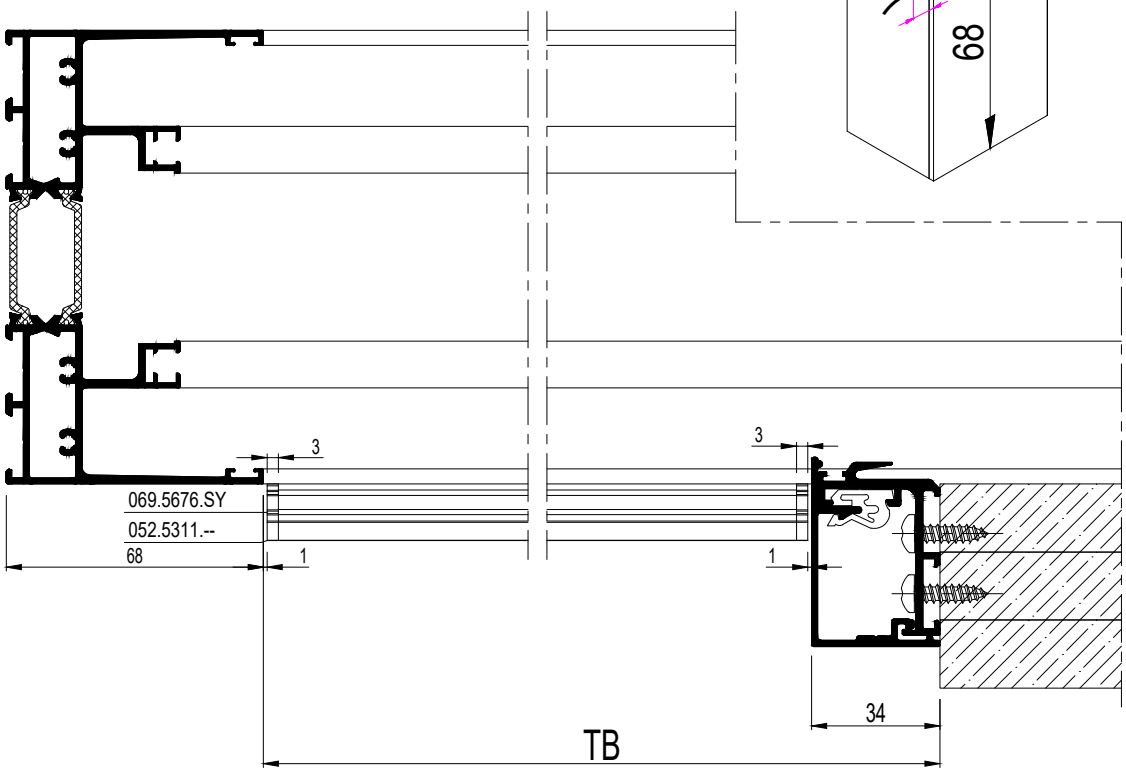

schaal - échelle
scale - Maßstab
1/2

F

SlimPatio 68

BOUWAANSLUITING
RACCORDEMENT AU BATIMENT
BUILDING CONNECTION
BAUANSCHLUSS

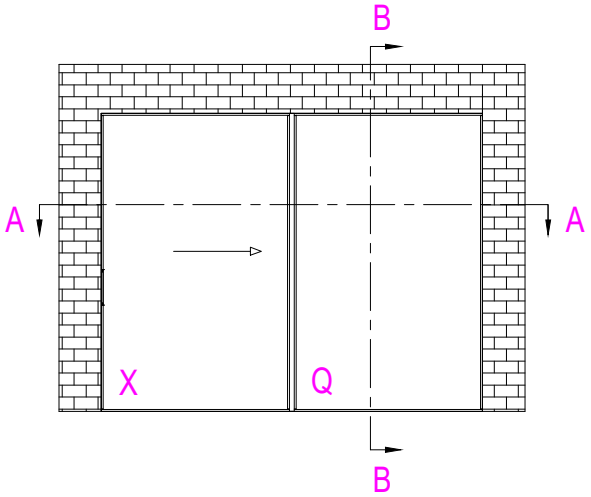

			#	Lm	
106.0083.17			1	B - 140	25D.C. ...
106.0090.XX			1	B - 140	25D.C. ...
034.0420.XX			1/500mm	50	25D.C. ...

		#	
080.9381.04		B	25D.G. ...
062.9290.17		2	25D.G. ...
052.5300.--		8	25D.G. ...
021.5169.--		1/800mm	25D.G. ...

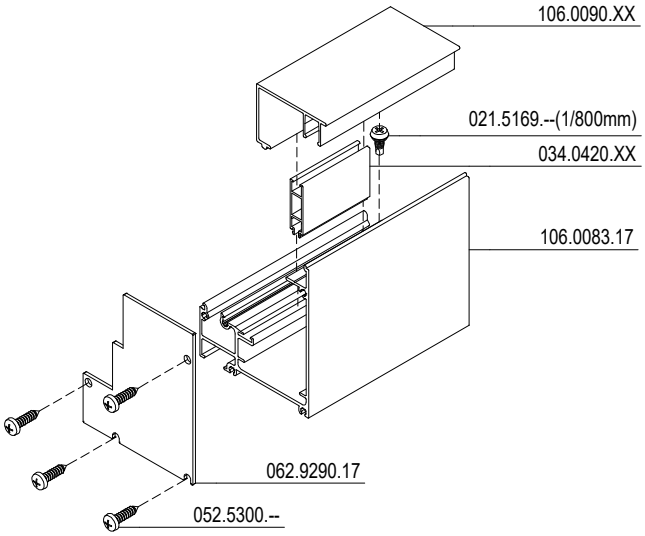

A-A

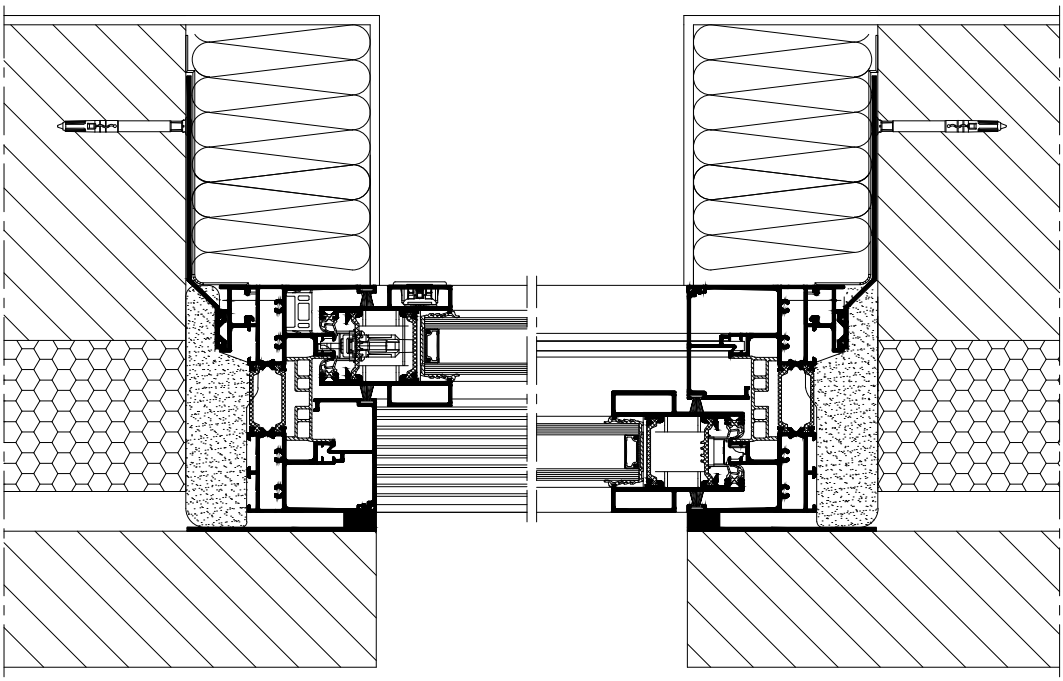

schaal - échelle
scale - Maßstab
1/4

F

B-B

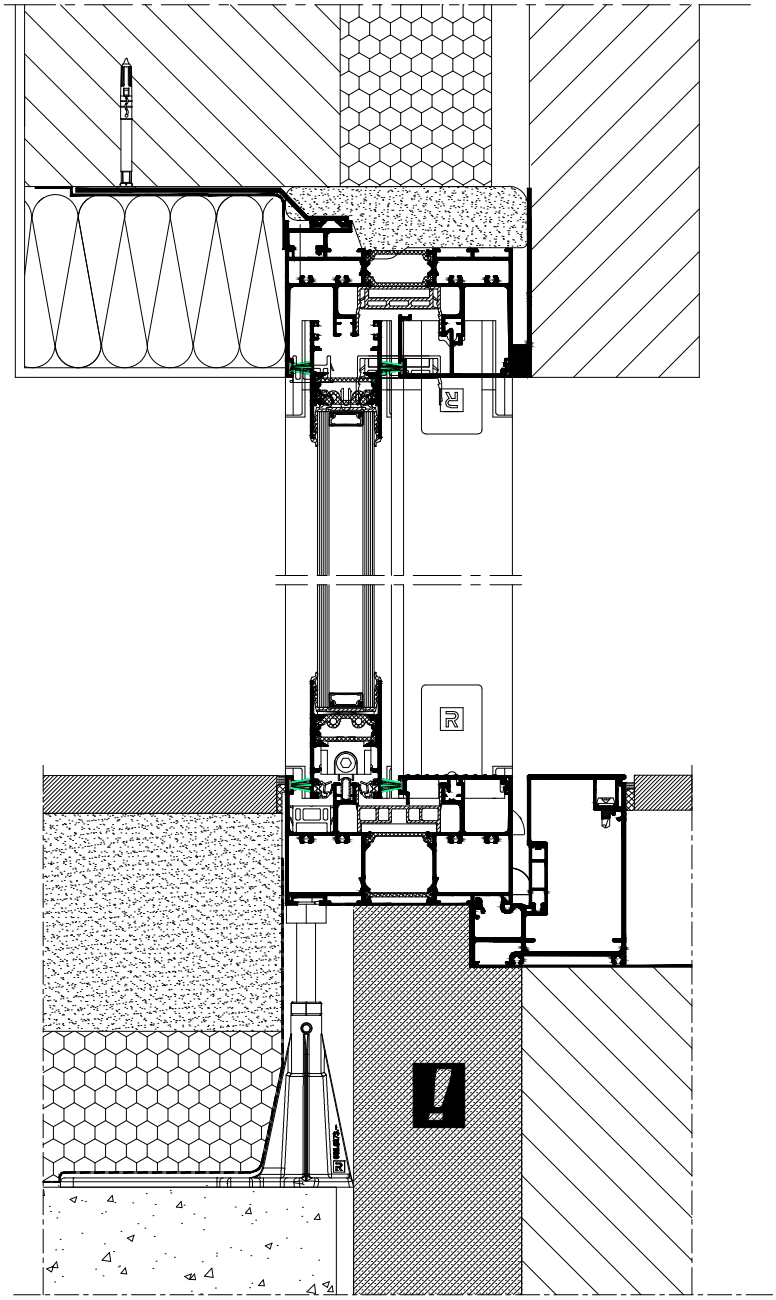

DRUKVAST ISOLEREND MATERIAAL
MATERIEL ISOLANTE ET RÉSISTANTE À LA COMPRESSION
COMPRESSION-RESISTANT INSULATING MATERIAL
DRUCKFEST ISOLIEREND MATERIAL

schaal - échelle
scale - Maßstab
1/4

D0102435

F

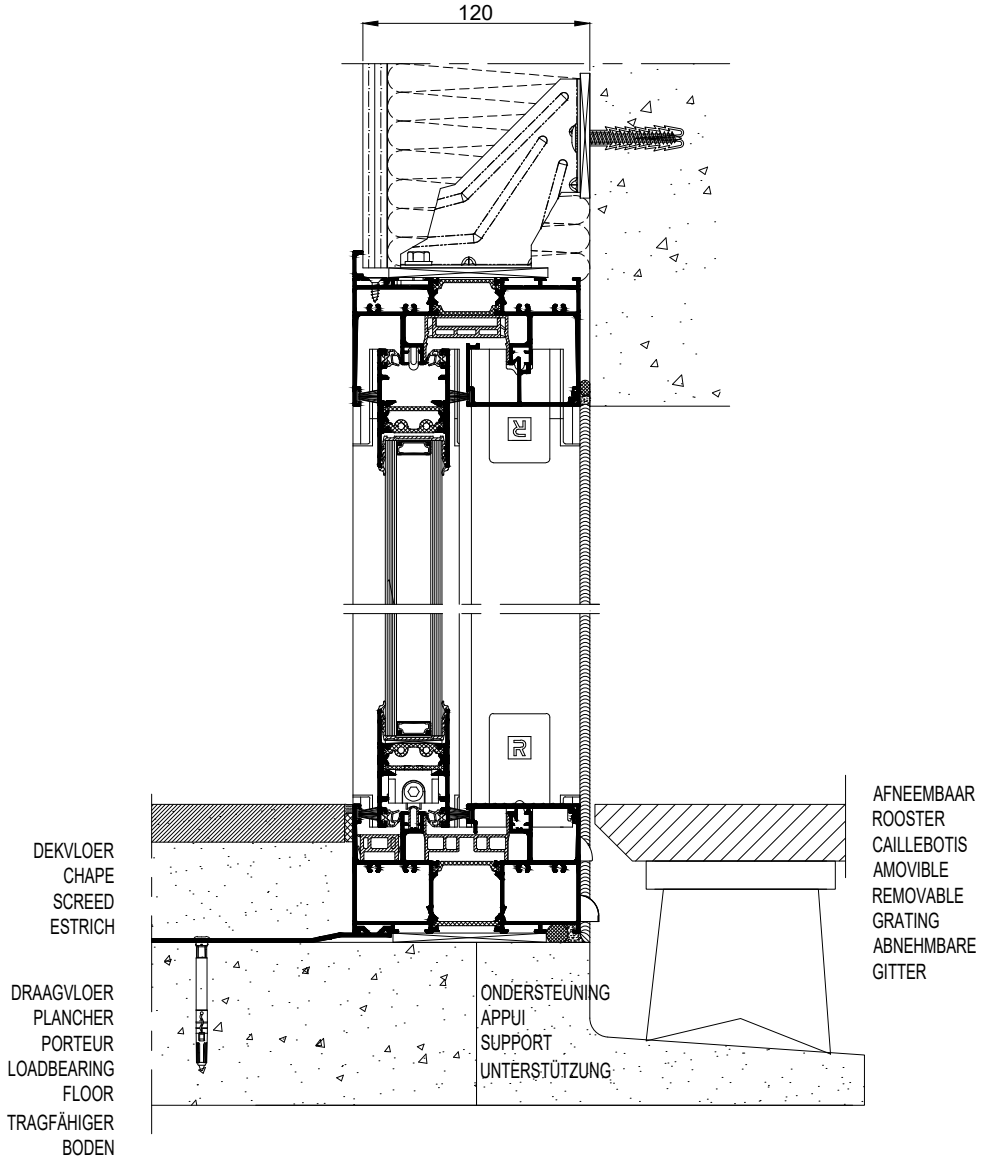

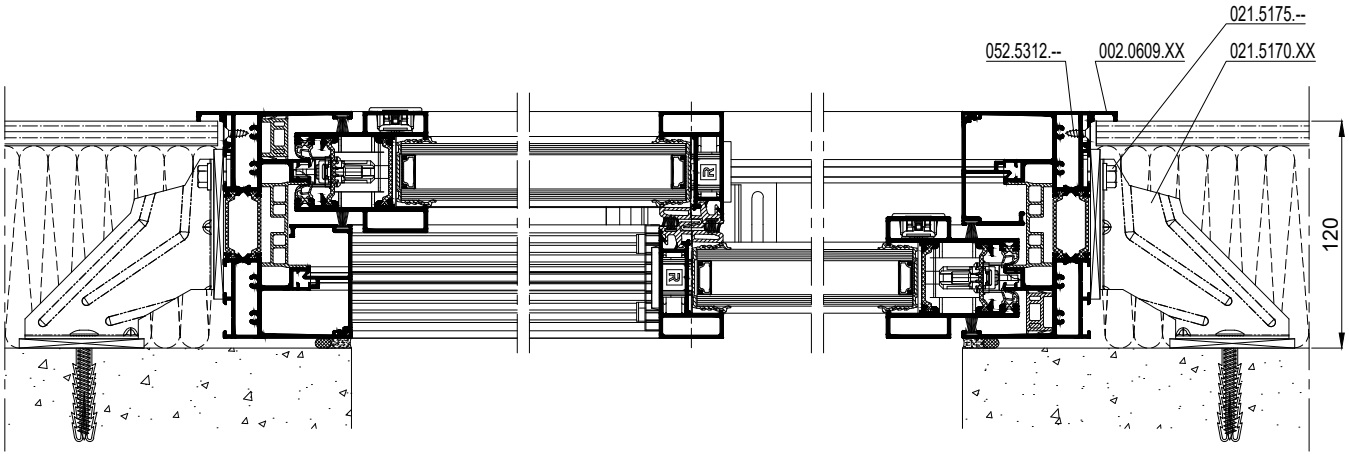

F

schaal - échelle
scale - Maßstab
1/4

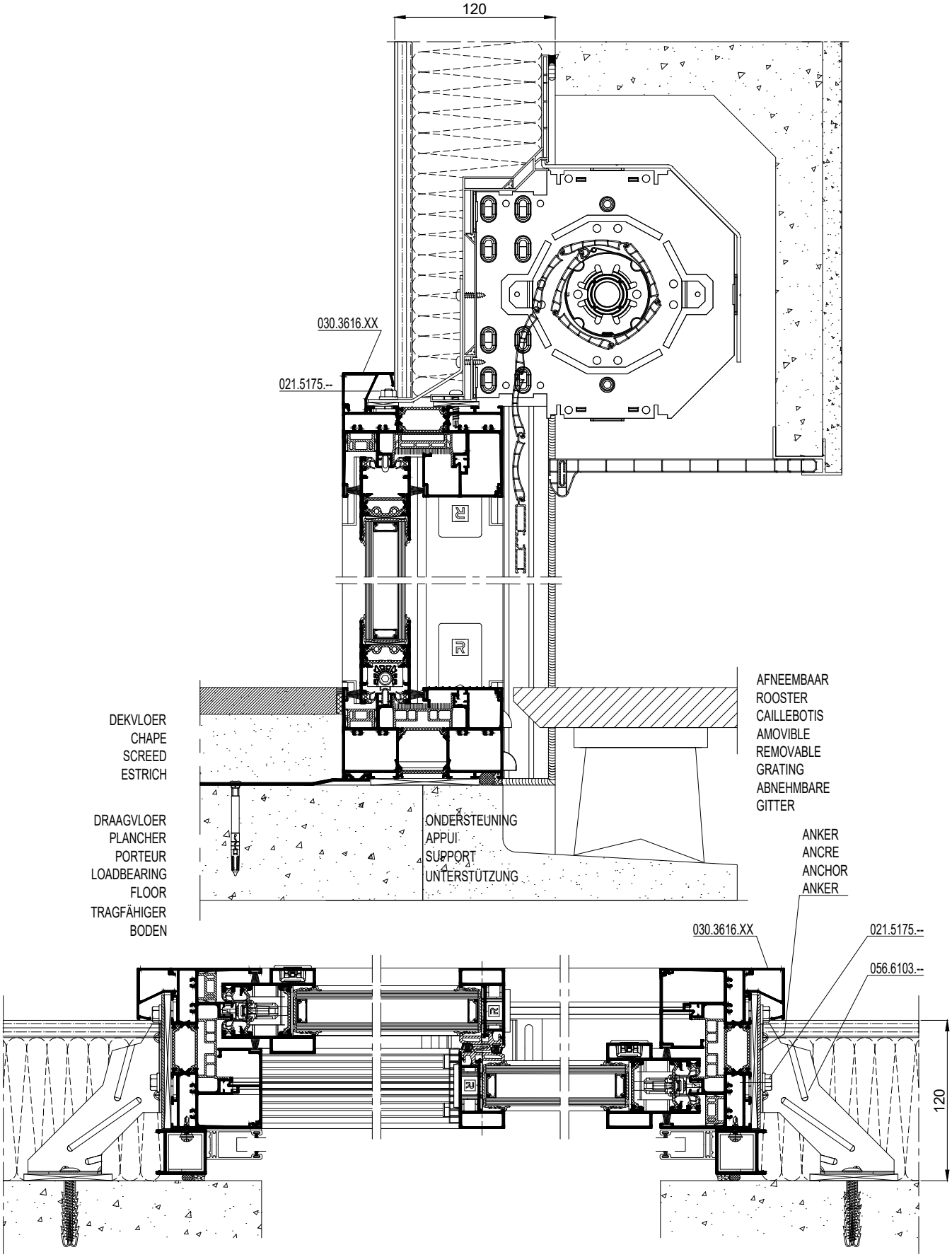

schaal - échelle
scale - Maßstab
1/4

BOUWAANSLUITING - AFWERKING 140MM
RACCORDEMENT AU BATIMENT - FINITIONS 140MM
BUILDING CONNECTION - FINISHING 140MM
BAUANSCHLUSS - AUSFUEHRUNG 140MM

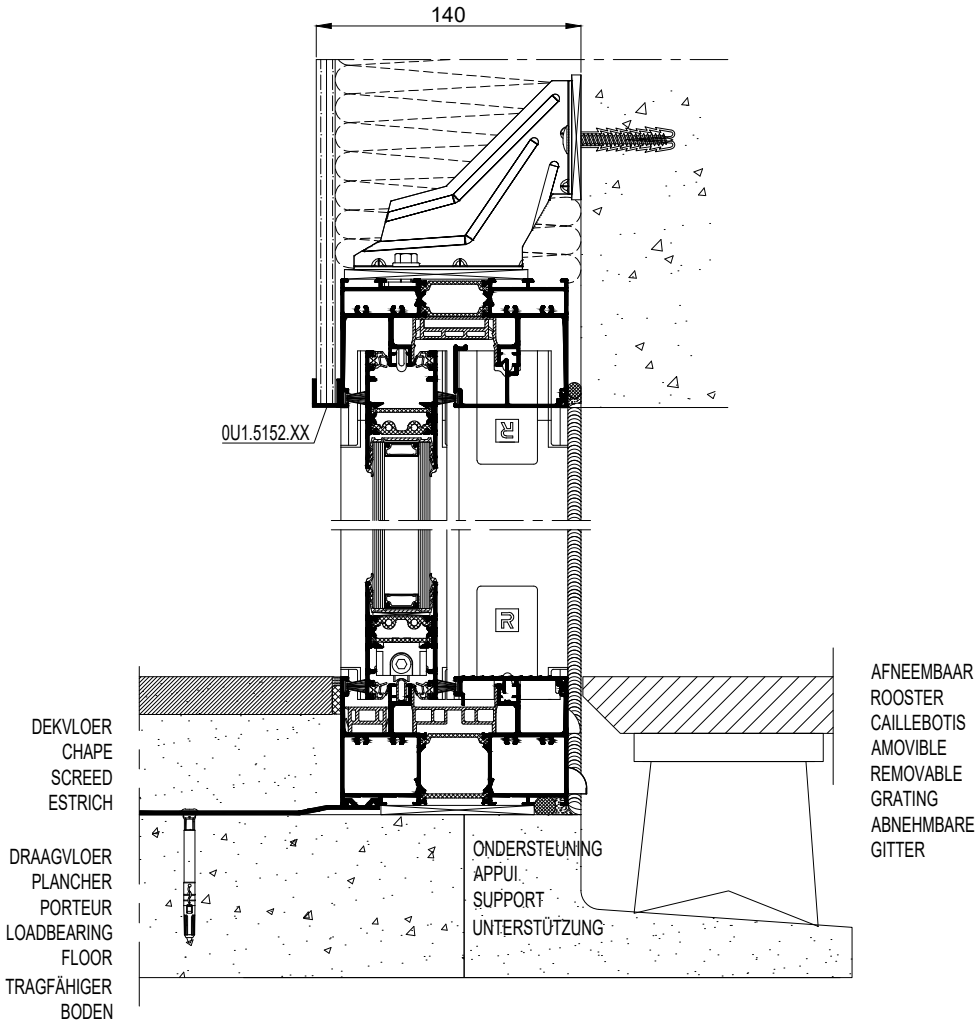

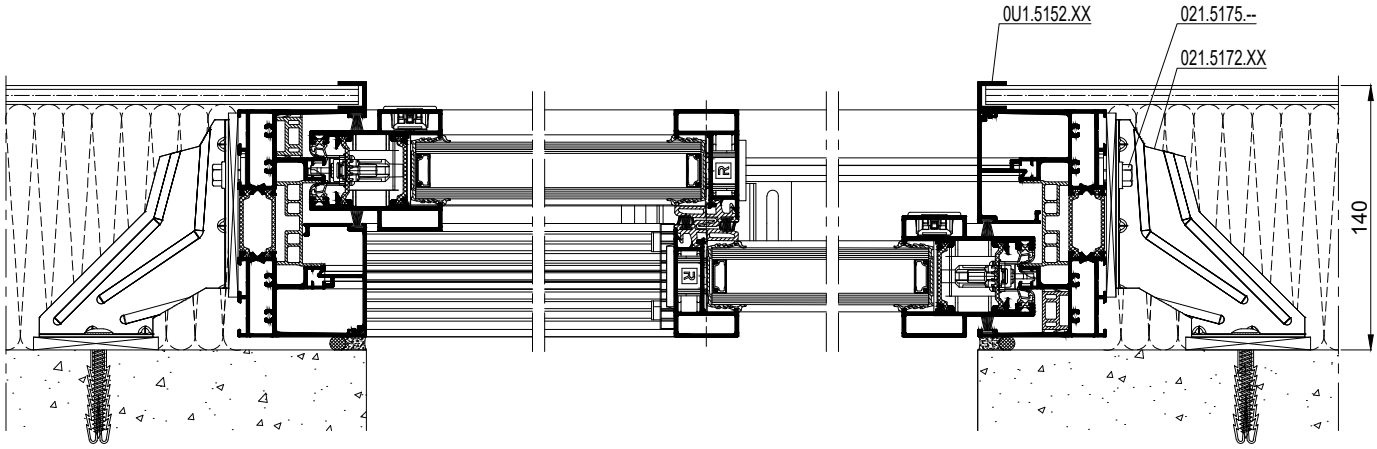

schaal - échelle
scale - Maßstab
1/4

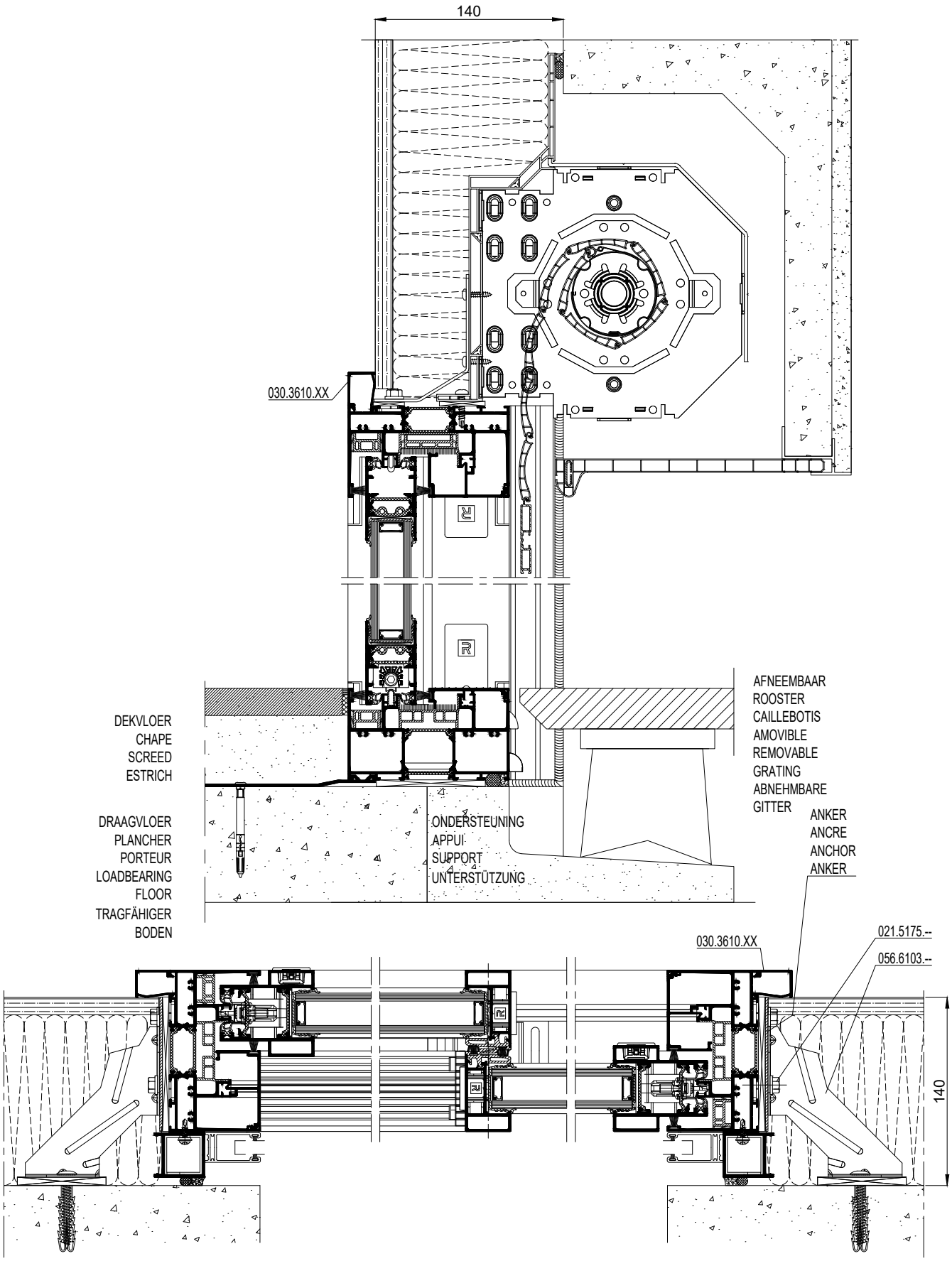

schaal - échelle
scale - Maßstab
1/4

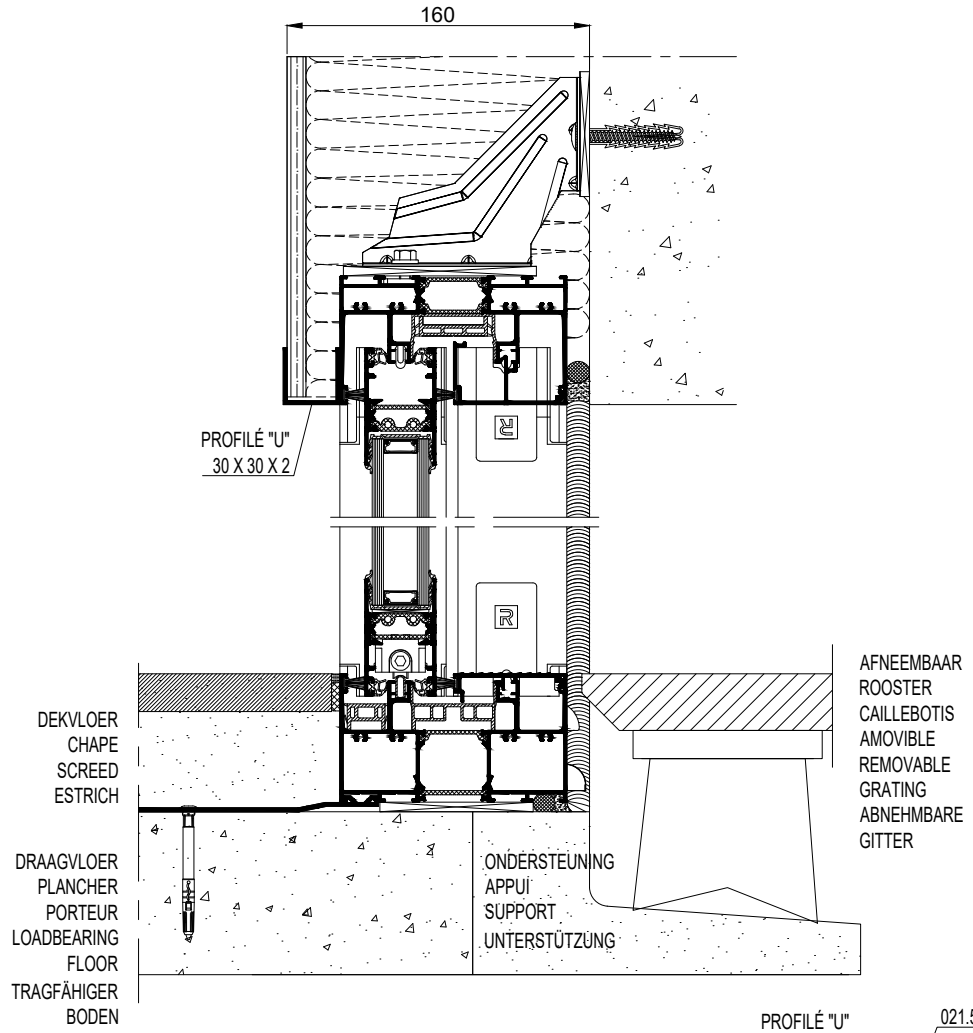

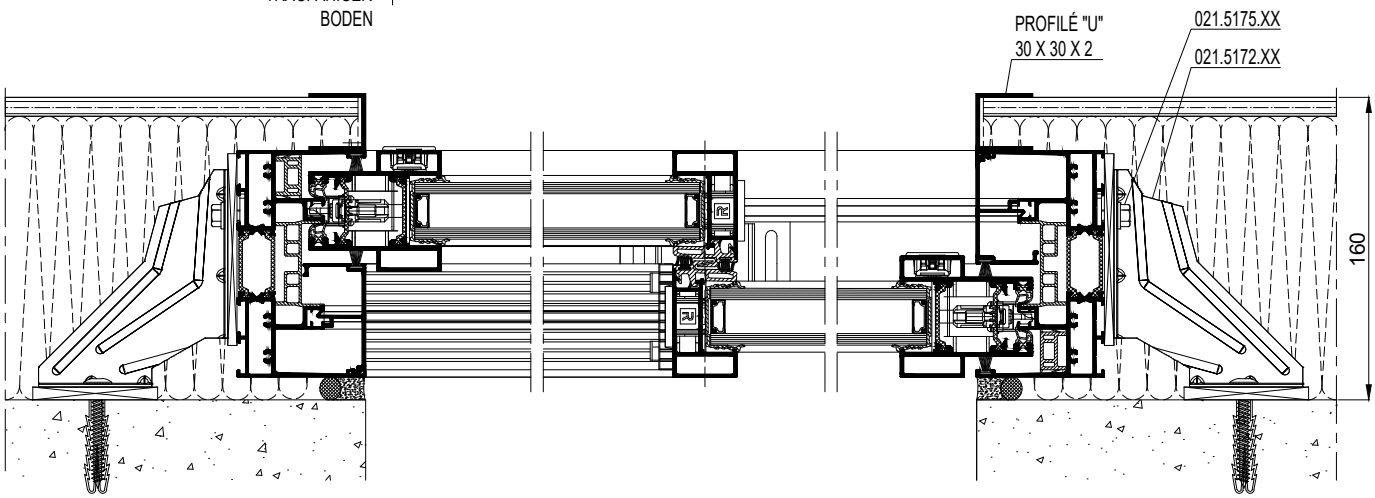

F

schaal - échelle
scale - Maßstab
1/4

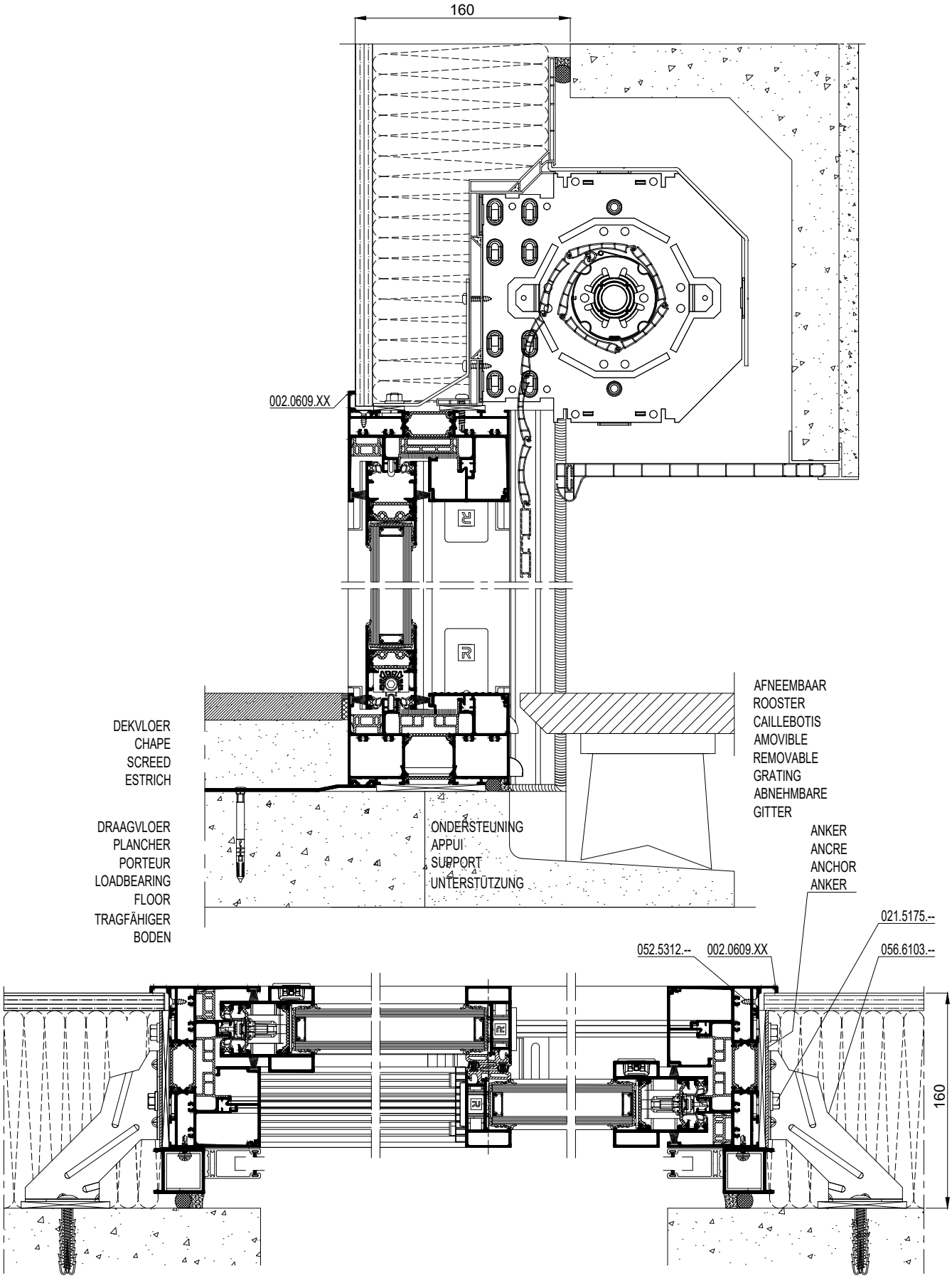

schaal - échelle
scale - Maßstab
1/4

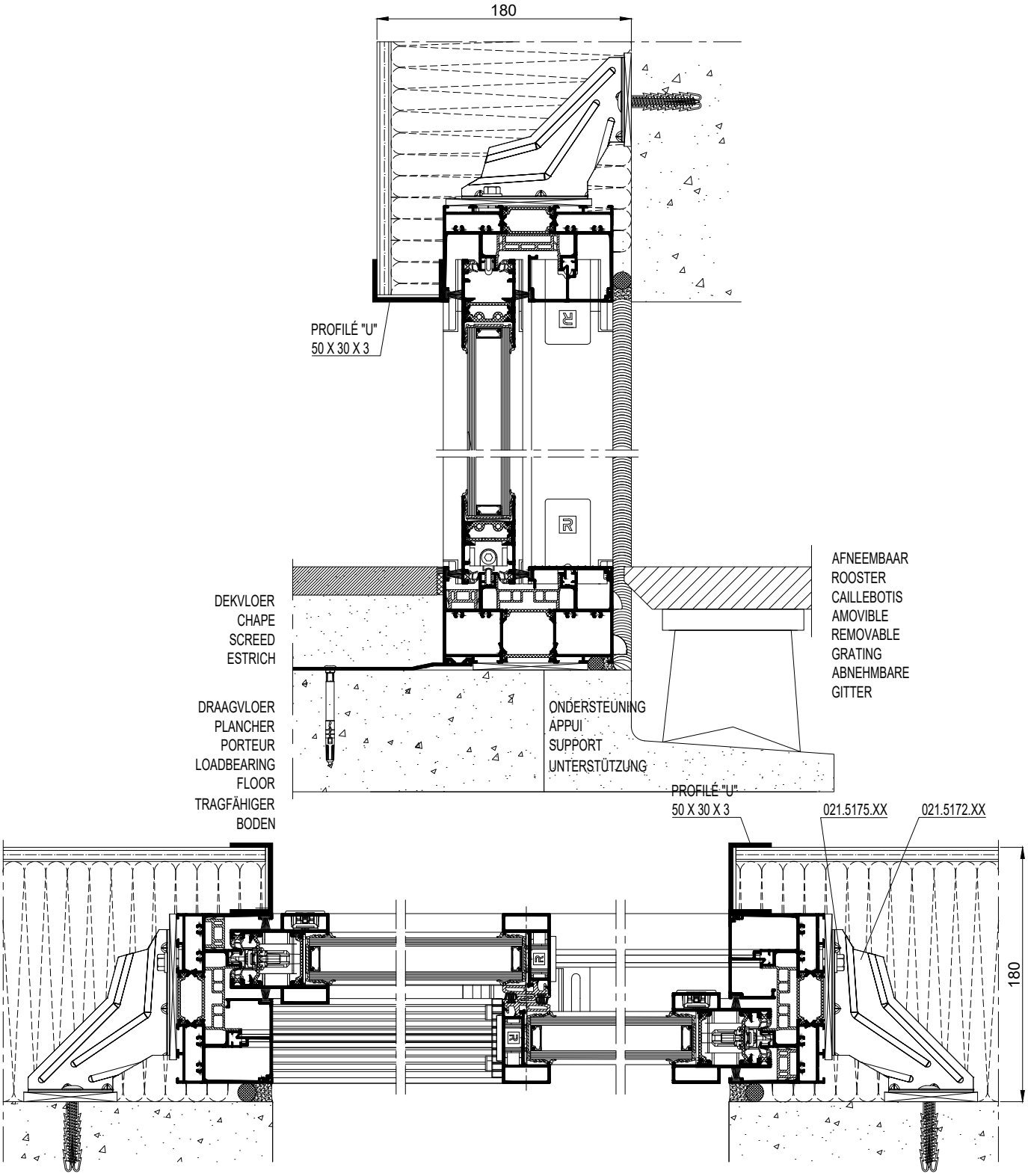

schaal - échelle
scale - Maßstab
1/4

SlimPatio 68

BOUWAANSLUITING - AFWERKING 180MM
RACCORDEMENT AU BATIMENT - FINITIONS 180MM
BUILDING CONNECTION - FINISHING 180MM
BAUANSCHLUSS - AUSFUEHRUNG 180MM

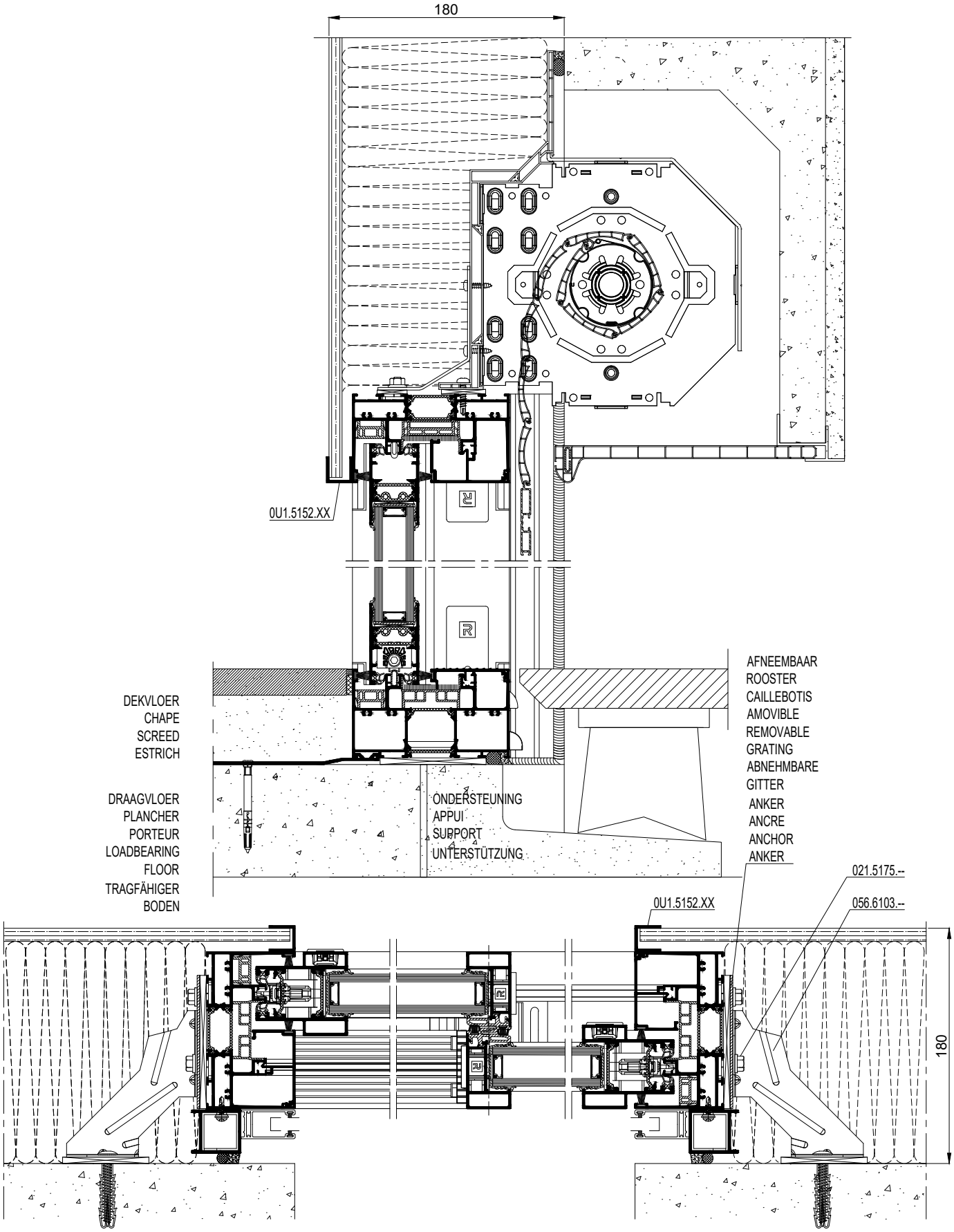

schaal - échelle
scale - Maßstab
1/4

F

BOUWAANSLUITING - AFWERKING 200MM
RACCORDEMENT AU BATIMENT - FINITIONS 200MM
BUILDING CONNECTION - FINISHING 200MM
BAUANSCHLUSS - AUSFUEHRUNG 200MM

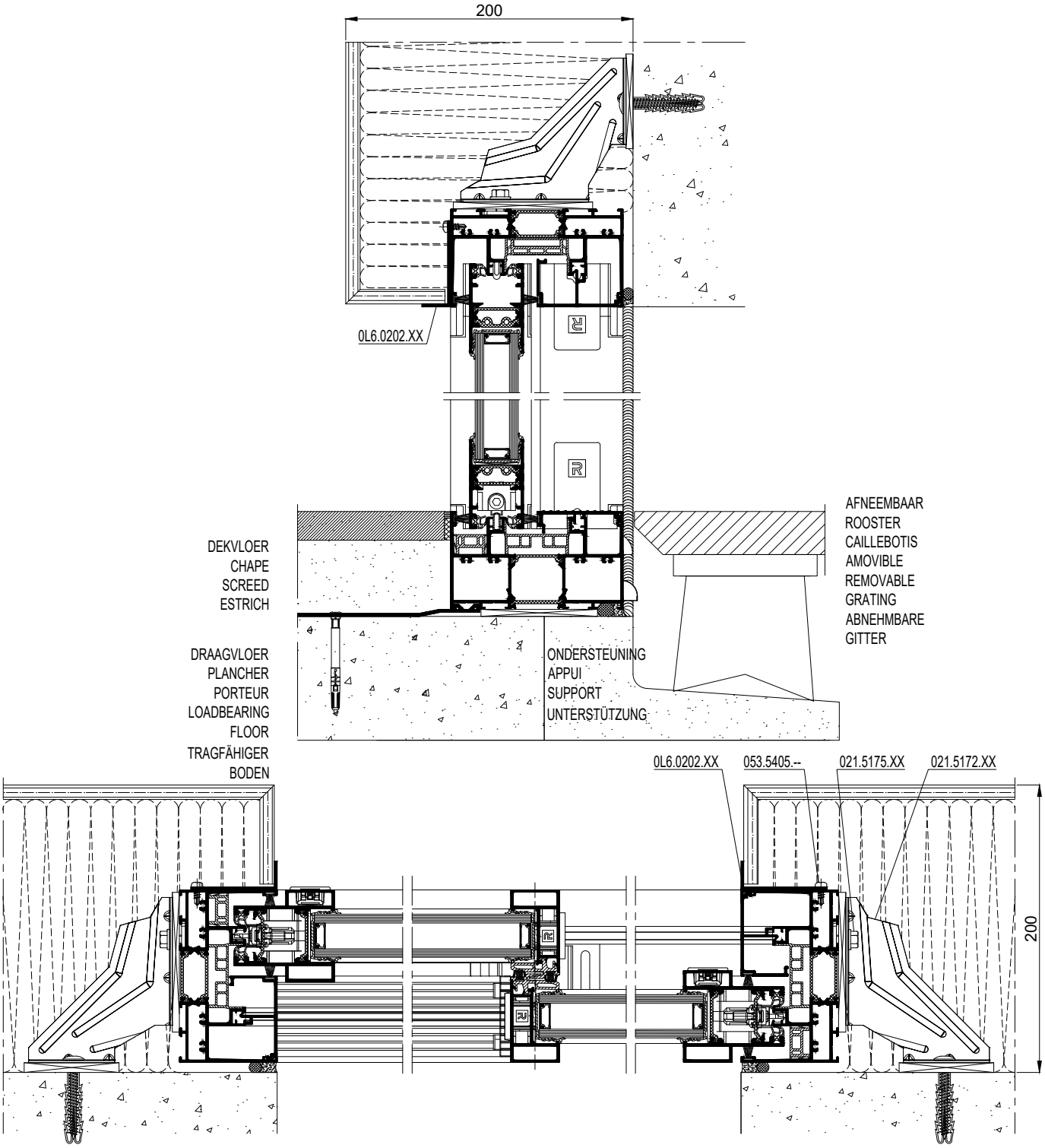

schaal - échelle
scale - Maßstab
1/4

BOUWAANSLUITING - AFWERKING 200MM
RACCORDEMENT AU BATIMENT - FINITIONS 200MM
BUILDING CONNECTION - FINISHING 200MM
BAUANSCHLUSS - AUSFUEHRUNG 200MM

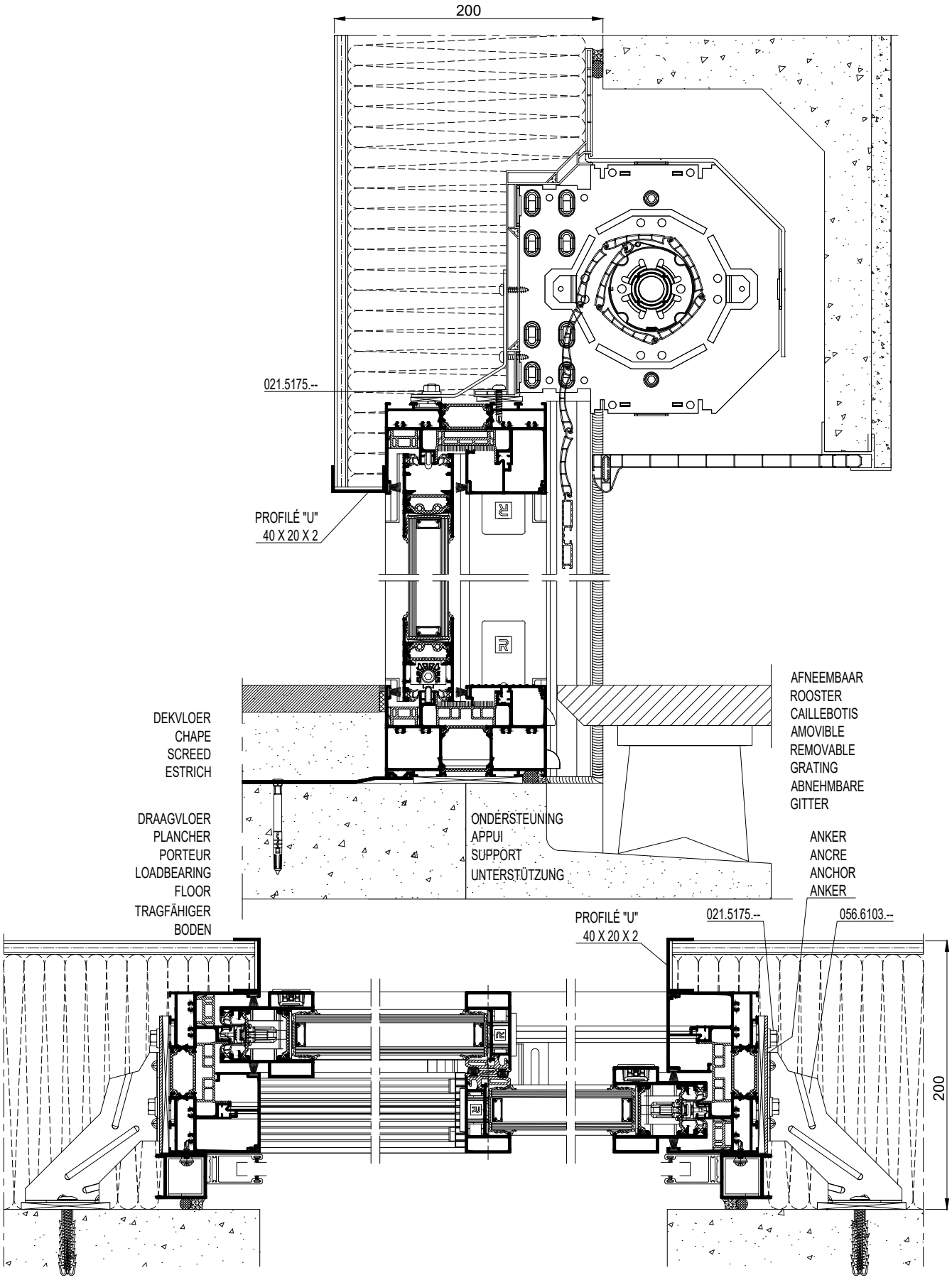

schaal - échelle
scale - Maßstab
1/4

SlimPatio 68

PONSUNIT
UNITE D'ETAMPER
PUNCH UNIT
STANZEINHEIT

LV: POST 2+3+4:

013.6310.XX
013.6311.XX
013.6410.XX
013.6411.XX
013.6313.XX
013.5309.XX+013.5329.SY
013.6307.XX+013.5329.SY
013.6308.XX+013.5329.SY
013.6309.XX+013.5329.SY

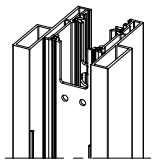

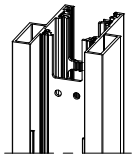

SV: POST 1+3+4:

013.6300.XX
013.6301.XX
013.6400.XX
013.6401.XX
013.6312.XX
013.5306.XX+013.5328.SY
013.6302.XX+013.5328.SY
013.6303.XX+013.5328.SY
013.6304.XX+013.5328.SY

POST 5:

013.6321.XX
013.6325.XX

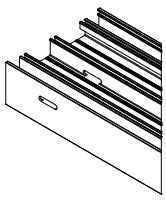

POST 7:

013.5312.XX
013.5313.XX

POST 6:

013.5330.SY

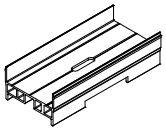

		SV/LV
	197.D400.00	ZIE TEKENING VOIR DESSIN SEE DRAWING SIEHE ZIECHNUNG
	- -	
	-	
	-	

schaal - échelle
scale - Maßstab
1/4

SlimPatio 68

PONSUNIT
UNITE D'ETAMPER
PUNCH UNIT
STANZEINHEIT

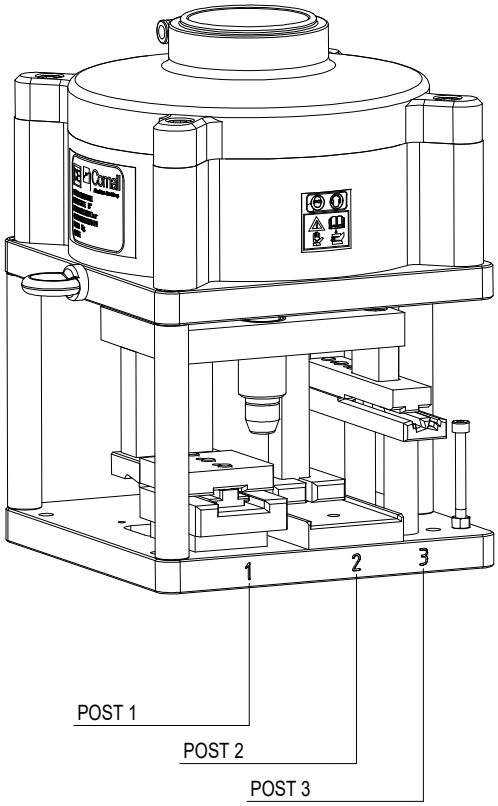

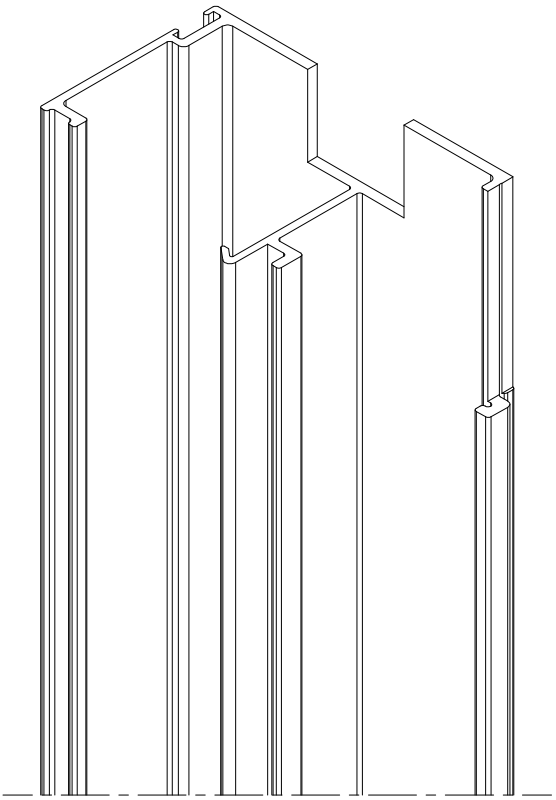

		SV/LV
	197.D900.00	013.6306.XX
	- -	
	-	
	-	

schaal - échelle
scale - Maßstab
1/4

F

G

REYNAERS aluminium

Toebehoren
Accessoires
Accessories
Zubehör

Art. N°		
021.5697.--	47J.G.005	D0102075
021.5698.--	47J.G.005	D0102075
021.5699.--	47J.G.005	D0102075
021.5700.--	47J.G.005	D0102075
021.5701.--	47J.G.006	D0102077
021.5702.--	47J.G.006	D0102077
021.5703.--	47J.G.006	D0102077
021.5704.--	47J.G.006	D0102077
021.5705.--	47J.G.008	D0102080
021.5707.--	47J.G.007	D0102098
021.5708.--	47J.G.007	D0102098
021.6002.07	47J.G.025	D0102116
021.6003.07	47J.G.025	D0102116
022.5378.--	47J.G.011	D0102082
022.5418.04	47J.G.008	D0102080
022.5451.--	47J.G.010	D0102558
022.5452.--	47J.G.010	D0102558
022.5453.--	47J.G.010	D0102558
022.5454.--	47J.G.010	D0102558
022.5550.04	47J.G.016	D0102105
022.5584.01	47J.G.026	D0102117
022.5588.04	47J.G.014	D3002898
022.5606.04	47J.G.016	D0102105
024.5605.04	47J.G.026	D0102117
024.5618.SY	47J.G.019	D0102107
024.5619.SY	47J.G.012	D0102099
024.5620.SY	47J.G.012	D0102099
024.5621.SY	47J.G.012	D0102099
024.5622.SY	47J.G.012	D0102099
024.5623.04	47J.G.020	D0102520
024.5642.04	47J.G.008	D0102080
029.5038.SY	47J.G.021	D0102112
029.5040.SY	47J.G.021	D0102112
029.5042.SY	47J.G.021	D0102112
029.5044.SY	47J.G.021	D0102112
029.5046.SY	47J.G.022	D0102113
029.5048.SY	47J.G.022	D0102113
029.5050.SY	47J.G.022	D0102113
029.5633.04	47J.G.023	D0102115
054.5441.04	47J.G.029	D3000825
062.7142.04	47J.G.026	D0102117
062.7143.XX	47J.G.011	D0102082
062.7147.SY	47J.G.011	D0102082
062.7780.XX	47J.G.009	D0102692
062.8065.00	47J.G.029	D3000825
062.8066.00	47J.G.029	D3000825
062.8083.00	47J.G.029	D3000825
062.8084.00	47J.G.029	D3000825
062.9321.04	47J.G.015	D0102102
062.9322.04	47J.G.015	D0102102
062.9323.04	47J.G.015	D0102102
065.6555.04	47J.G.025	D0102116
068.6351.04	47J.G.026	D0102117
069.5653.SY	47J.G.013	D0102104
069.5660.SY	47J.G.019	D0102107
069.5661.SY	47J.G.019	D0102107
069.5663.SY	47J.G.012	D0102099
069.5665.SY	47J.G.019	D0102107
069.5672.04	47J.G.020	D0102520
069.5675.04	47J.G.016	D0102105
069.5676.SY	47J.G.020	D0102520
069.6830.04	47J.G.017	D0102106
069.6831.XX	47J.G.017	D0102106
069.8405.ZC	47J.G.009	D0102692
069.8406.PA	47J.G.009	D0102692
069.8407.PA	47J.G.009	D0102692
069.8408.PA	47J.G.009	D0102692
069.8447.--	47J.G.011	D0102082
080.8442.04	47J.G.023	D0102115
080.9696.04	47J.G.014	D3002898

Art. N°		
080.9727.04	47J.G.013	D0102104
080.9728.04	47J.G.013	D0102104
080.9729.04	47J.G.013	D0102104
080.9734.04	47J.G.013	D0102104
081.9098.07	47J.G.023	D0102115
081.9115.SY	47J.G.023	D0102115
081.9120.SY	47J.G.024	D0102697
081.9130.SY	47J.G.023	D0102115
081.9135.SY	47J.G.024	D0102697
081.9137.SY	47J.G.024	D0102697
081.9235.04	47J.G.016	D0102105
084.9056.04	47J.G.028	D3000866
084.9107.--	47J.G.027	D3000865
084.9108.04	47J.G.027	D3000865
086.9208.SY	47J.G.027	D3000865
086.9210.--	47J.G.027	D3000865
086.9213.--	47J.G.028	D3000866
086.9225.--	47J.G.028	D3000866
086.9551.--	47J.G.028	D3000866

SlimPatio 68

MACHINELIJST
LISTE DES MACHINES
LIST OF MACHINERY
LISTE VON MASCHINEN

Art. N°			Art. N°		
024.0702.--	47J.G.049	D0102118			
095.B131.00	47J.G.050	D0102721			
097.0101.00	47J.G.049	D0102118			
097.0334.01	47J.G.049	D0102118			
097.0814.00	47J.G.049	D0102118			
097.0815.00 INFO	47J.G.049	D0102118			
097.0816.00	47J.G.050	D0102721			
097.0817.00	47J.G.050	D0102721			
097.0823-01	47J.G.050	D0102721			
197.D400.00	47J.G.050	D0102721			
197.D900.00	47J.G.051	D3001128			

SlimPatio 68

OVERZICHT
APERCU
OVERVIEW
UEBERSICHT

021.5697.--
(47J.G.005)

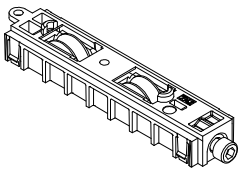

021.5698.--
(47J.G.005)

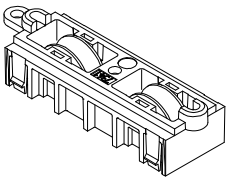

021.5699.--
(47J.G.005)

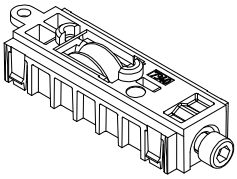

021.5700.--
(47J.G.005)

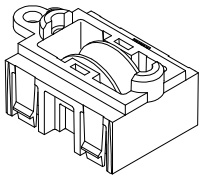

021.5701.--
(47J.G.006)

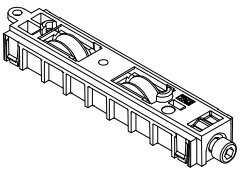

021.5702.--
(47J.G.006)

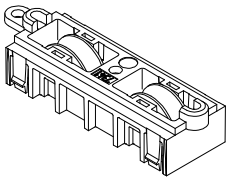

021.5703.--
(47J.G.006)

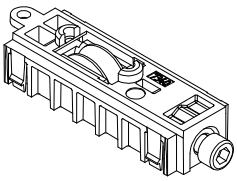

021.5704.--
(47J.G.006)

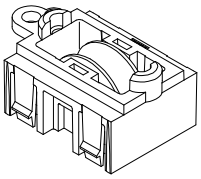

021.5705.--
(47J.G.008)

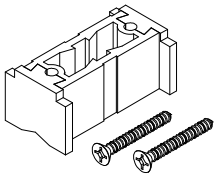

021.5707.--
(47J.G.007)

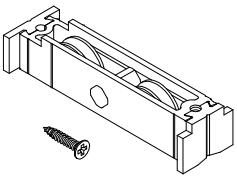

021.5708.--
(47J.G.007)

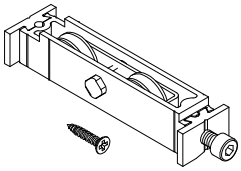

021.6002.07
(47J.G.025)

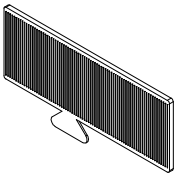

021.6003.07
(47J.G.025)

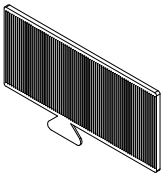

022.5378.--
(47J.G.011)

022.5418.04
(47J.G.008)

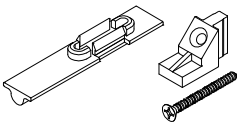

022.5451.--
(47J.G.010)

022.5452.--
(47J.G.010)

022.5453.--
(47J.G.010)

022.5454.--
(47J.G.010)

022.5550.04
(47J.G.016)

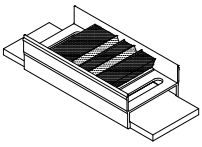

022.5584.01
(47J.G.026)

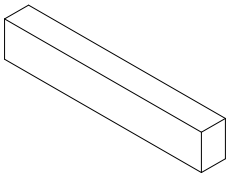

022.5588.04
(47J.G.014)

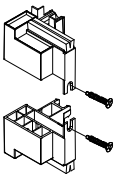

022.5606.04
(47J.G.016)

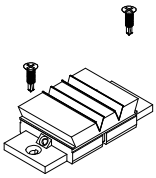

024.0702.--
(47J.G.049)

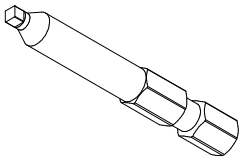

024.5605.04
(47J.G.026)

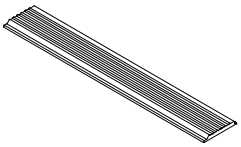

024.5618.SY
(47J.G.019)

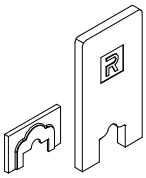

024.5619.SY
(47J.G.012)

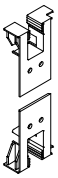

024.5620.SY
(47J.G.012)

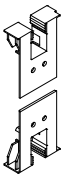

024.5621.SY
(47J.G.012)

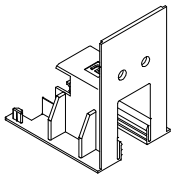

024.5622.SY
(47J.G.012)

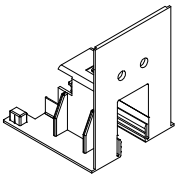

024.5623.04
(47J.G.020)

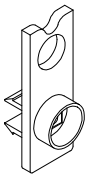

024.5642.04
(47J.G.008)

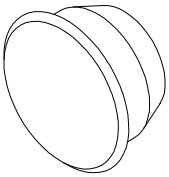

029.5038.SY
(47J.G.021)

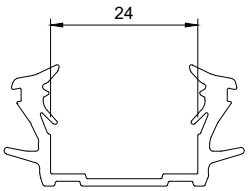

029.5040.SY
(47J.G.021)

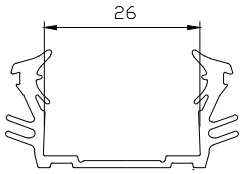

029.5042.SY
(47J.G.021)

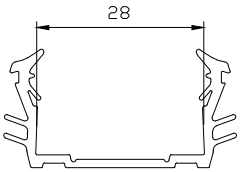

G

SlimPatio 68

OVERZICHT
APERCU
OVERVIEW
UEBERSICHT

029.5044.SY
(47J.G.021)

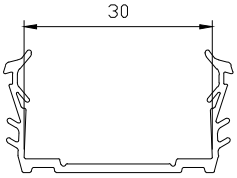

029.5046.SY
(47J.G.022)

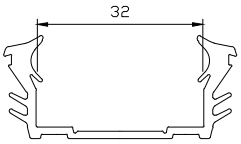

029.5048.SY
(47J.G.022)

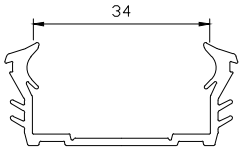

029.5050.SY
(47J.G.022)

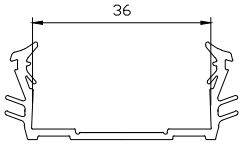

029.5633.04
(47J.G.023)

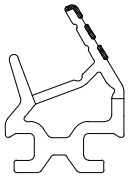

054.5441.04
(47J.G.029)

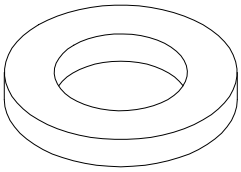

062.7142.04
(47J.G.026)

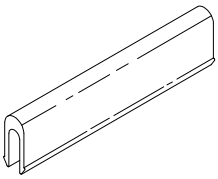

062.7143.XX
(47J.G.011)

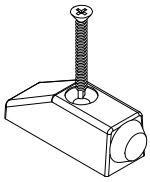

062.7147.SY
(47J.G.011)

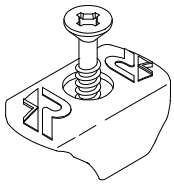

062.7780.XX
(47J.G.009)

062.8065.00
(47J.G.029)

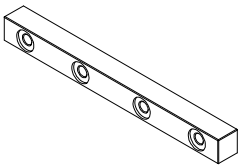

062.8066.00
(47J.G.029)

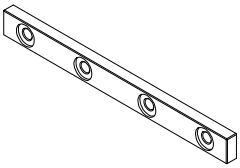

062.8083.00
(47J.G.029)

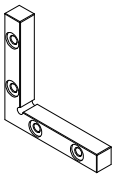

062.8084.00
(47J.G.029)

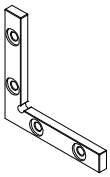

062.9321.04
(47J.G.015)

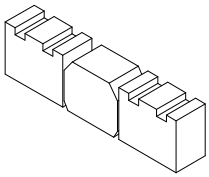

062.9322.04
(47J.G.015)

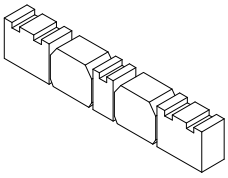

062.9323.04
(47J.G.015)

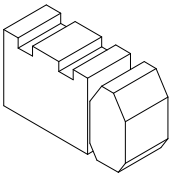

065.6555.04
(47J.G.025)

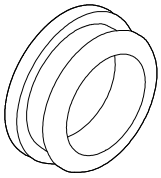

068.6351.04
(47J.G.026)

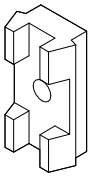

069.5653.SY
(47J.G.013)

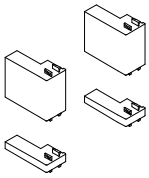

069.5660.SY
(47J.G.019)

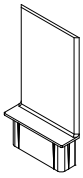

069.5661.SY
(47J.G.019)

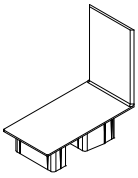

069.5663.SY
(47J.G.012)

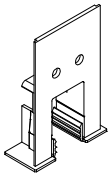

069.5665.SY
(47J.G.019)

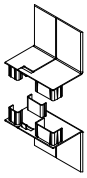

069.5672.04
(47J.G.020)

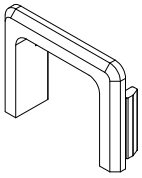

069.5673.SY
(47J.G.025)

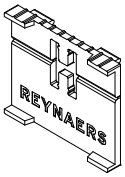

069.5675.04
(47J.G.016)

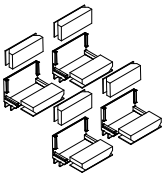

069.5676.SY
(47J.G.020)

069.6747.04
(47J.G.018)

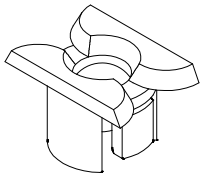

069.6830.04
(47J.G.017)

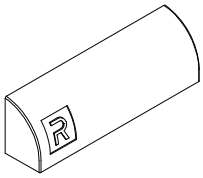

069.6831.XX
(47J.G.017)

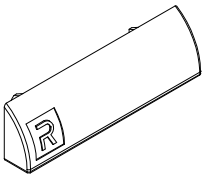

069.8405.ZC
(47J.G.009)

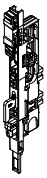

069.8406.PA
(47J.G.009)

069.8407.PA
(47J.G.009)

069.8408.PA
(47J.G.009)

G

SlimPatio 68

OVERZICHT
APERCU
OVERVIEW
UEBERSICHT

069.8447.--
(47J.G.011)

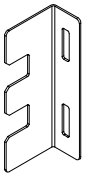

080.8442.04
(47J.G.021)

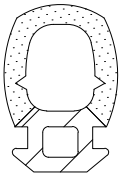

080.9696.04
(47J.G.014)

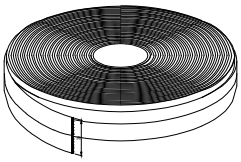

080.9727.04
(47J.G.013)

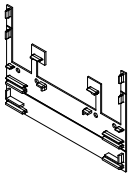

080.9728.04
(47J.G.013)

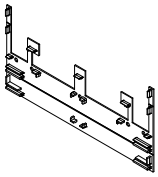

080.9729.04
(47J.G.013)

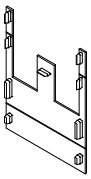

080.9734.04
(47J.G.013)

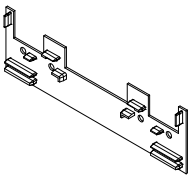

081.9098.07
(47J.G.021)

081.9115.SY
(47J.G.021)

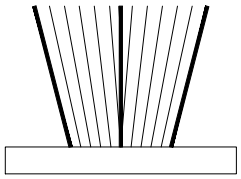

081.9120.SY
(47J.G.022)

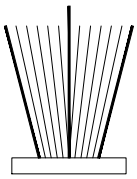

081.9130.SY
(47J.G.021)

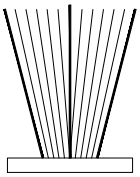

081.9135.SY
(47J.G.022)

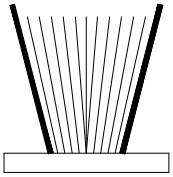

081.9137.SY
(47J.G.022)

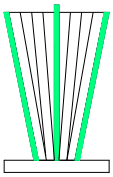

081.9235.04
(47J.G.015)

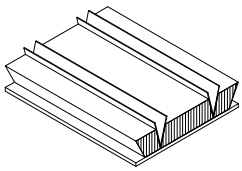

084.9056.04
(47J.G.026)

084.9107.--
(47J.G.025)

084.9108.04
(47J.G.025)

086.9208.SY
(47J.G.025)

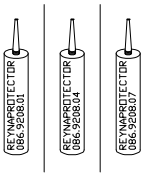

086.9210.--
(47J.G.025)

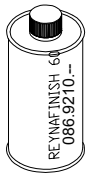

086.9213.--
(47J.G.026)

086.9225.--
(47J.G.026)

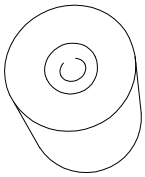

086.9551.--
(47J.G.026)

095.B131.00
(47J.G.048)

097.0101.00
(47J.G.047)

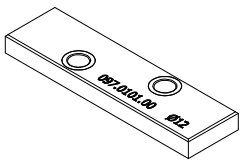

097.0334.00
(47J.G.047)

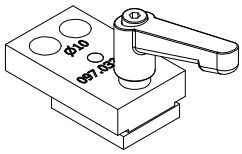

097.0814.00
(47J.G.047)

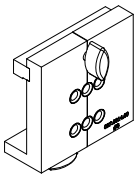

097.0815.00
(47J.G.047)

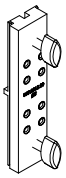

097.0816.00
(47J.G.048)

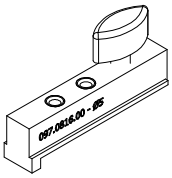

097.0817.00
(47J.G.048)

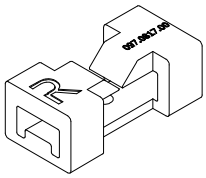

097.0823.00
(47J.G.048)

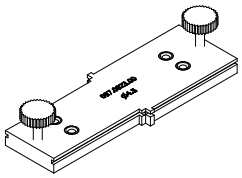

197.D400.00
(47J.G.048)

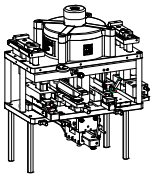

197.D900.00
(47J.G.049)

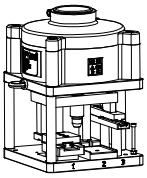

G

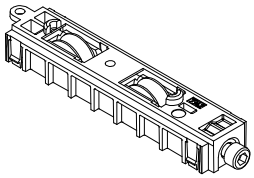

021.5697.--

DUBBEL WIEL REGELBAAR INOX
ROULETTE DOUBLE REGLABLE INOX
DOUBLE ROLLER ADJUSTABLE INOX
DOPPELTES LAUFRAD VERSTELLBAR INOX
RULETA DOBLE REGULABLE INOX
WOZEK PODWOJNY REGULOWANY NIERDZEWNY

H=106.3MM
B=25.6MM
D=28.4MM

CP 68
013.5312.XX
013.5313.XX

SlimPatio 68
013.5312.XX
013.5313.XX

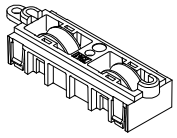

021.5698.--

DUBBEL WIEL NIET REGELBAAR INOX
ROULETTE DOUBLE NON-REGLABLE INOX
DOUBLE ROLLER NOT ADJUSTABLE INOX
DOPPELTES LAUFRAD NICHT VERSTELLBAR INOX
RULETA DOBLE NO REGULABLE INOX
WOZEK PODWOJNY NIEREGULOWANY NIERDZEWNY

CP 68
013.5312.XX
013.5313.XX

SlimPatio 68
013.5312.XX
013.5313.XX

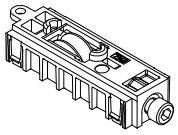

021.5699.--

WIEL REGELBAAR INOX
ROULETTE REGLABLE INOX
ROLLER ADJUSTABLE INOX
LAUFRAD VERSTELLBAR INOX
RULETA REGULABLE ACERO INOXIDABLE
WOZEK REGULOWANY NIERDZEWNY

H=83MM
B=25.6MM
D=28.4MM

CP 68
013.5312.XX
013.5313.XX

SlimPatio 68
013.5312.XX
013.5313.XX

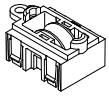

021.5700.--

WIEL NIET REGELBAAR INOX
ROULETTE NON REGLABLE INOX
ROLLER NOT ADJUSTABLE STAINLESS STEEL
LAUFRAD NICHT VERSTELLBAR INOX
RULETA NO REGULABLE ACERO INOXIDABLE
WOZEK NIEREGULOWANY NIERDZEWNY

CP 68
013.5312.XX
013.5313.XX

SlimPatio 68
013.5312.XX
013.5313.XX

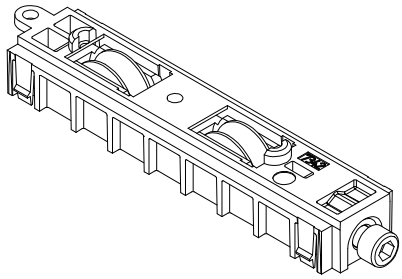

021.5701.--

DUBBEL WIEL REGELBAAR KUNSTSTOF
ROULETTE DOUBLE REGLABLE MATIERE SYNTHETIQUE
DOUBLE ROLLER ADJUSTABLE SYNTHETIC
DOPPELTES LAUFRAD VERSTELLBAR KUNSTSTOFF
RULETA DOBLE REGULABLE PLASTICO
WOZEK PODWOJNY REGULOWANY TWORZYWOWY

H=106.3MM
B=25.6MM
D=28.4MM

CP 68
013.5312.XX
013.5313.XX

SlimPatio 68
013.5312.XX
013.5313.XX

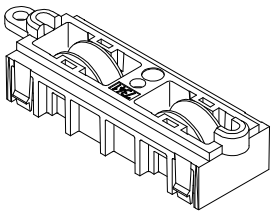

021.5702.--

DUBBEL WIEL NIET REGELBAAR KUNSTSTOF
ROULETTE DOUBLE NON-REGLABLE SYNTHETIQUE
DOUBLE ROLLER NOT ADJUSTABLE SYNTHETIC
DOPPELTES LAUFRAD NICHT VERSTELLBAR KUNSTSTOFF
RULETA DOBLE NO REGULABLE PLASTICO
WOZEK PODWOJNY NIEREGULOWANY TWORZYWOWY

CP 68
013.5312.XX
013.5313.XX

SlimPatio 68
013.5312.XX
013.5313.XX

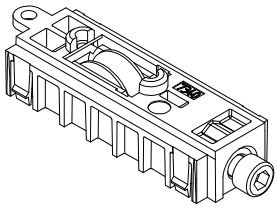

021.5703.--

WIEL REGELBAAR KUNSTSTOF
ROULETTE REGLABLE MATIERE SYNTHETIQUE
ROLLER ADJUSTABLE SYNTHETIC
LAUFRAD VERSTELLBAR KUNSTSTOFF
RULETA REGULABLE PLASTICO
WOZEK REGULOWANY TWORZYWOWY

H=83MM
B=25.6MM
D=28.4MM

CP 68
013.5312.XX
013.5313.XX

SlimPatio 68
013.5312.XX
013.5313.XX

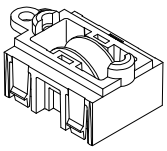

021.5704.--

WIEL NIET REGELBAAR KUNSTSTOF
ROULETTE NON REGLABLE MATIERE SYNTHETIQUE
ROLLER NOT ADJUSTABLE SYNTHETIC
LAUFRAD NICHT VERSTELLBAR KUNSTST.
RULETA NO REGULABLE PLASTICO
WOZEK NIEREGULOWANY TWORZYWOWY

CP 68
013.5312.XX
013.5313.XX

SlimPatio 68
013.5312.XX
013.5313.XX

021.5707.--

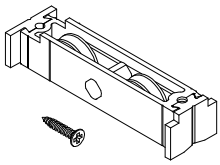

DUBBEL WIEL NIET REGELBAAR INOX
ROULETTE DOUBLE NON-REGLABLE INOX
DOUBLE ROLLER NOT ADJUSTABLE INOX
DOPPELTES LAUFRAD NICHT VERSTELLBAR INOX
RULETA DOBLE NO REGULABLE INOX
WOZEK PODWOJNY NIEREGULOWANY NIERDZEWNY

H=93.7MM
B=24.6MM
D=26.4MM

CP 68
013.5312.XX
013.5313.XX

SlimPatio 68
013.5312.XX
013.5313.XX

021.5708.--

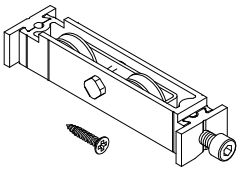

DUBBEL WIEL REGELBAAR INOX
ROULETTE DOUBLE REGLABLE INOX
DOUBLE ROLLER ADJUSTABLE INOX
DOPPELTES LAUFRAD VERSTELLBAR INOX
RULETA DOBLE REGULABLE INOX
WOZEK PODWOJNY REGULOWANY NIERDZEWNY

H=101.6MM
B=24.6MM
D=26.4MM

CP 68
013.5312.XX
013.5313.XX

SlimPatio 68
013.5312.XX
013.5313.XX

021.5705.--

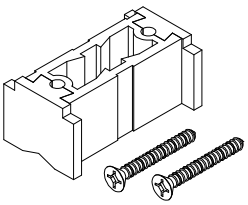

STEUNBLOK
SUPPORT MOTEUR
SUPPORTING BLOCK
STUTZBLOCK

PODKLADKA

H=21MM
B=26MM
D=48.2MM

CP 68
013.5312.XX
013.5313.XX

SlimPatio 68
013.5312.XX
013.5313.XX

022.5418.04

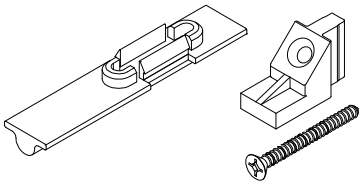

BEVESTIGING
FIXATION
FIXATION
FIXIEREN
FIJACION
MOCOWANIE

H=75/30MM
B=15.6/18MM
D=12.4/13.2MM

1 st./pc
030.5205.--

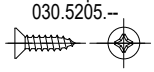

-
Ø4.2 x 38

CP 68
013.5312.XX
013.5313.XX

SlimPatio 68
013.5312.XX
013.5313.XX
013.6315.XX
013.6322.XX
013.6326.XX

024.5642.04

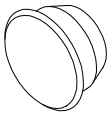

STOP
BOUCHE-TROU
PLUG
VERSCHLUSSKAPPE
TAPON
ZASLEPKA

DIA=15MM
H=5MM

CP 68
SlimPatio 68

069.8405.ZC

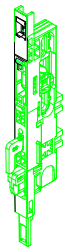

SLOT
SERRURE
LOCK
HAKENSCHLOSS
CERRADURA
ZAMEK

H=188.95
B=15.76
D=48.12

SlimPatio 68	013.6316.XX
013.6300.XX	013.6318.XX
013.6301.XX	013.6400.XX
013.6310.XX	013.6401.XX
013.6311.XX	013.6410.XX
013.6312.XX	013.6411.XX
013.6313.XX	

069.8406.PA

KOMGREEP BINNEN
POIGNEE A CUVETTE INTERIEURE
CUP HANDLE INSIDE
SCHALENGRIFF INNEN
CIERRE INTERIOR
KLAMKA KASETOWA WEWNETRZNA

H=215
B=28
D=33.52

SlimPatio 68
013.6316.XX
013.6318.XX

069.8407.PA

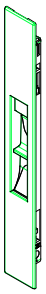

KOMGREEP BUITEN
POIGNEE A CUVETTE EXTERIEURE
CUP HANDLE OUTSIDE
SCHALENGRIFF AUSSEN
CIERRE EXTERIOR
KLAMKA KASETOWA ZEWNETRZNA

H=215
B=28
D=15.29

SlimPatio 68	013.6400.XX
013.6300.XX	013.6401.XX
013.6301.XX	013.6410.XX
013.6310.XX	013.6411.XX
013.6311.XX	
013.6312.XX	
013.6313.XX	

069.8408.PA

KOMGREEP BINNEN
POIGNEE A CUVETTE INTERIEURE
CUP HANDLE INSIDE
SCHALENGRIFF INNEN
CIERRE INTERIOR
KLAMKA KASETOWA WEWNETRZNA

H=215
B=28
D=15.39

SlimPatio 68	013.6400.XX
013.6300.XX	013.6401.XX
013.6301.XX	013.6410.XX
013.6310.XX	013.6411.XX
013.6311.XX	
013.6312.XX	
013.6313.XX	

062.7780.XX

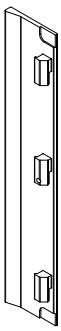

KRUK
POIGNEE
HANDLE
HANDGRIFF
CREMONA
KLAMKA

H=235MM
B=44MM
D=10MM

1 st./pc
051.5265.--

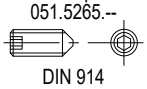

DIN 914
M4 x 4

SlimPatio 68
013.6300.XX
013.6301.XX

022.5451.--

VERLENGSTUK SLOT ONDER
RALLONGE BASSE
BOTTOM LOCK EXTENSION
HAKENSCHLOSSVERLAENGERUNG UNTEN
EXTENSION DE CERRADURA INFERIOR
PRZEDLUZENIE ZAMKAÿ DOLNA

242
37.8
19

SlimPatio 68	013.6410.XX
013.6300.XX	013.6411.XX
013.6301.XX	
013.6310.XX	**CP 68-IN**
013.6311.XX	
013.6312.XX	
013.6313.XX	
013.6316.XX	
013.6318.XX	
013.6400.XX	
013.6401.XX	

022.5452.--

VERLENGSTUK SLOT BOVEN
RALLONGE HAUTE
TOP LOCK EXTENSION
HAKENSCHLOSSVERLAENGERUNG OBEN
EXTENSION DE CERRADURA SUPERIOR
PRZEDLUZENIE ZAMKA GORNA

242
37.8
19

SlimPatio 68	013.6410.XX
013.6300.XX	013.6411.XX
013.6301.XX	
013.6310.XX	**CP 68-IN**
013.6311.XX	
013.6312.XX	
013.6313.XX	
013.6316.XX	
013.6318.XX	
013.6400.XX	
013.6401.XX	

022.5453.--

VERLENGSTUK SLOT ONDER
RALLONGE BASSE
BOTTOM LOCK EXTENSION
HAKENSCHLOSSVERLAENGERUNG UNTEN
EXTENSION DE CERRADURA INFERIOR
PRZEDLUZENIE ZAMKAÿ DOLNA

510
37.8
19

SlimPatio 68	013.6410.XX
013.6300.XX	013.6411.XX
013.6301.XX	
013.6310.XX	**CP 68-IN**
013.6311.XX	
013.6312.XX	
013.6313.XX	
013.6316.XX	
013.6318.XX	
013.6400.XX	
013.6401.XX	

022.5454.--

VERLENGSTUK SLOT BOVEN
RALLONGE HAUTE
TOP LOCK EXTENSION
HAKENSCHLOSSVERLAENGERUNG OBEN
EXTENSION DE CERRADURA SUPERIOR
PRZEDLUZENIE ZAMKA GORNA

510
37.8
19

SlimPatio 68	013.6410.XX
013.6300.XX	013.6411.XX
013.6301.XX	
013.6310.XX	**CP 68-IN**
013.6311.XX	
013.6312.XX	
013.6313.XX	
013.6316.XX	
013.6318.XX	
013.6400.XX	
013.6401.XX	

022.5378.--

SLUITSTUK
GACHE
LOCK PLATE
SCHLIESSSTUECK
CERRADERO MARCO
KOLEK RYGLUJACY

H=45MM
B=12.2MM
D=13MM

2 st./pc
030.5048.--
DIN 916
M4 x 12

SlimPatio 68
013.6315.XX
013.6317.XX
013.6319.XX
013.6322.XX
013.6326.XX

CP 68

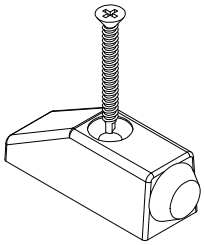

062.7143.XX

BUFFER
BUTEE
BUFFER
STOPPER
TOPE
ODBOJNIK

H=25MM
B=58MM
D=20MM

1 st./pc
030.5205.--
-
Ø4.2 x 38

SlimPatio 68
013.6315.XX
013.6322.XX
013.6326.XX

CP 50
006.1001.XX
006.1007.XX
006.1009.XX
006.1015.XX
006.1016.XX

006.1021.XX
006.1022.XX

CP 50-GA
006.1026.XX
006.1036.XX

CP 50 (GR)
CP 50-MB
CP 68
CP 68-AP

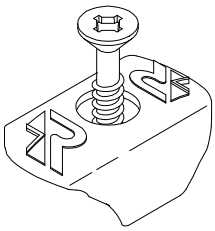

062.7147.SY

VLEUGELGELEIDER
GUIDE DE VANTAIL
VENT GUIDE
FUEHRUNGSSCHIENE FLUEGEL
DISTANCIADOR
PROWADNICA SKRZYDLA

H=30MM
B=19.2MM
D=13MM

1 st./pc
030.5207.--
-
Ø4.2 x 25

SlimPatio 68
013.6315.XX
013.6322.XX
013.6326.XX

CP 50
CP 68

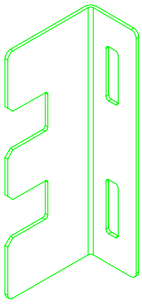

069.8447.--

HULPSTUK
ACCESSOIRE
ACCESSORY
ZUBEHOER
ACCESORIO
AKCESORIA

H=80MM
B=18MM
D=32MM

SlimPatio 68

G

024.5619.SY

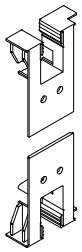

EINDSTUKKEN
PIECES FINALES
END PIECES
ENDKAPPEN
PIEZAS TERMINALES
ZASLEPKI

H=63MM
B=48.1MM
D=17.5MM

SlimPatio 68
013.6302.XX
013.6303.XX

CP 68

024.5621.SY

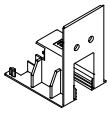

EINDSTUKKEN
PIECES FINALES
END PIECES
ENDKAPPEN
PIEZAS TERMINALES
ZASLEPKI

H=63MM
B=41.6MM
D=53.3MM

CP 68-IN
M24.5621.SY

CP 68

SlimPatio 68
013.6300.XX
013.6301.XX
013.6400.XX

024.5620.SY

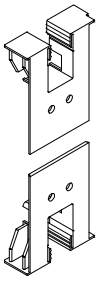

EINDSTUKKEN
PIECES FINALES
END PIECES
ENDKAPPEN
PIEZAS TERMINALES
ZASLEPKI

H=63MM
B=52MM
D=17.5MM

SlimPatio 68
013.6307.XX
013.6308.XX

CP 68
CP 68-AP

024.5622.SY

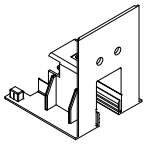

EINDSTUKKEN
PIECES FINALES
END PIECES
ENDKAPPEN
PIEZAS TERMINALES
ZASLEPKI

H=63MM
B=49.4MM
D=53.3MM

SlimPatio 68
013.6310.XX
013.6311.XX
013.6410.XX
013.6411.XX

CP 68

069.5663.SY

EINDSTUK
PIECE FINALE
END PIECE
ENDSTUECK
TERMINAL
KONCOWKA

H=63MM
B=41.4MM
D=17.3MM

SlimPatio 68
013.6304.XX
013.6309.XX
013.6316.XX
013.6317.XX
013.6318.XX
013.6319.XX

G

080.9727.04

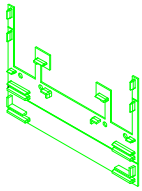

AFDICHTING BUITENKADER
FERMETURE DORMANT
CLOSER OUTER FRAME
ABDICHTUNG BLENDRAHMEN
CIERRE MARCO
USZCZELNIENIE OSCIEZNICY

H=86.5MM
B=121MM
D=5MM

SlimPatio 68
013.6321.XX
013.6322.XX

080.9728.04

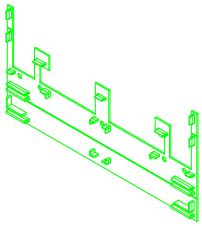

AFDICHTING BUITENKADER
FERMETURE DORMANT
CLOSER OUTER FRAME
ABDICHTUNG BLENDRAHMEN
CIERRE MARCO
USZCZELNIENIE OSCIEZNICY

H=86.5MM
B=177MM
D=5MM

SlimPatio 68
013.6325.XX
013.6326.XX

080.9729.04

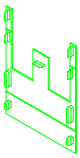

AFDICHTING BUITENKADER
FERMETURE DORMANT
CLOSER OUTER FRAME
ABDICHTUNG BLENDRAHMEN
CIERRE MARCO
USZCZELNIENIE OSCIEZNICY

H=86.5MM
B=65MM
D=5MM

SlimPatio 68
013.6314.XX
013.6315.XX

080.9734.04

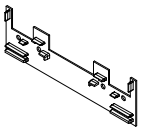

AFDICHTING BUITENKADER
FERMETURE DORMANT
CLOSER OUTER FRAME
ABDICHTUNG BLENDRAHMEN
CIERRE MARCO
USZCZELNIENIE OSCIEZNICY

H=36.5MM
B=121MM
D=5MM

SlimPatio 68
013.6323.XX

069.5653.SY

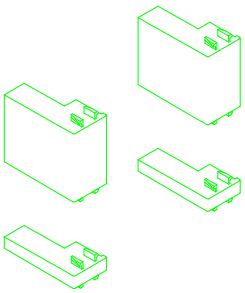

EINDSTUK
PIECE FINALE
END PIECE
ENDSTUECK
TERMINAL
KONCOWKA

H=8/26MM
B=12.4/12.4MM
D=26/26MM

SlimPatio 68
013.6314.XX
013.6315.XX
013.6321.XX
013.6322.XX
013.6325.XX
013.6326.XX

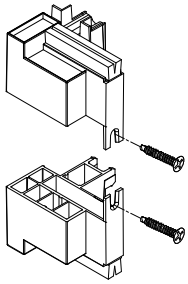

022.5588.04

HOEK AFDICHTINGSSTUK
PIECE D'ETANCHEITE D'ANGLE
CORNER SEALING PIECE
ECK DICHTUNGSSTUECK
PIEZA DE SELLADO DE CANTONERO
ELEMENT USZCZELNIAJACY NAROZNY

H=60MM
B=60.4MM
D=53.6MM

CP 68
013.5358.XX

SlimPatio 68
013.5358.XX

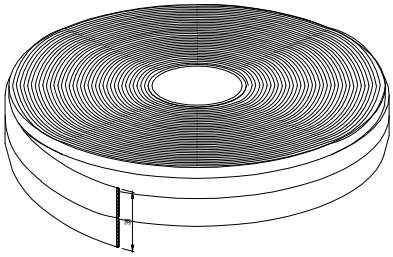

080.9696.04

DICHTING ZELFKLEVEND 39MM
JOINT AUTOCOLLANT 39MM
SELF-ADHESIVE GASKET 39MM
DICHTUNG SELBSTKLEBEND 39MM
JUNTA AUTODHESIVA 39MM
USZCZELKA SAMOPRZYLEPNA 39MM

10m
40mm
1,5mm

HFP 147

G

062.9321.04

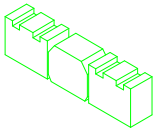

VULBLOK
PIECE DE REMPLISSAGE
FILLING PIECE
FUELLBLOCK CS
PIEZA RELLENO
ELEMENT WYPELNIAJACY

SlimPatio 68
013.6321.XX

H=30.9/30.6MM
B=39.4/36.6MM
D=20/20MM

062.9322.04

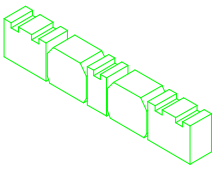

VULBLOK
PIECE DE REMPLISSAGE
FILLING PIECE
FUELLBLOCK CS
PIEZA RELLENO
ELEMENT WYPELNIAJACY

SlimPatio 68
013.6325.XX

H=30.9/30.6/30.9MM
B=39.4/36.6/17.8MM
D=20/20/20MM

062.9323.04

VULBLOK
PIECE DE REMPLISSAGE
FILLING PIECE
FUELLBLOCK CS
PIEZA RELLENO
ELEMENT WYPELNIAJACY

SlimPatio 68
013.6314.XX

H=30.9/30.9MM
B=39.4/16.6MM
D=20/20MM

022.5550.04

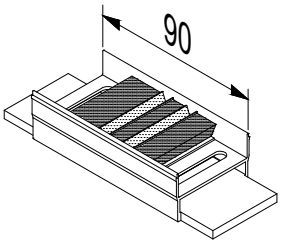

BORSTEL
BROSSE
BRUSH
BUERSTE
CEPILLO
SZCZOTKI

H=130
B=46.1
D=26

SlimPatio 68
013.6314.XX
013.6321.XX
013.6325.XX

CP 68
CP 68-AP

022.5606.04

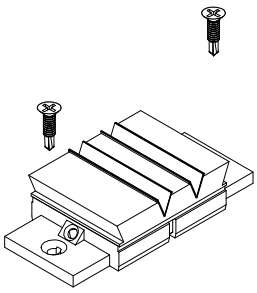

BORSTEL
BROSSE
BRUSH
BUERSTE
CEPILLO
SZCZOTKI

H=84MM
B=40.8MM
D=9.5MM

1 st./pc
036.5332.--

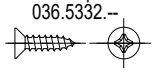

-
Ø4.2 x 16

SlimPatio 68
013.6315.XX
013.6322.XX
013.6326.XX

CP 68
CP 68-IN

069.5675.04

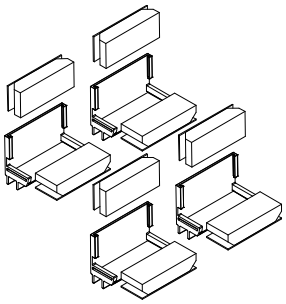

SET BORSTELSTUKKEN
SET SUPPORT DE BROSSE
SET BRUSH HOLDERS
SATZ BUERSTENHALTERS
CONJUNTO PORTACEPILLOS
UCHWYT SZCZOTKI

37.8MM
53.4MM
21.6MM

SlimPatio 68
013.6305.XX
013.6306.XX
013.6314.XX
013.6315.XX
013.6321.XX
013.6322.XX
013.6325.XX
013.6330.XX
013.6331.XX

081.9235.04

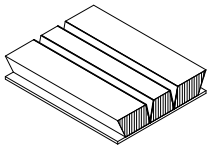

BORSTEL
BROSSE
BRUSH
BUERSTE
CEPILLO
SZCZOTKI

B=42MM
H=7MM

SlimPatio 68
013.6323.XX

069.6830.04

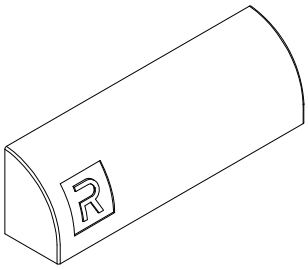

AFDEKKAP WATERAFVOERSLEUVEN MET KLEP
CAPUCHON DRAINAGE D'EAU AVEC CLAPET
WEEP HOLE COVER WITH FLAP
ABDECKKAPPE ENTWAESSERUNG MIT KLAPPE
DEFLECTOR AIRE CON ALETA
MASKOWNICA OTWORU DRENAZOWEGO Z KLAPKA

H=14
B=10
D=46

CP 130
006.1978.XX
006.1979.XX
006.1980.XX
006.1981.XX
006.1982.XX
006.1983.XX
006.1984.XX
006.1985.XX
006.1992.XX
006.1993.XX
006.1995.XX
044.1984.XX

CP 45PA
011.0400.XX
011.0401.XX
011.0410.XX
011.0411.XX
011.0412.XX
011.0431.XX

CP 45Pa (GR)
011.0400.XX
011.0401.XX
011.0410.XX
011.0411.XX
011.0412.XX
011.0431.XX

SlimPatio 68
013.6314.XX

013.6321.XX
013.6325.XX

CF 68
CP 155
CP 155-LS
CP 96
HFP 147
HFP 179

069.6831.XX

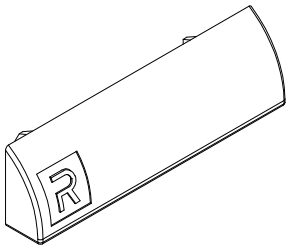

AFDEKKAP WATERAFVOERSLEUVEN
CAPUCHON DRAINAGE D'EAU
WEEP HOLE COVER
ABDECKKAPPE ENTWAESSERUNG
DEFLECTOR AIRE
MASKOWNICA OTWORU DRENAZOWEGO

H=13
B=44
D=11.3

SlimPatio 68
013.6314.XX
013.6321.XX
013.6325.XX

CD 50
CF 68
CF 77
CF 77-AP
CP 130
CP 130-LS
CP 155
CP 155-AP
CP 155-LS
CP 155-LS/AP
CP 96
CP 96-AP
CP 96-LS
CP 96-LS/AP
CS 104-HI+
CS 59
CS 59-AD
CS 59-AP
CS 59-CD
CS 59-HV
CS 59PA
CS 59Pa-AD
CS 59Pa-AP
CS 59Pa-CD
CS 59Pa-SD
CS 59-PD
CS 59-RE

CS 59-SD
CS 59-SO
CS 68
CS 68 Optima
CS 68 Optima-AP
CS 68-AP
CS 68-FP
CS 68-HV
CS 68-PD
CS 68-RE
CS 68-SO
CS 77
CS 77-AP
CS 77-BP
CS 77-FP
CS 77-HV
CS 77-PD
CS 77-RE
CS 77-SP
CS 86-HI
CS 86-HI/AP
ES 45PA
ES 50
ES 50 Optima
ES 50-AP
ES 50-PL
ES 75
HFP 147
HFP 179
MASTERLINE 8-Fu
TLS 110

AFDEKKAP WATERAFVOERSLEUVEN
CAPUCHON DRAINAGE D'EAU
WEEP HOLE COVER
ABDECKKAPPE ENTWAESSERUNG

069.6747.04

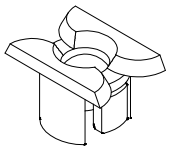

VENTIEL
CLAPET
VALVE CAP
VENTILKLAPPE
VALVULA DESAGUE
POKRYWA ZAWORU

H=9
B=18
D=12

CP 130-LS
006.1900.XX
006.1901.XX
006.1910.XX
006.1920.XX
044.1900.XX
044.1901.XX

CP 155
006.0320.XX

CP 155-AP
006.0320.XX

CP 155-LS
006.0320.XX
006.0321.XX

CP 155-LS/AP
006.0320.XX

CP 96-AP
006.0524.XX
006.0525.XX

CP 96-LS
006.1506.XX
006.1514.XX

CP 96-LS/AP
006.1504.XX

SlimPatio 68
013.6323.XX

CP 96

024.5618.SY

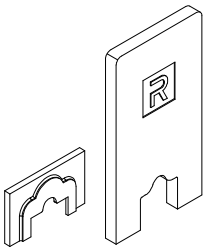

KLIPSPROFIEL VLEUGEL
CACHE CLIPABLE
COVERING PROFILE
ABDECKPROFIL
TAPETA
PROFIL MASKUJACY

H=69.6MM
B=32MM
D=13.2MM

SlimPatio 68
013.6302.XX
013.6303.XX
013.6304.XX
013.6307.XX
013.6308.XX
013.6309.XX

CP 68
CP 68-AP

069.5660.SY

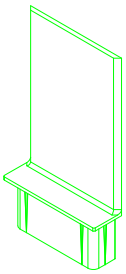

EINDSTUK
PIECE FINALE
END PIECE
ENDSTUECK
TERMINAL
KONCOWKA

H=66MM
B=34MM
D=10.3MM

SlimPatio 68
013.6302.XX
013.6304.XX
013.6307.XX
013.6308.XX

069.5661.SY

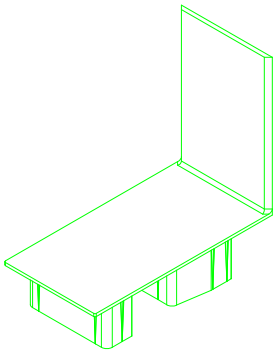

EINDSTUK
PIECE FINALE
END PIECE
ENDSTUECK
TERMINAL
KONCOWKA

H=66MM
B=34MM
D=66.3MM

SlimPatio 68
013.6303.XX
013.6304.XX
013.6308.XX

069.5665.SY

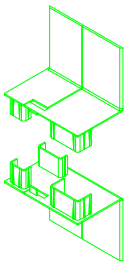

EINDSTUK
PIECE FINALE
END PIECE
ENDSTUECK
TERMINAL
KONCOWKA

H=66MM
B=68.5MM
D=42.3MM

SlimPatio 68
013.6316.XX
013.6317.XX
013.6318.XX
013.6319.XX

024.5623.04

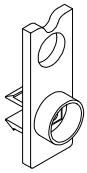

STOP
BOUCHE-TROU
PLUG
VERSCHLUSSKAPPE
TAPON
ZASLEPKA

H=15.7MM
B=44.1MM
D=3MM

SlimPatio 68
013.6300.XX
013.6301.XX
013.6310.XX
013.6311.XX
013.6312.XX
013.6313.XX
013.6400.XX
013.6401.XX
013.6410.XX
013.6411.XX

CP 68
CP 68-AP

069.5672.SY

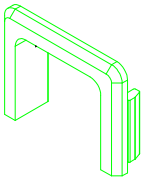

EINDSTUK
PIECE FINALE
END PIECE
ENDSTUECK
TERMINAL
KONCOWKA

H=17MM
B=22MM
D=6.3MM

SlimPatio 68
013.6306.XX

069.5676.SY

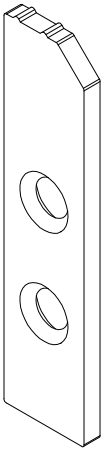

EINDSTUK
PIECE FINALE
END PIECE
ENDSTUECK
TERMINAL
KONCOWKA

2 st./pc
052.5311.--

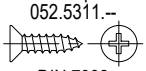

DIN 7982
4.2 x 16

SlimPatio 68
013.6327.XX

G

029.5038.SY

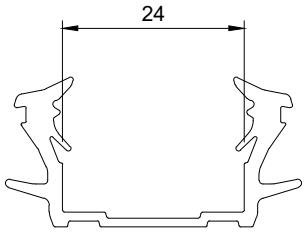

BEGLAZINGSRUBBER
JOINT DE VITRAGE
GLAZING GASKET
VERGLASUNGSDICHTUNG
JUNTA DE ACRISTALAR
USZCZELKA PRZYSZYBOWA

CP 68
SlimPatio 68

029.5040.SY

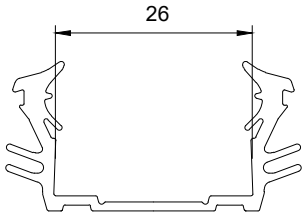

BEGLAZINGSRUBBER
JOINT DE VITRAGE
GLAZING GASKET
VERGLASUNGSDICHTUNG
JUNTA DE ACRISTALAR
USZCZELKA PRZYSZYBOWA

CP 68
SlimPatio 68

029.5042.SY

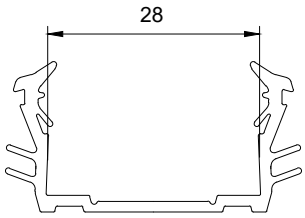

BEGLAZINGSRUBBER
JOINT DE VITRAGE
GLAZING GASKET
VERGLASUNGSDICHTUNG
JUNTA DE ACRISTALAR
USZCZELKA PRZYSZYBOWA

CP 68
SlimPatio 68

029.5044.SY

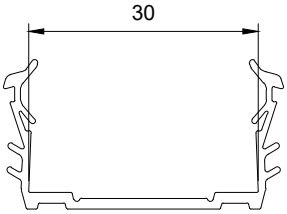

BEGLAZINGSRUBBER
JOINT DE VITRAGE
GLAZING GASKET
VERGLASUNGSDICHTUNG
JUNTA DE ACRISTALAR
USZCZELKA PRZYSZYBOWA

CP 68
SlimPatio 68

029.5046.SY

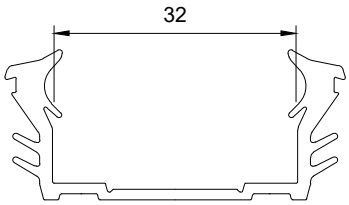

BEGLAZINGSRUBBER
JOINT DE VITRAGE
GLAZING GASKET
VERGLASUNGSDICHTUNG
JUNTA DE ACRISTALAR
USZCZELKA PRZYSZYBOWA

CP 68
CP 68-AP
SlimPatio 68

029.5048.SY

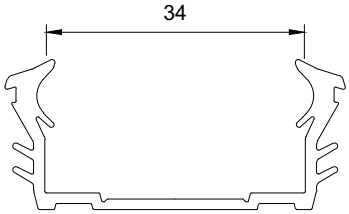

BEGLAZINGSRUBBER
JOINT DE VITRAGE
GLAZING GASKET
VERGLASUNGSDICHTUNG
JUNTA DE ACRISTALAR
USZCZELKA PRZYSZYBOWA

CP 68
CP 68-AP
SlimPatio 68

029.5050.SY

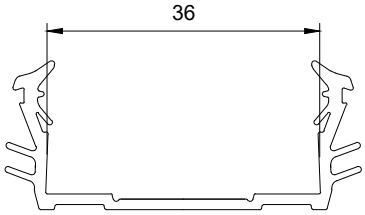

BEGLAZINGSRUBBER
JOINT DE VITRAGE
GLAZING GASKET
VERGLASUNGSDICHTUNG
JUNTA DE ACRISTALAR
USZCZELKA PRZYSZYBOWA

CP 68
CP 68-AP
SlimPatio 68

081.9115.SY

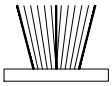

BORSTELDICHTING
JOINT-BROSSE
WOOLPILE
BUERSTENDICHTUNG
CEPILLO
SZCZOTKA

H=6.25
B=6.9

CP 45PA
SlimPatio 68

081.9130.SY

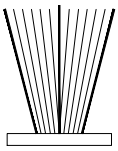

BORSTELDICHTING
JOINT-BROSSE
WOOLPILE
BUERSTENDICHTUNG
CEPILLO
SZCZOTKA

H=9
B=6.9

CP 155
SlimPatio 68

081.9098.07

BORSTELDICHTING
JOINT-BROSSE
WOOLPILE
BUERSTENDICHTUNG
CEPILLO
SZCZOTKA

H=8.5
B=5.8

CP 45Pa (GR)	006.1068.XX	006.1068.XX	**CP 68-AP**
011.0848.XX	006.2085.XX	006.2085.XX	**CP 68-IN**
			SlimPatio 68
CP 50	**CP 50-MB**	**CP 45PA**	
006.1061.XX	006.1061.XX	**CP 50 (GR)**	
006.1062.XX	006.1062.XX	**CP 50-GA**	
006.1063.XX	006.1063.XX	**CP 68**	

080.8442.04

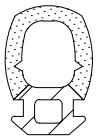

AKOESTISCHE DICHTING
JOINT ACOUSTIQUE
ACOUSTIC GASKET
SCHALLDICHTUNG
JUNTA ACUSTICA
USZCZELKA AKUSTYCZNA

H=8.5
B=5.76

CP 130		**CS 77**	**MASTERLINE 8-Fu**
006.2989.04	**CF 68**	**CS 86-HI**	
006.2990.04	**CF 77**	**ES 45PA**	
	CF 77-AP	**ES 50**	
CP 130-LS	**CS 104-HI+**	**ES 50-AP**	
006.2989.04	**CS 38-SL**	**HFP 147**	
006.2990.04	**CS 38-SL/AP**	**HFP 179**	

029.5633.04

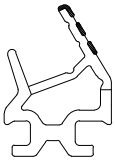

DICHTING
JOINT
GASKET
DICHTUNG
JUNTA
USZCZELKA

H=11.6MM
B=9MM

081.9120.SY

BORSTELDICHTING
JOINT-BROSSE
WOOLPILE
BUERSTENDICHTUNG
CEPILLO
SZCZOTKA

H=7.5
B=5.8

CP 50
SlimPatio 68

081.9135.SY

BORSTELDICHTING
JOINT-BROSSE
WOOLPILE
BUERSTENDICHTUNG
CEPILLO
SZCZOTKA

H=7
B=6.9

HFP 147
HFP 179
SlimPatio 68

081.9137.SY

BORSTELDICHTING
JOINT-BROSSE
WOOLPILE
BUERSTENDICHTUNG
CEPILLO
SZCZOTKA

H=11MM
B=6.9MM

SlimPatio 68
013.6305.XX
013.6306.XX
013.6314.XX
013.6315.XX
013.6321.XX
013.6325.XX
013.6326.XX

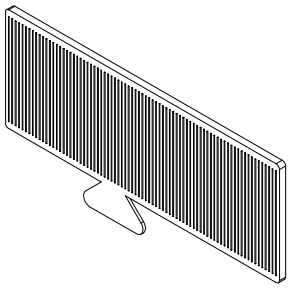

021.6002.07

GLASSTEUN
SUPPORT CALE DE VITRAGE
GLASS SUPPORT
GLASAUFLAGEPROFIL
SOPORTE VIDRIO
PODPORKA POD PRZESZK.

H=30MM
B=80MM
D=2MM

CP 68
SlimPatio 68

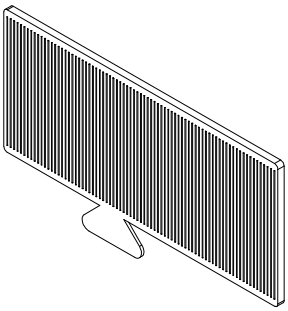

021.6003.07

GLASSTEUN
SUPPORT CALE DE VITRAGE
GLASS SUPPORT
GLASAUFLAGEPROFIL
SOPORTE VIDRIO
PODPORKA POD PRZESZK.

H=36MM
B=80MM
D=2MM

CP 68
CP 68-AP
SlimPatio 68

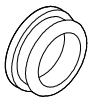

065.6555.04

STOP
BOUCHE-TROU
PLUG
VERSCHLUSSKAPPE
TAPON
ZASLEPKA

B= 7
D= 10/13

GENERAL	**CR 120**	**CW 60-HL**
011.4644.XX	**CS 104-HI+**	**MEDAS**
	CS 38-SL	**PR 100**
MOSQUITO	**CS 38-SL/AP**	**SlimPatio 68**
020.0028.XX	**CS 59**	**TR 200**
02K.0028.XX	**CS 59PA**	**VISION 50**
	CS 68	
CP 130	**CS 77**	
CP 130-LS	**CS 77-BP**	
CP 155	**CW 50-VL**	
CP 155-LS	**CW 60**	

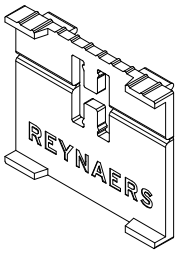

069.5673.SY

EINDSTUK
PIECE FINALE
END PIECE
ENDSTUECK
TERMINAL
KONCOWKA

H=47.5MM
B=56MM
D=12MM

SlimPatio 68
013.6305.XX
013.6306.XX
013.6314.XX
013.6315.XX
013.6321.XX
013.6322.XX
013.6325.XX
013.6330.XX
013.6331.XX

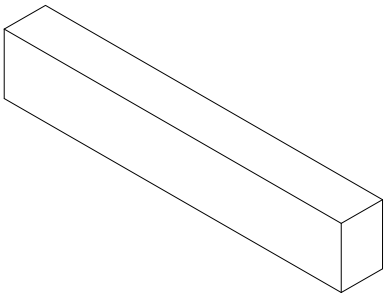

022.5584.01

STOP
BOUCHE-TROU
PLUG
VERSCHLUSSKAPPE
TAPON
ZASLEPKA

H=90MM
B=16MM
D=11MM

CP 68
CP 68-AP
SlimPatio 68

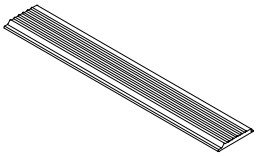

024.5605.04

GLASSTEUN
SUPPORT CALE DE VITRAGE
GLASS SUPPORT
GLASAUFLAGEPROFIL
SOPORTE VIDRIO
PODPORKA POD PRZESZK.

H=100MM
B=16.5MM
D=2MM

CP 68
CP 68-AP
SlimPatio 68

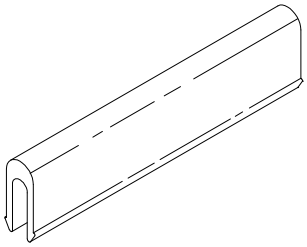

062.7142.04

BOVENRAIL
RAIL SUPERIEUR
TOP RAIL
OBERE SCHIENE
GUIA SUPERIOR
SZYNA GORNA

H=12MM
B=5MM
D=50MM

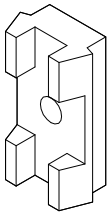

068.6351.04

KLEMSTUK
CLIP
CLIP
BEFESTIGUNGSKLOTZ
CLIP
UCHWYT

H=23
B=12
D=8

SlimPatio 68	**CP 155**
013.6314.XX	**CP 155-LS**
013.6321.XX	**CS 104-HI+**
013.6325.XX	**CS 59**
	CS 59PA
ES 50	**CS 68**
004.3167.XX	**CS 77**
004.3843.XX	**CSW 86-HI**
	ES 50-AP
CP 130	**REYNASCREEN**
CP 130-LS	

G

084.9107.--

SEKONDENLIJM
COLLE RAPIDE
CONTACT GLUE
SEKUNDENKLEBER
ADHESIVO DE CONTACTO
KLEJ SZYBKOWIAZACY

20GR

MASTERLINE 8-Fu
180.8682.04

084.9108.04

VULKANISEERLIJM DICHTINGEN
COLLE VULCANISANTE JOINTS
VULCANISING GLUE GASKETS
VULKANISIERKLEBER DICHTUNGEN
VULCANIZADOR JUNTAS
KLEJ WULKANIZUJACY DO USZCZELEK

310ML

086.9208.SY

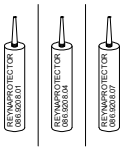

REYNAPROTECTOR SILICONE
REYNAPROTECTOR SILICONE
REYNAPROTECTOR SILICONE
REYNAPROTECTOR SILICONEN
REYNAPROTECTOR SILICONA
REYNAPROTECTOR SILIKON

310ML

086.9210.--

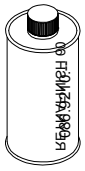

REYNAFINISH
REYNAFINISH
REYNAFINISH
REYNAFINISH
REYNAFINISH
REYNAFINISH

1L

G

086.9225.--

SCHUIMROL
ROULEAU EN MOUSSE
FOAM ROLL
SCHAUMROLLE
RODILLO DE ESPUMA
ROLKA PIANKOWA

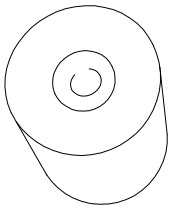

086.9213.--

REYNAWASH
REYNAWASH
REYNAWASH
REYNAWASH
REYNAWASH
REYNAWASH

500ML

086.9551.--

SILICONE-SPRAY
AEROSOL-SILICONE
SILICONE SPRAY
SILICONENSPRAY
SPRAY SILICONA
SPRAY SILIKONOWY

400ML

084.9056.04

LIJM
COLLE
GLUE
LEIM
ADHESIVO
KLEJ

CS 77
CS 86-HI
SlimPatio 68

250ML

G

062.8065.00

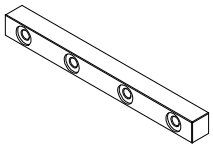

VERBINDING
JONCTION
BRACKET TOP
VERBINDER
UNION
LACZNIK DO 07.0510.XX

H=175
B=17
D=16

4 st./pc
050.5094.--
-
M8 x 15

CP 155	006.0320.XX	013.6321.XX
006.0320.XX	006.1322.XX	013.6325.XX
CP 155-AP	**CP 155-LS/AP**	
006.0320.XX	006.0320.XX	
CP 155-LS	**SlimPatio 68**	

062.8066.00

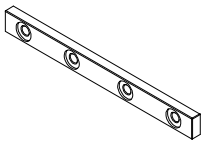

VERBINDING
JONCTION
BRACKET TOP
VERBINDER
UNION
LACZNIK DO 07.0510.XX

H=175
B=17
D=8

4 st./pc
050.5094.--
-
M8 x 15

SlimPatio 68
013.6322.XX
013.6326.XX

CP 155-LS

062.8083.00

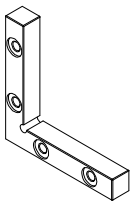

HOEKVERBINDER
EQUERRE
CORNER CLEAT
ECKVERBINDER
ESCUADRA
LACZNIK NAROZNY

H=100
B=100
D=16

4 st./pc
050.5094.--
-
M8 x 15

SlimPatio 68
013.6321.XX
013.6325.XX

CP 155-LS

062.8084.00

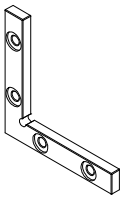

HOEKVERBINDER
EQUERRE
CORNER CLEAT
ECKVERBINDER
ESCUADRA
LACZNIK NAROZNY

H=100
B=100
D=16

4 st./pc
050.5094.--
-
M8 x 15

SlimPatio 68
013.6322.XX
013.6326.XX

CP 155-LS

054.5441.04

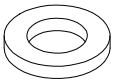

DICHTING EPDM
JOINT EPDM
GASKET
DICHTUNG
JUNTA
USZCZELKA MAGNETYCZNA

H=14
B=14
D=2

CP 155
CP 155-LS/AP
ES 50-PL
SlimPatio 68

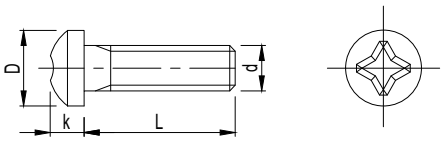

DIN 7985
ISO 7045

	d	afm. dimen. L	dimen. Masse k	D
050.5065.--	M4	5	3.1	8
050.5092.--	M4	8	3.1	8
050.5109.--	M4	12	3.1	8
050.5066.--	M4	14	2.5	6.5
050.5019.--	M4	18	3.1	8
050.5035.--	M4	60	3.1	8
050.5010.--	M5	6	3.8	10
050.5110.--	M5	8	3.8	10
050.5106.--	M5	10	3.8	9.8
050.5016.--	M5	12	3.8	10
050.5013.--	M5	16	3.8	10
050.5014.--	M5	20	3.8	10
050.5111.--	M6	8	4.6	12
050.5116.--	M6	16	4.6	12
050.5112.--	M6	25	4.6	12
050.5113.--	M6	115	4.6	10

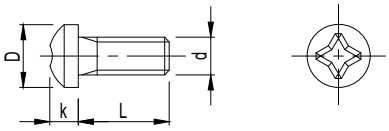

DIN 7985
ISO 7045

	d	afm. dimen. L	dimen. Masse k	D
050.5118.--	M5	6	3.8	10
050.5117.--	M5	8	3.8	10
050.5119.--	M5	12	3.8	10
050.5026.--	M5	14	3.8	10
050.5020.--	M5	16	3.8	9.5

SCHROEF MET BORGINGSVERF
VIS AVEC COLLE DE BLOCAGE
SCREW WITH LOCK PAINT
SCHRAUBE MIT SICHERUNGSFARBE

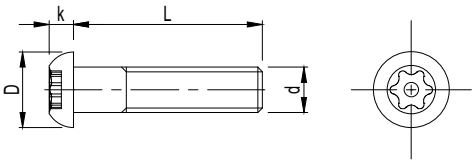

TORX + pin
ISO 14583

	d	afm. dimen. L	dimen. Masse k	D
030.5039.--	M6	20	3.2	10
030.5040.--	M6	25	3.2	10
030.5041.--	M10	40	5.2	17.5

BEVEILIGINGSCHROEF
SÉCURITÉ VIS
SECURITY SCREW
SICHERCHEITSSCHRAUBE

G

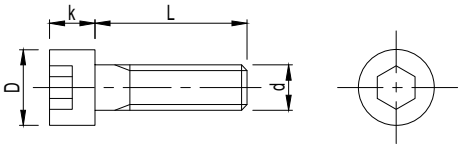

DIN 912
ISO 4762

	d	afm. dimen. L	dimen. Masse k	D
050.5025.--	M4	20	4	7
050.5071.--*	M5	12	5	8.5
050.5272.--	M5	35	5	8.5
050.5029.--	M6	16	6	10
050.5031.--	M6	20	6	10
050.5180.--	M6	25	6	10
050.5032.--	M6	30	6	10
050.5033.--	M6	35	6	10
050.5034.--	M6	40	6	10
050.5021.--	M6	45	6	10
050.5030.--	M6	50	6	10
050.5022.--	M6	60	6	10
050.5023.--	M6	65	6	10
050.5024.--	M6	70	6	10
050.5260.--	M8	20	8	13

* used in assembly, sales = no

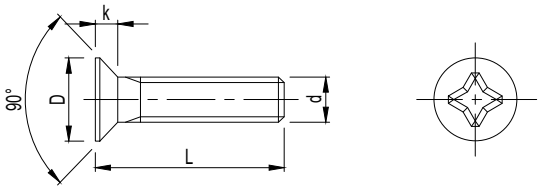

DIN 965
ISO 7046

	d	afm. dimen. L	dimen. Masse k	D
050.5002.--	M4	8	2.2	7.5
050.5170.--	M4	10	2.2	7.5
050.5003.--	M4	12	2.2	7.5
050.5018.--	M4	16	2.2	7.5
050.5077.--	M4	25	2.2	7.3
050.5078.--	M4	30	2.2	7.3
050.5132.--	M5	6	2.5	11
050.5015.--	M5	8	2.5	9.2
050.5130.--	M5	10	2.5	9.2
050.5131.--	M5	12	2.5	9.2
050.5161.--	M5	16	2.5	9.2
050.5162.--	M5	18	2.5	9.2
050.5011.--	M5	20	2.5	9.2
050.5001.--	M5	25	2.5	9.2
050.5017.--	M5	30	2.5	9.2
050.5047.--	M5	40	2.5	9.2
050.5081.--	M5	45	2.5	9.2
050.5048.--	M5	50	2.5	9.2
050.5005.--	M5	55	2.5	9.2
050.5004.--	M5	60	2.5	9.2
050.5073.--	M5	65	2.5	9.2

* used in assembly, sales = no

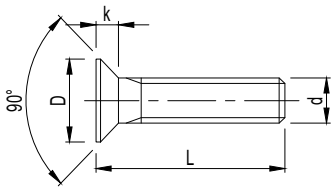

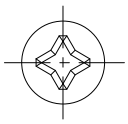

DIN 965
ISO 7046

	d	afm. dimen. L	dimen. Masse k	D
050.5082.--	M5	70	2.5	9.2
050.5074.--	M5	75	2.5	9.2
050.5083.--	M5	80	2.5	9.2
050.5086.--	M5	85	2.7	9.3
050.5084.--	M5	90	2.5	9.2
050.5008.--*	M5	95	2.5	9.2
050.5036.--	M5	100	2.5	9.2
050.5085.--	M5	110	2.5	9.2
050.5139.--	M6	8	3	11
050.5140.--	M6	10	3	11
050.5053.--	M6	12	3	11
050.5060.--	M6	16	4	11
050.5050.--	M6	25	3	11
050.5051.--	M6	30	3	11
050.5052.--	M6	35	3	11
050.5055.--	M6	45	3	11
050.5126.--	M6	60	3.3	11.3
050.5121.--	M6	65	3	11
050.5141.--	M6	70	3	11
050.5122.--	M6	75	3	11
050.5142.--	M6	80	3	9.2
050.5143.--	M6	85	3.3	11.3
050.5123.--	M6	90	3	11
050.5124.--	M6	100	3	11
050.5125.--	M6	110	3.3	11.3
050.5075.--	M8	20	4	14.5

* used in assembly, sales = no

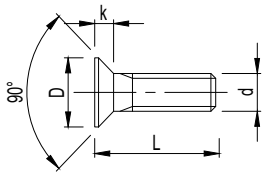

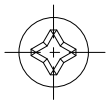

DIN 965
ISO 7046

	d	afm. dimen. L	dimen. Masse k	D
050.5000.--	M5	10	2.5	9.2
050.5009.--	M5	16	2.5	9.2
050.5012.--	M5	12	2.5	9.2
050.5080.--	M5	40	2.5	9.2

SCHROEF MET BORGINGSVERF
VIS AVEC COLLE DE BLOCAGE
SCREW WITH LOCK PAINT
SCHRAUBE MIT SICHERUNGSFARBE

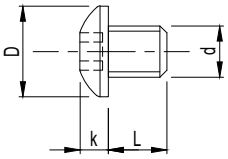

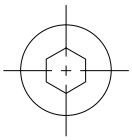

ISO 7380

	d	afm. dimen. L	dimen. Masse k	D
050.5229.--*	M3	6	1.7	5.7
050.5230.--	M8	10	4.4	14

* used in assembly, sales = no

G

		d	afm. dimen. L	dimen. Masse k	D
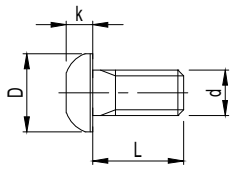 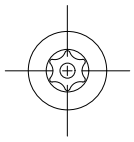 TORX + pin ISO 7380	050.5114.--	M6			10.35
	050.5115.--	M6			10.35
	BEVEILIGINGSCHROEF SÉCURITÉ VIS SECURITY SCREW SICHERCHEITSSCHRAUBE				
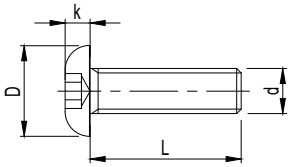 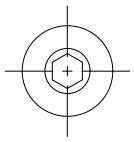 ISO 7380	030.5042.--	M6	20	3.3	12
	030.5043.--	M6	25	3.3	12
	030.5044.--	M10	40	5.5	20
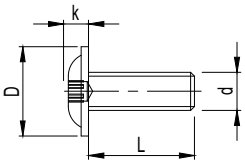 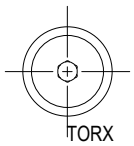 TORX ISO 7380-f	050.5227.--	M5	14	2.7	11.8
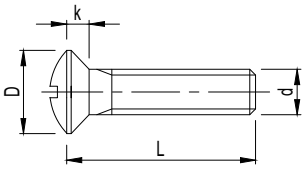  DIN 966 ISO 7047	050.5191.--	M6	45	3	11
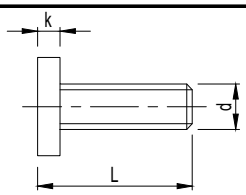 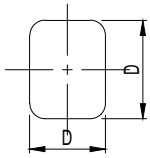 ISO 2768-m	050.5381.--	M6	16	3	10x14
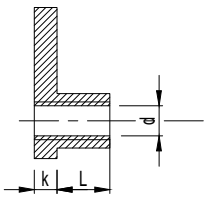 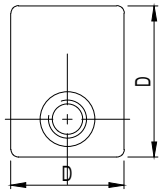 ISO 3506	050.5398.--	M5	7	3	15x20
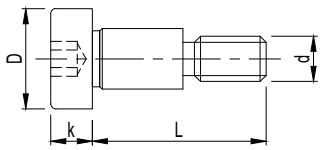 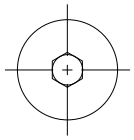 ISO 7379	050.5196.--	M6	23	5.5	13.27
	050.5195.--	M8	33	7	16
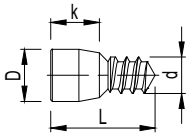 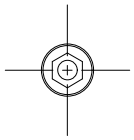 ISO 2768-m	050.5153.--	4.8	13.8	6.4	6.9

G

		d	afm. dimen. L	dimen. Masse k	D
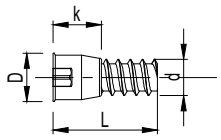 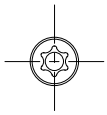 TORX	030.5047.--	4.8	13.8	6.4	6.4
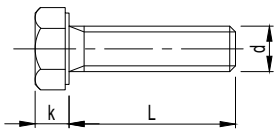 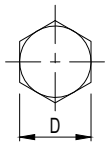 DIN 933 ISO 4017	050.5270.--	M4	6	2.8	7
	050.5271.--	M4	10	2.8	7
	050.5202.--*	M6	12	4	10
	050.5391.--	M6	20	4	10
	050.5204.--	M10	22	6.4	17
	050.5200.--	M10	40	6.4	17
	050.5203.--	M10	60	6.4	17
	050.5205.--	M10	70	6.4	17
	050.5201.--	M10	80	6.4	17
	* used in assembly, sales = no				
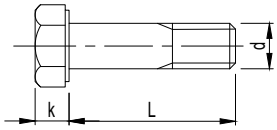 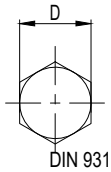 DIN 931 ISO 4014	050.5388.--	M10	100	6.4	17
	050.5389.--	M10	130	6.4	17
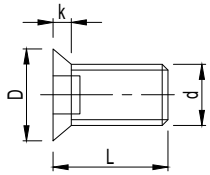 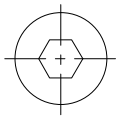 DIN 7991 ISO 10642	050.5042.--*	M5	10	2.8	10
	050.5040.--	M6	10	4	12
	050.5041.--	M6	12	3.3	12
	050.5093.--	M8	8	2.4	12
	050.5091.--	M8	10	2.4	12
	050.5094.--	M8	15	2.4	12
	* used in assembly, sales = no				
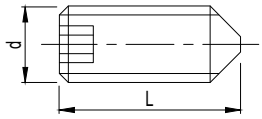 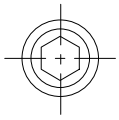 DIN 913 ISO 4026	051.5257.--	M5	12		
	051.5262.--	M6	8		
	051.5263.--*	M6	12		
	051.5277.--*	M6	16		
	051.5264.--*	M6	20		
	051.5291.--	M8	8		
	051.5292.--	M8	12		
	051.5299.--*	M12	12		
	* used in assembly, sales = no				

G

		d	afm. dimen. L	dimen. Masse k	D
051.5265.--		M4	4		
051.5273.--		M4	5		
051.5279.--		M4	10		
051.5272.--		M5	6		
051.5252.--		M5	12		
051.5274.--		M6	6		
051.5278.--		M6	16		
051.5270.--		M8	8		
051.5271.--		M6	10		
051.5269.--		M8	12		
	DIN 914 ISO 4027				
	*used in assembly, sales = no				
051.5241.--		M5	25		
051.5242.--		M5	35		
051.5243.--		M5	50		
	DIN 914 ISO 4027				
051.5309.17*		M20	25		
	ISO 2768-m				
051.5254.--		M5	6		3.5
051.5255.--		M5	12		3.5
051.5253.--		M5	35		3.8
	DIN 915 ISO 4028				
051.5284.--		M4	5		
051.5266.--		M4	6		
051.5282.--		M4	8		
051.5281.--		M4	10		
051.5240.--		M5	6		
051.5285.--		M5	8		
051.5250.--		M5	10		
051.5280.--		M5	12		
051.5290.--		M8	10		
	DIN 916 ISO 4029				

		d	afm. dimen. L	dimen. Masse k	D
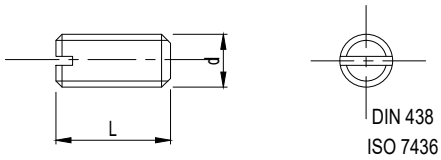 DIN 438 ISO 7436	051.5100.--	M4	6		
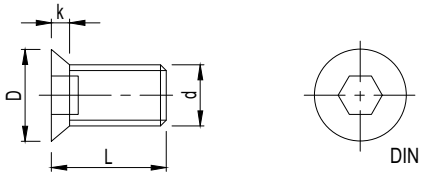 DIN 7991 ISO 10642	050.5076.-- SCHROEF MET BORGINGSVERF VIS AVEC COLLE DE BLOCAGE SCREW WITH LOCK PAINT SCHRAUBE MIT SICHERUNGSFARBE	M4	6	2.2	7.5
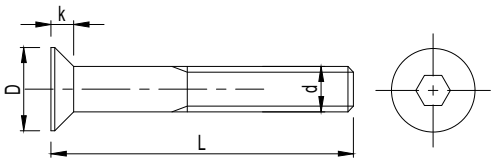 DIN 7991	050.5054.--	M6	40	3	11
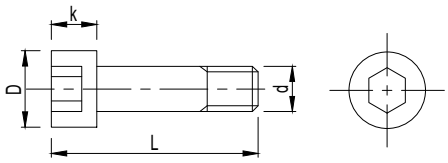 DIN 7984	050.5043.-- 050.5045.--	M6 M6	29 54	4 4	10 10
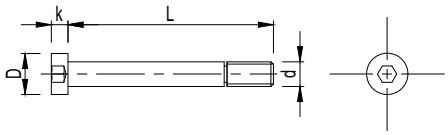 DIN 7984	050.5045.-- SCHROEF MET BORGINGSVERF VIS AVEC COLLE DE BLOCAGE SCREW WITH LOCK PAINT SCHRAUBE MIT SICHERUNGSFARBE	M6	50	4	10
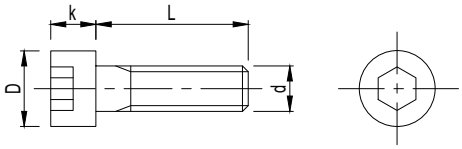 DIN 912 ISO 4762	050.5028.-- 050.5039.-- SCHROEF MET BORGINGSVERF VIS AVEC COLLE DE BLOCAGE SCREW WITH LOCK PAINT SCHRAUBE MIT SICHERUNGSFARBE	M6 M6	16 18	6 6	10 10

G

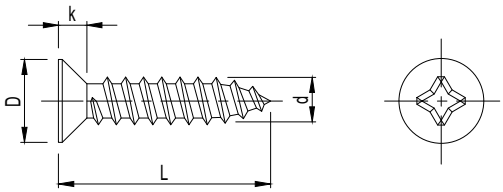

(*)

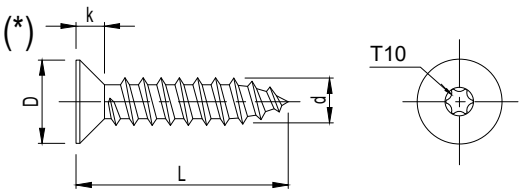

(**) Form F

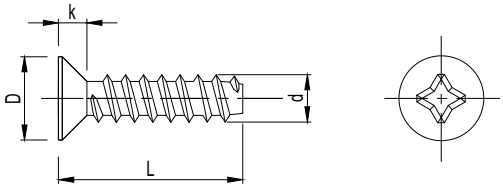

DIN 7982
ISO 7050

	d	afm. dimen. L	dimen. Masse k	D
050.5108.--(*)	3	6	2.3	5
052.5375.--(**)	3.5	6.5	2.1	6.8
052.5308.--(*)	3.5	13	2.1	6.8
052.5355.--	3.5	19	2.1	6.8
052.5309.--	3.9	19	2.3	7.5
052.5201.--	3.9	25	2.3	7.5
052.5345.--	4.2	9.5	2.5	8.1
052.5312.--	4.2	13	2.5	8.1
052.5311.--	4.2	16	2.5	8.1
052.5316.--	4.2	19	2.5	8.1
052.5327.--	4.2	25	2.5	8.1
052.5313.--	4.2	32	2.5	8.1
052.5318.--	4.2	38	2.5	8.1
052.5329.--	4.2	50	2.5	8.1
052.5328.--	4.2	60	2.5	8.1
052.5322.--	4.2	70	2.5	8.1
052.5332.--	4.8	13	3	9.5
052.5331.--	4.8	19	3	9.5
052.5333.--	4.8	25	3	9.5
052.5336.--	4.8	32	3	9.5
052.5337.--	4.8	38	3	9.5
052.5335.--	4.8	45	3	9.5
052.5338.--	4.8	50	3	9.5
052.5334.--	4.8	70	3	9.5
052.5339.--	5.5	13	3	9.5
052.5346.--	5.5	19	3.4	10.8
052.5380.--	6.3	13	3.8	12.4
052.5381.--	6.3	38	3.8	12.4

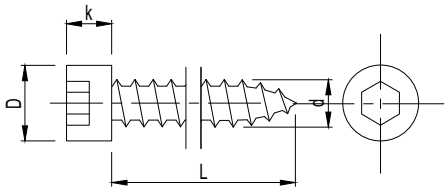

DIN 912
ISO 4762

	d	afm. dimen. L	dimen. Masse k	D
052.5372.--	6.3	13	6	10
052.5371.--	6.3	38	6	10
052.5373.--	6.3	70	6	10

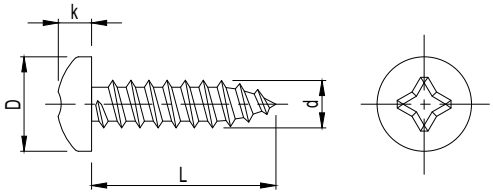

(**) Form F

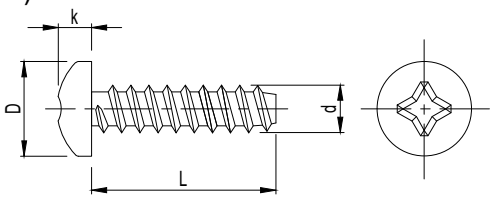

DIN 7981
ISO 7049

	d	afm. dimen. L	dimen. Masse k	D
052.5320.--	3.5	9.5	2.6	6.9
052.5200.--	3.9	19	2.8	7.5
052.5360.--	4.2	9.5	3.05	8.2
052.5317.--	4.2	13	3.05	8.2
052.5310.--	4.2	16	3.05	8.2
052.5347.--	4.2	19	3.05	6.2
052.5315.--	4.2	25	3.05	8.2
052.5250.--(**)	4.2	25	3.05	8.2
052.5321.--	4.2	32	3.05	8.2
052.5314.--	4.2	50	3.05	8.2
052.5330.--	4.8	13	3.55	9.5
052.5300.--	4.8	19	3.55	9.5
052.5301.--	4.8	38	3.55	9.5
052.5302.--	4.8	50	3.55	9.5
052.5323.--	4.8	60	3.55	9.5
052.5306.--	4.8	70	3.55	9.5
052.5305.--	4.8	80	3.55	9.5
052.5304.--	4.8	90	3.55	9.5
052.5344.--	5.5	13	3.95	10.8
052.5343.--	5.5	25	3.95	10.8
052.5342.--	5.5	32	3.95	10.8
052.5341.--	5.5	38	3.95	10.8
052.5340.--	5.5	45	3.95	10.8
052.5350.--	6.3	25	4.55	12.5
052.5351.--	6.3	38	4.55	12.5

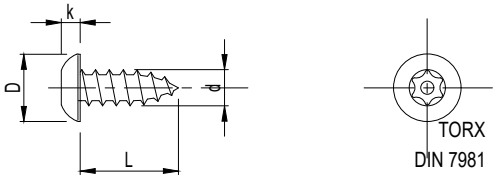

TORX
DIN 7981
ISO 3506

052.6330.--	4.8	13	3.1	9.5
052.5307.--	3.5	19	4.5	6.9

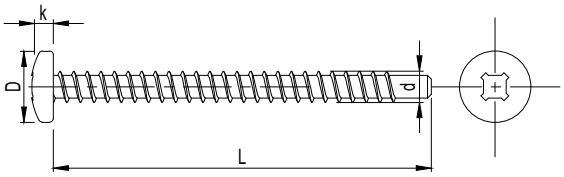

052.5325.--	4.2	50	3	9.4

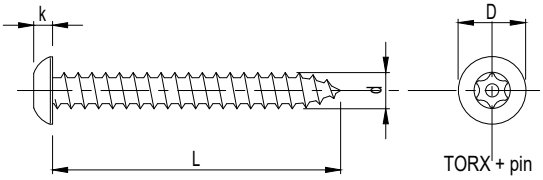

TORX + pin
ISO 3506-1

052.5400.--	4.8	38	2.5	8.9

BEVEILIGINGSCHROEF
SÉCURITÉ VIS
SECURITY SCREW
SICHERCHEITSSCHRAUBE

G

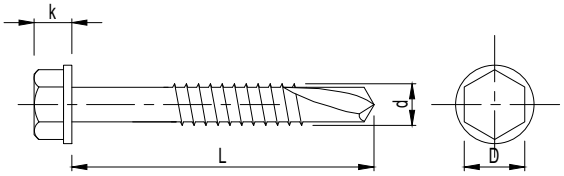

BIMETAL DRILL IN STEEL DIN 7168m

	d	afm. dimen. L	dimen. Masse k	D
053.5199.--	5.5	70	5	8
053.5200.--	5.5	90	5	8
053.5201.--	5.5	110	5	8

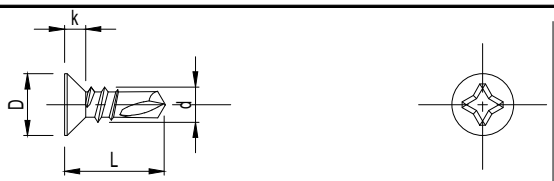

DIN 7504N

053.5403.--	4.2	13	2.5	8.1

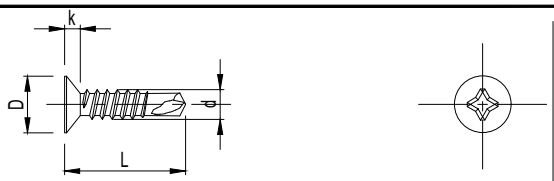

DIN 7504P

053.5409.--	3.9	16	2.1	7.5
053.5406.--	4.2	16	3.1	8.1
053.5401.--	4.2	25	2.5	8.1

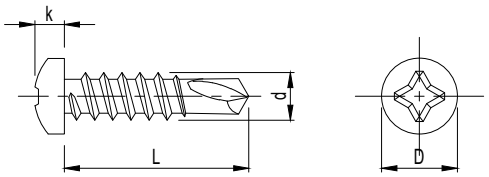

DIN 7504N

053.5412.--	4.2	19	2.5	8.1
053.5404.--	4.2	19	2.5	10
053.5402.--	4.2	38	2.5	8.1
0FR.9881.--	4.8	25	3.55	9.5
053.5411.--	4.8	32	3.55	9.5
053.5413.--	4.8	50	3.55	9.5
053.5414.--	4.8	60	3.7	9.5
053.5415.--	4.8	70	3.7	9.5

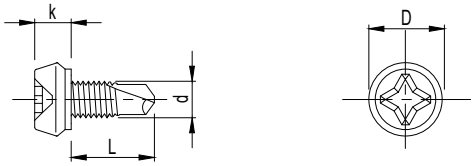

021.5169.--	M5	11	4.8	9.7
024.5521.--	M5	14	4.8	9.7

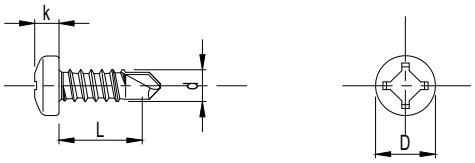

053.5405.--	4.2	13	3.2	7.9

G

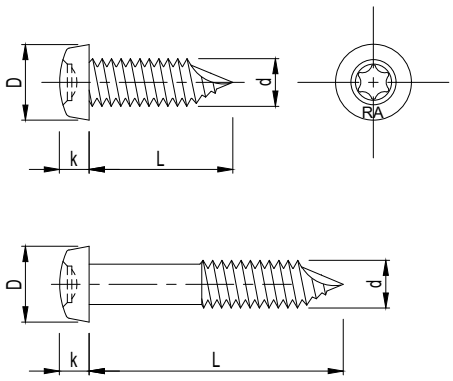

	d	afm. dimen. L	dimen. Masse k	D
053.5460.--	6.3	19	3.95	10
053.5461.--	6.3	22	3.95	10
053.5462.--	6.3	25	3.95	10
053.5463.--	6.3	28	3.95	10
053.5464.--	6.3	31	3.95	10
053.5465.--	6.3	34	3.95	10
053.5466.--	6.3	37	3.95	10
053.5467.--	6.3	40	3.95	10
053.5468.--	6.3	43	3.95	10
053.5469.--	6.3	46	3.95	10
053.5470.--	6.3	49	3.95	10
053.5471.--	6.3	52	3.95	10
053.5472.--	6.3	55	3.95	10
053.5473.--	6.3	58	3.95	10
053.5474.--	6.3	61	3.95	10
053.5475.--	6.3	64	3.95	10
053.5476.--	6.3	67	3.95	10
053.5477.--	6.3	70	3.95	10
053.5478.--	6.3	73	3.95	10
053.5479.--	6.3	76	3.95	10
053.5480.--	6.3	109	3.95	10

TORX
ISO 2768-f

		d	afm. dimen. L	dimen. Masse k	D
 DIN 934 ISO 4032	050.5400.--	M4	3.2		7
	050.5396.--	M5	4		8
	050.5395.--	M6	5		10
	050.5392.--	M8	5.5		13
	079.5398.--*	M10	8		17
	* UK market				
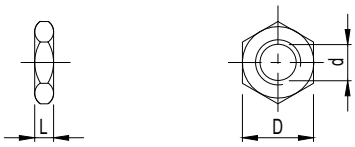 DIN 439 ISO 4035	050.5401.--	M10	5		17
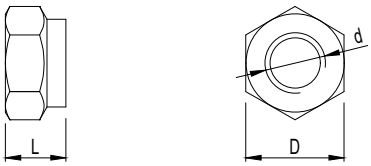 DIN 985 ISO 10511	050.5407.--	M6	6		10
	050.5394.--	M8	8		13
	050.5403.--	M10	10		17
	050.5393.--	M12	12		19
	ZESKANTMOER ZELFBORGEND ECROU HEXAGONALE AUTOBLOQANTE HEXAGON NUT SELF-LOCKING SECHSKANTMUTTER SELBSTSICHEREND				
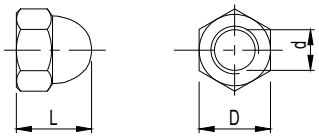 DIN 1587	067.5200.--	M6	12		10
	067.5201.--	M10	18		17
	067.5202.--	M12	22		19
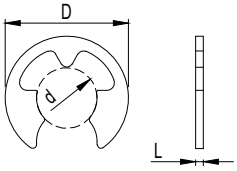 DIN 6799	054.5451.--*	8	1		16.3
	* used in assembly, sales = no				
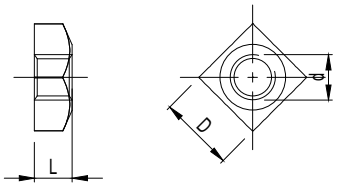	030.5711.--	M6	5		10.1

		d	afm. dimen. L	dimen. Masse k	D
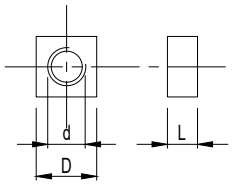 DIN 562	050.5406.--	M4	2.2		7
	050.5404.--	M5	4		8
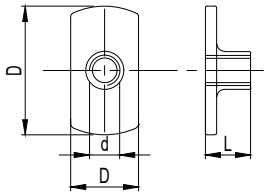 ISO 3506	050.5387.--	M5	7.5		11x19
	050.5386.--	M4	6		9x17
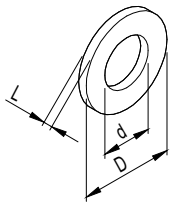 DIN 125A ISO 7089	054.5455.--	4.3	0.8		9
	054.5458.--	8.4	1.6		16
	067.5205.--	10.5	2		20
	067.5206.--	13	2.5		24
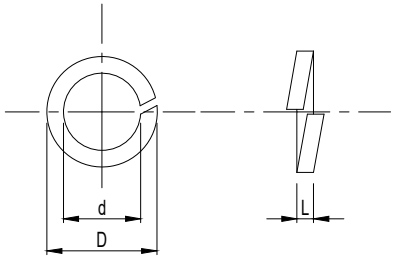 DIN 127B	054.5450.--	10.2	2.2		18.1
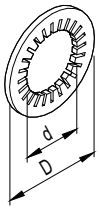 DIN 6797 J	072.5208.--	6.4			11
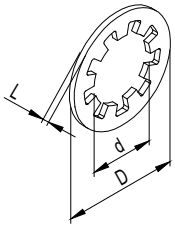 DIN 6797 J	079.5206.--	10.5	0.9		18
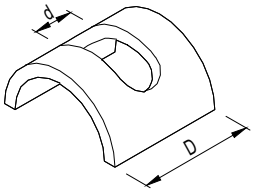	072.5209.--	5			14

G

		d	afm. dimen. L	dimen. Masse k	D
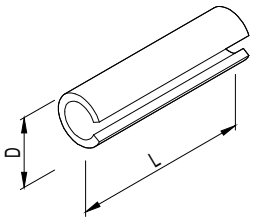	058.5950.--*	3	24		
	058.5943.--	3	40		
	065.6507.--	3.5	6		
	073.6517.--	3.5	12		
	058.5945.--	4.3	50		
	058.5944.--	4.4	26		
	058.5941.--	5	20		
DIN 1481 ISO 8752	* used in assembly, sales = no				
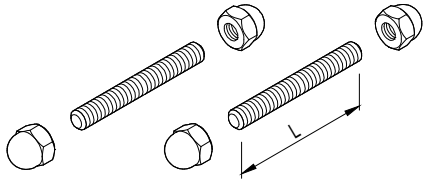	079.5212.--	M6	75		
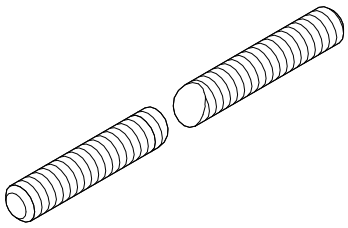	079.5211.--	M6	75		
	050.5210.--	M6	1000		
	050.5214.--	M8	2000		
	050.5221.--*	M10	45		
	050.5220.--	M10	1000		
	050.5215.--	M10	2000		
	079.5222.--	M10	3000		
	050.5216.--	M12	3000		
DIN 975	* used in assembly, sales = no				
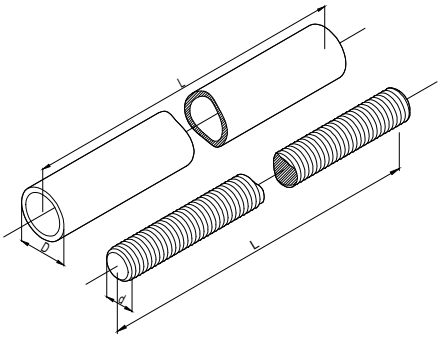	071.6350.XX	M10	3000		15.9

BEVESTIGINGSMIDDELEN
MOYENS DE FIXATION
FIXINGS
BEFESTIGUNGSMITTEL

		d	afm. dimen. L	dimen. Masse k	D
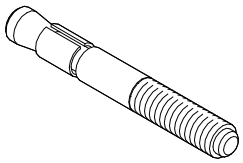	054.5475.--	10	80		
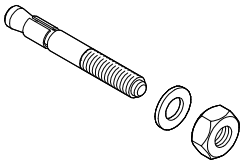	054.5480.--	10	95		
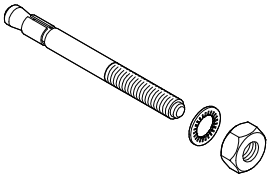	054.5469.--	12	110		
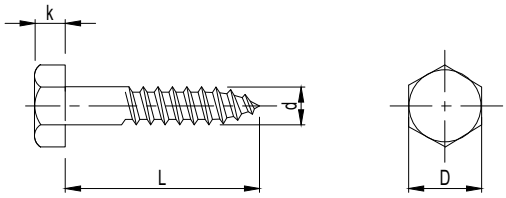 DIN 571	0FR.9884.-- 0FR.9883.--	6 6	80 90	4 4	10 10

G

	d	afm. dimen. L	dimen. Masse k	D
054.5452.01	5.2	3		10
054.5440.--	6.8	3		12.5
073.5204.--	6.6	4		19
073.5222.04	7.1	8.7	1.6	11.9
073.5221.07	14	4		22
067.5216.--	6.4	1.4		18
067.5203.--	5.3	1		10
054.5465.--	10.5	4		25
054.5464.--	8.1	2		14.8

ISO 9021

DIN 125/2

DIN 7349

DIN 127B

		d	afm. dimen. L	dimen. Masse k	D
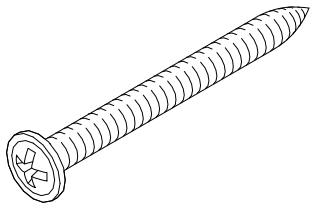	052.5303.--	5	50		
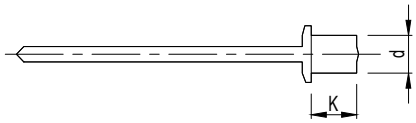	055.5631.-- 055.5620.-- 055.5640.-- 055.5650.-- 055.5660.--	3 4 4 4 4		8 6 8 10 15	
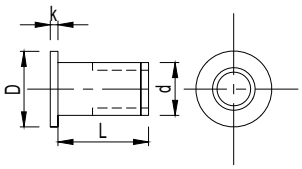 ISO 2760-m	057.5710.-- ALU. 057.5717.-- INOX 057.5720.-- ALU.	M5 M5 M6	12 12 14		
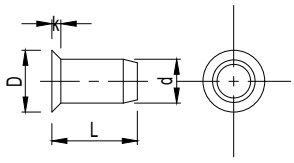	057.5709.-- ALU. 057.5711.-- ALU. 057.5713.-- (200 pc) INOX 057.5714.-- INOX 057.5721.-- ALU. 057.5722.-- 057.5715.--	M4 M5 M5 M5 M6 M6 M5	11.5 12 13.7 11.6 15 15.5 11.6		
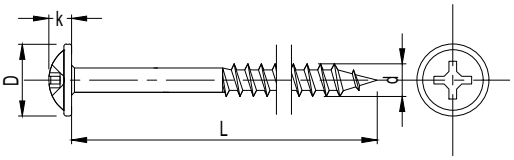	052.5319.--	4.2	65	2.95	9.5
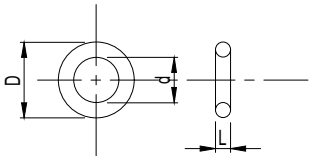	054.5454.04 073.8206.04	5 6	1.5 2		8 10
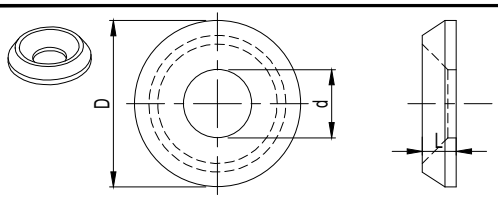	073.5209.--	9	4.5		22

G

		d	afm. dimen. L	dimen. Masse k	D
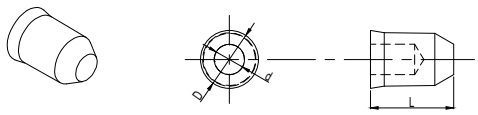	068.5932.--	4	11		7
	068.5933.--	4	16		7
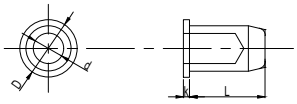	068.5934.00	5	10.8	0.8	7.6
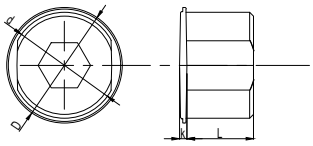	062.8188.--	15.3	8.8	1	7.6
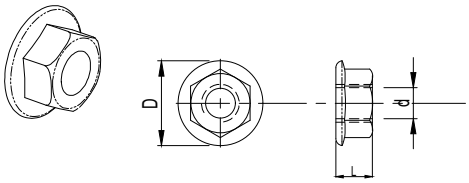	024.5042.--	M5	4.85		11.2
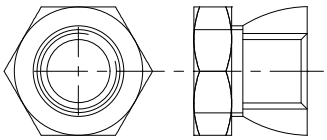	030.5710.--	M10	15		17
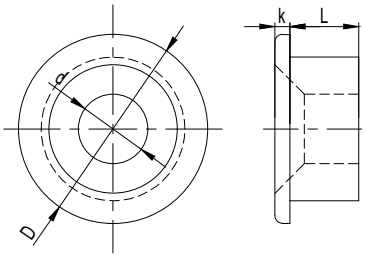	073.5211.--* AFSTANDSBUS PIECE DE DISTANCE DISTANCE BUSH DISTANZBUCHSE * used with a screw 050.5075.-- (x1)	9.2	2	9.1	25
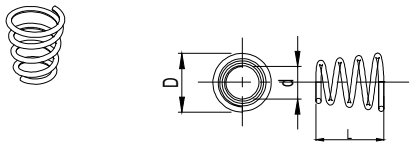	054.5500.--	4.3	9		7.77

G

		d	afm. dimen. L	dimen. Masse k	D
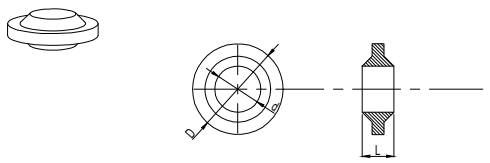 DIN 16901	073.8201.01	6.1	4.2		12
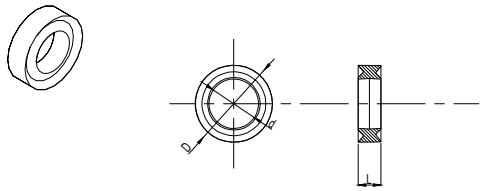 DIN 16901	073.8201.01 BORGING 6.55/10 RONDELLE DE BLOCAGE 6.55/10 SAFETY RING 6.55/10 SICHERINGSRING 6.55/10	6.55	3		10.2
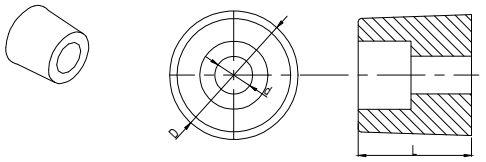	062.6744.04	5	15		16
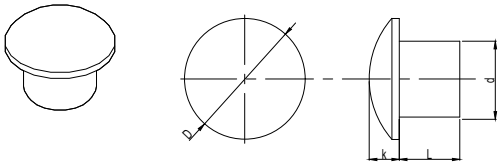	065.6550.01 STOP 10MM BOUCHE-TROU 10MM VERSCHLUSSKAPPE 10MM PLUG 10MM	10	8	4	16
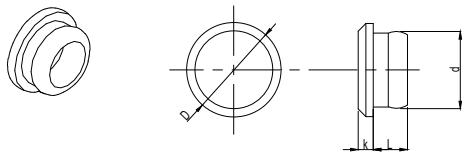	065.6555.04 STOP 10MM BOUCHE-TROU 10MM VERSCHLUSSKAPPE 10MM PLUG 10MM	10	4.5	2	12.3
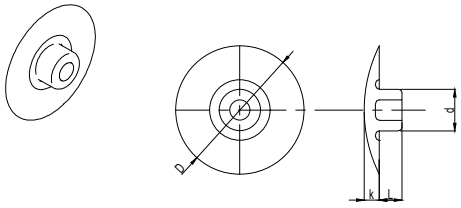	071.5440.SY AFDEKKAP Ø17MM CAPUCHON Ø17MM FACE CAP Ø17MM ABDECKKAPPE Ø17MM	5.5	3	2	17
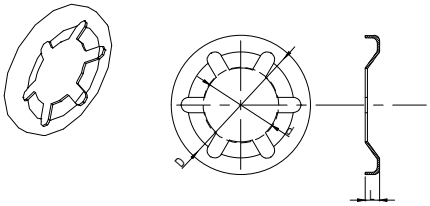	073.5207.-- 073.5208.-- SNELBORGER ZONDER KAP RONDELLE ELAST. DENTS ESPACEES TOOTHED LOCK WASHER ZAHNSCHEIBEN INNENGEZAHNT	10 8	1.9 1.47		18.4 15.4

G

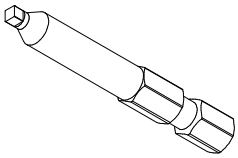

024.0702.--

BIT SR2
EMBOUT SR2
ADAPTATOR SR2
BIT SR2
ADAPTADOR SR2
ADAPTER SR2

CP 68
CP 68-AP
CP 68-IN
SlimPatio 68
XS 68

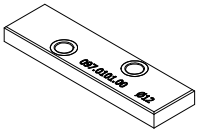

097.0101.00

BOORMAL
GABARIT DE PERCAGE
BORING JIG
BOHRLEHRE
PLANTILLA
SZABLON

CP 68
SlimPatio 68

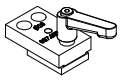

097.0334.00

BOORMAL T-VERBINDING
CALIBRE RACCORDEMENT-T
BORING JIG T-CONNECTION
BOHRLEHRE T-VERBINDUNG
UTIL TOPE DE UNION
SZABLON DO POLACZEN TEOWYCH

SlimPatio 68

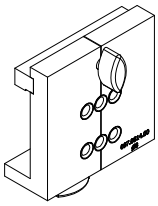

097.0814.00

BOORMAL ONTWATERING
CALIBRE DE PERCAGE DRAINAGE
BORING JIG DRAINAGE
BOHTLEHRE ENTWAESSERUNG
UTIL PARA DRENAJE
SZABLON DO DRENAZY

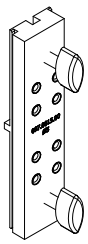

097.0815.00

BOORMAL SCHROEFVERBINDING
CALIBRE DE PERCAGE JONCTION A VISSER
BORING JIG SCREW CONNECTION
BOHRLEHRE VERSCHRAUBUNG
UTIL UNION DE ATORNILLAR
SZABLON DO POLACZEN SKRECANYCH

SlimPatio 68
013.6322.XX

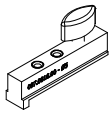

097.0816.00

BOORMAL SCHROEFVERBINDING
CALIBRE DE PERCAGE JONCTION A VISSER
BORING JIG SCREW CONNECTION
BOHRLEHRE VERSCHRAUBUNG
UTIL UNION DE ATORNILLAR
SZABLON DO POLACZEN SKRECANYCH

SlimPatio 68

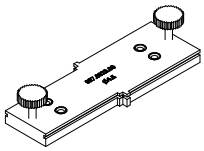

097.0823.00

BOORMAL SCHROEFVERBINDING
CALIBRE DE PERCAGE JONCTION A VISSER
BORING JIG SCREW CONNECTION
BOHRLEHRE VERSCHRAUBUNG
UTIL UNION DE ATORNILLAR
SZABLON DO POLACZEN SKRECANYCH

SlimPatio 68

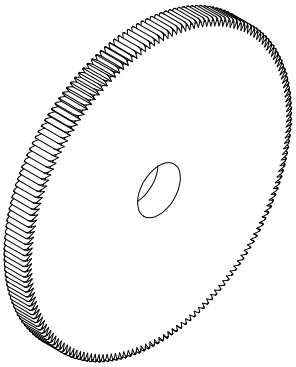

095.B131.00

FREES
FRAISE
MILLING HEAD
FRAESE
FRESADO
FREZ

SlimPatio 68

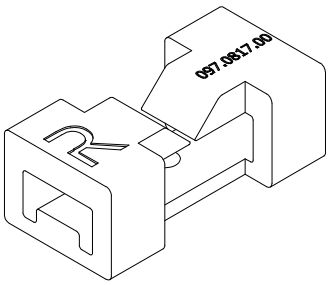

097.0817.00

SNIJMAL
GABARIT A COUPER
CUTTING JIG
SCHNEIDELEHRE
PLANTILLA DE CORTE
SZABLON DO CIECIA

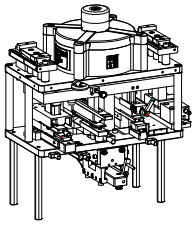

197.D400.00

SlimPatio 68
013.6321.XX

G

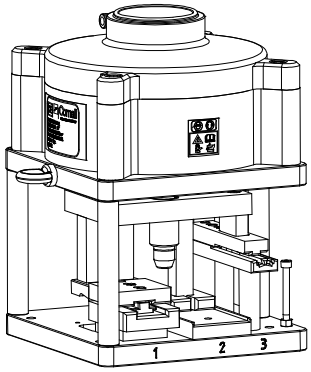

197.D900.00

SlimPatio 68

REYNAERS
aluminium

www.reynaers.com